COAM VISADO 2010054509 FECHA: 10/10/2022 EXP. Nº: TL/017391/2022

PROYECTO BÁSICO Y DE EJECUCIÓN DE LAS OBRAS DE CONSERVACIÓN Y MANTENIMIENTO PARA LA SUBSANACIÓN DE HUMEDADES Y FILTRACIONES DEL EDIFICIO SITUADO EN LA CALLE SANTA HORTENSIA, 30. MADRID.

Promotor: Obras de Madrid, Gestión de obras e Infraestructuras, S.A.
Arquitecta: ELENA BLANCO LÓPEZ

II.PLIEGO DE CONDICIONES

Este certificado es ORIGINAL y está firmado digitalmente por la autoridad del COAM. Para verificar su validez, utilice estos códigos en la siguiente dirección. https://telematico.coam.org/Visado/validar.jsp
Reg. documental TL/017391/2022 Expediente 2006660592 id 2010054509 fecha 03/10/2022

COAM VISADO ID. 2010054509 EXP. Nº: TL/017391/2022 FECHA: 10/10/2022

1. PLIEGO DE PRESCRIPCIONES TÉCNICAS PARTICULARES

CAPÍTULO I
Objeto de este documento

1.1.- El Pliego de Prescripciones Técnicas Particulares reúne todas las normas a seguir para la realización de las obras de que es objeto el presente Proyecto.

1.2.- El presente Pliego, conjuntamente con los otros documentos requeridos el artículo 233 de la Ley 9/2017, de 8 de noviembre, de Contratos del Sector Público, por la que se transponen al ordenamiento jurídico español las Directivas del Parlamento Europeo y del Consejo 2014/23/UE y 2014/24/UE, de 26 de febrero de 2014, forma el Proyecto que servirá de base para la contratación de la obra de: PROYECTO BÁSICO Y DE EJECUCIÓN DE LAS OBRAS DE CONSERVACIÓN Y MANTENIMIENTO PARA LA SUBSANACIÓN DE HUMEDADES Y FILTRACIONES DEL EDIFICIO SITUADO EN LA C/ SANTA HORTENSIA, 30. MADRID, la cual es susceptible de ser entregada al uso a que se destina una vez finalizada la misma.

Las presentes prescripciones técnicas serán de obligada observación por el Contratista a quien se adjudique la obra, el cual deberá hacer constar que las conoce y que se compromete a ejecutar la obra con estricta sujeción a las mismas en la propuesta que formule y que sirva de base para la adjudicación.

1.4.- El presente Pliego de Prescripciones Técnicas Particulares tiene por finalidad regular la ejecución de las obras fijando los niveles técnicos y de la calidad exigibles, precisando las intervenciones que corresponden a la Administración y a sus Técnicos Facultativos, al Contratista o constructor de la misma, sus Técnicos y encargados, así como las relaciones entre todos ellos y sus correspondientes obligaciones en orden al cumplimiento del contrato de obra, con arreglo a la legislación de contratación administrativa aplicable (Ley 9/2017, de 8 de noviembre, de Contratos del Sector Público, por la que se transponen al ordenamiento jurídico español las Directivas del Parlamento Europeo y del Consejo 2014/23/UE y 2014/24/UE, de 26 de febrero de 2014) y en lo no previsto por la misma, a lo indicado en la Ley 38/1999, de 5 de noviembre de Ordenación de la Edificación, a excepción de lo dispuesto sobre garantías de suscripción obligatoria.

1.5.- En cuanto no se contemple en este pliego será de aplicación los pliegos de Prescripciones oficiales vigentes en el momento de ejecución de las obras y que se refieran a las correspondientes unidades de obra.
En el caso de discrepancia entre los distintos documentos de proyecto se establece la siguiente prelación:
- Mediciones y presupuesto.
- Planos
- Pliego de prescripciones
- Memoria

CAPÍTULO II
Descripción de las obras

2.1.- Las obras del contrato son las que quedan especificadas en los restantes documentos del Proyecto, tales como la memoria descriptiva, el estado de mediciones y el presupuesto general y los distintos planos que lo componen básicamente y que, en resumen, consisten en todas aquellas precisas para ejecutar el proyecto antes mencionado, desde los trabajos previos de demoliciones ó acondicionamiento del terreno hasta los acabados, incluyendo cimentaciones, estructura, cerramiento, cubrición, distribución, instalaciones, obras de exteriores, etc. a que hubiera lugar.

CAPÍTULO III
Características que deben tener los materiales a emplear

3.1. Todos los materiales a emplear en la presente obra serán de primera calidad y reunirán las condiciones exigidas en las condiciones generales de índole técnica prevista en el Pliego de Condiciones de la Edificación-1.973 y demás disposiciones vigentes referentes a materiales, normas de obligado cumplimiento y prototipos de construcción.

3.2. Todos los materiales a emplear en la presente obra, así como su transformación o conversión en obra, se someterán a los controles, previo ensayo, experimentación, sello de calidad, prescripciones técnicas..., conforme a las disposiciones vigentes, referentes a materiales o prototipos de construcción que les sean de aplicación, así como todos aquéllos que se crean necesarios para acreditar su calidad y funcionamiento, por cuenta de la Contrata. Cualquier otro que no haya sido especificado y que sea necesario realizar deberá ser aprobado por la Dirección Facultativa de las obras, bien entendido que será rechazado el que no reúna las condiciones exigidas por la buena práctica de la construcción.

Este certificado es ORIGINAL y está firmado digitalmente por la autoridad del COAM. Para verificar su validez, utilice estos códigos en la siguiente dirección. https://telematico.coam.org/Visado/validar.jsp
Reg. documental TL/017391/2022 Expediente 2006660592 id 2010054509 fecha 03/10/2022

COAM VISADO 2010054509 FECHA: 10/10/2022 TRP. Nº: TL/017391/2022

3.3. Los materiales no consignados en Proyecto que dieran lugar a precios contradictorios, reunirán las condiciones de bondad necesarias a juicio de la Dirección Facultativa, no teniendo el Contratista derecho a reclamación alguna por estas condiciones exigidas.

3.4. Pruebas para la recepción.

1.- Con carácter previo a la ejecución de las unidades de obra, los materiales habrán de ser reconocidos y aprobados por el Director de Ejecución de la obra. Si se hubiese efectuado su manipulación o colocación sin obtener dicha conformidad, deberán ser retirados todos aquéllos que la citada Dirección de Ejecución rechazara dentro de un plazo de treinta días.

2.- El Contratista presentará oportunamente muestras de cada clase de material a la aprobación del Director de Ejecución de la obra, las cuales se conservarán para efectuar en su día la comprobación o cotejo con los que se empleen en obra.

3.- Siempre que el Director de Ejecución de la obra lo estime necesario, serán efectuados por cuenta de la Contrata las pruebas y análisis que permitan apreciar las condiciones de los materiales a emplear.

Equipo y maquinaria.- El Contratista queda obligado a aportar a las obras el equipo de maquinaria y medios auxiliares que sea preciso para la buena ejecución de aquéllas en los plazos parciales y total convenidos en el contrato.

CAPÍTULO IV
Normas para la elaboración de las distintas unidades de obra

4.1.- El proyecto es el conjunto de documentos, mediante los cuales se definen y determinan las exigencias técnicas de las obras, contemplados en el artículo 233 de la Ley 9/2017, de 8 de noviembre, de Contratos del Sector Público, por la que se transponen al ordenamiento jurídico español las Directivas del Parlamento Europeo y del Consejo 2014/23/UE y 2014/24/UE, de 26 de febrero de 2014. El proyecto justifica técnicamente las soluciones propuestas en cada unidad de obra de acuerdo con las especificaciones requeridas por la normativa técnica aplicable.

4.2.- Cuando el proyecto se desarrolle o complete mediante proyectos parciales u otros documentos técnicos sobre tecnologías específicas o instalaciones del edificio, se mantendrá entre todos ellos la necesaria coordinación sin que se produzca una duplicidad en su documentación, al objeto de la mejor determinación de las características y descripción de las unidades de obra.

4.3. Replanteo.-

1.- Como actividad previa a cualquiera otra de la obra, por el Servicio de la Administración encargada de la misma, se procederá, en presencia del Contratista, a efectuar la comprobación del replanteo hecho previamente a la licitación, extendiéndose acta del resultado, que será firmada por ambas partes interesadas, remitiéndose un ejemplar completo al Servicio correspondiente, según lo dispuesto en el artículo 237 de la Ley 9/2017, de 8 de noviembre, de Contratos del Sector Público, por la que se transponen al ordenamiento jurídico español las Directivas del Parlamento Europeo y del Consejo 2014/23/UE y 2014/24/UE, de 26 de febrero de 2014.

2.- Cuando de dicha comprobación se desprenda la viabilidad del Proyecto, a juicio del facultativo Director de las obras y sin reserva por el Contratista, se darán comienzo a las mismas.

3.- En el caso contrario, se hará constar en el acta que queda suspendida la iniciación de las obras hasta que por la Autoridad u órgano que celebró el contrato se dicte la resolución que estime oportuna dentro de las facultades que le estén conferidas por la legislación de contratos.

4.4. La ejecución del contrato de obras se realizará a riesgo y ventura del Contratista, sin perjuicio de los casos de fuerza mayor previstos en el artículo 239 de la Ley 9/2017, de 8 de noviembre, de Contratos del Sector Público, por la que se transponen al ordenamiento jurídico español las Directivas del Parlamento Europeo y del Consejo 2014/23/UE y 2014/24/UE, de 26 de febrero de 2014.

4.5. Todos los trabajos incluidos en el presente Proyecto se ejecutarán esmeradamente, con arreglo a las buenas prácticas de la construcción, de acuerdo con las condiciones establecidas en el Pliego de Condiciones de la Edificación de la Dirección General de Arquitectura - 1.973, Pliego de Cláusulas Administrativas Particulares y al Proyecto que sirve de base al contrato, y cumpliendo estrictamente las instrucciones recibidas de la Dirección Facultativa, no pudiendo, por tanto, servir de pretexto al contratista la baja de subasta, para variar esa esmerada ejecución ni la primerísima calidad de las instalaciones proyectadas en cuanto a sus materiales y mano de obra, ni pretender proyectos adicionales. Cuando dichas instrucciones sean de carácter verbal deberán ser ratificadas por escrito en el más breve plazo posible, para que sean vinculantes para las partes.

Este certificado es ORIGINAL y está firmado digitalmente por la autoridad del COAM. Para verificar su validez, utilice estos códigos en la siguiente dirección. https://telematico.coam.org/Visado/validar.jsp
Reg. documental TL/017391/2022 Expediente 2006660592 id 2010054509 fecha 03/10/2022

COAM VISADO ID. 2010054509 EXP.: TL017391/2022 FECHA: 10/10/2022

4.6. Cumplimiento y observación de la normativa vigente.-

1.- Se tendrán presentes las disposiciones e instrucciones de tipo particular referentes a determinadas actividades, que serán de obligado cumplimiento, tales como el ya citado Pliego de Condiciones de la Edificación, aprobado por Orden ministerial de 4-6-76; así como la Normativa derivada de la aplicación del CTE, o las instrucciones EHE-08 para las obras de hormigón estructural.

2.- En cualquier caso se tendrán en cuenta todas las normas vigentes de obligado cumplimiento que sean aplicables desarrolladas en el apartado 10.7 de este pliego, y según el siguiente índice:

0) Normas de carácter general
- 0.1 Normas de carácter general

1) Estructuras
- 1.1 Acciones en la edificación
- 1.2 Acero
- 1.3 Fabrica de Ladrillo
- 1.4 Hormigón
- 1.5 Madera
- 1.6 Forjados

2) Instalaciones
- 2.1 Agua
- 2.2 Ascensores
- 2.3 Audiovisuales y Antenas
- 2.4 Calefacción, Climatización y Agua Caliente Sanitaria
- 2.5 Electricidad
- 2.6 Instalaciones de Protección contra Incendios

3) Cubiertas
- 3.1 Cubiertas

4) Protección
- 4.1 Aislamiento Acústico
- 4.2 Aislamiento Térmico
- 4.3 Protección Contra Incendios
- Seguridad y Salud en las obras de Construcción
- Seguridad de Utilización

5) Barreras arquitectónicas
- 5.1 Barreras Arquitectónicas

6) Varios
- 6.1 Instrucciones y Pliegos de Recepción
- 6.2 Medio Ambiente
- 6.3 Otros

ANEXO 1: COMUNIDAD DE MADRID

4.7. Si a juicio de la Dirección Facultativa hubiese alguna parte de obra mal ejecutada, el Contratista tendrá la obligación de demolerla y volverla a realizar cuantas veces fuera necesario, hasta que quede a satisfacción de dicha Dirección, no otorgando estos aumentos de trabajo derecho a percibir indemnización de ningún género, aunque las condiciones de mala ejecución de la obra se hubiesen notado después de la recepción, hasta que se cumpla el plazo de garantía, sin que ello pueda influir en los plazos parciales o en el total de ejecución de la obra.

4.8. Obligaciones exigibles al Contratista durante la ejecución de la obra.

1.- El Contratista está obligado a cumplir el contrato dentro del plazo total fijado para la realización del mismo, así como de los plazos parciales señalados para su ejecución sucesiva, en su caso. La demora en su ejecución será sancionada conforme determina el artículo 193 de la Ley 9/2017, de 8 de noviembre, de Contratos del Sector Público, por la que se transponen al ordenamiento jurídico español las Directivas del Parlamento Europeo y del Consejo 2014/23/UE y 2014/24/UE, de 26 de febrero de 2014.

2.- Marcha de los trabajos.- Para la ejecución del programa de trabajo, previsto en el artículo 233 de la Ley 9/2017, de 8 de noviembre, de Contratos del Sector Público, por la que se transponen al ordenamiento jurídico español las Directivas del Parlamento Europeo y del Consejo 2014/23/UE y 2014/24/UE, de 26 de febrero de 2014. y en el art. 144 del R.G.C.A.P., el Contratista deberá tener siempre en la obra un número de obreros proporcionado a la extensión de los trabajos y clases de éstos que estén ejecutándose.

Este certificado es ORIGINAL y está firmado digitalmente por la autoridad del COAM. Para verificar su validez, utilice estos códigos en la siguiente dirección. https://telematico.coam.org/Visado/validar.jsp
Reg. documental TL/017391/2022 Expediente 2006660592 id 2010054509 fecha 03/10/2022

COAM VISADO 2010054509 FECHA: 10/10/2022 TL/017391/2022

3.- Personal.- Todos los trabajos han de ejecutarse por personas especialmente preparadas. Cada oficio ordenará su trabajo armónicamente con los demás, procurando siempre facilitar la marcha de los mismos, en ventaja de la buena ejecución y rapidez de la construcción, ajustándose en la medida de lo posible a la planificación económica de la obra prevista en el Proyecto.

4.- El Contratista permanecerá en la obra durante la jornada de trabajo, pudiendo estar representado por un encargado apto, autorizado por escrito, para recibir instrucciones verbales y firmar recibos, planos y comunicaciones que se le dirijan.

5.- En todas las obras con presupuesto superior a cincuenta mil euros, y también en las que el respectivo Pliego de Cláusulas Particulares así lo determine, el Contratista vendrá obligado a tener al frente de la obra y por su cuenta a un constructor con la titulación profesional, que pueda intervenir en todas las cuestiones de carácter técnico relacionadas con la Contrata.

6.- El Contratista deberá colocar un cartel de obra de dimensiones y características definidas por la Consejería de Educación.

7.- El contratista está obligado al conocimiento y cumplimiento de todas las disposiciones vigentes sobre señalización de las obras e instalaciones y, en particular, de lo dispuesto en el artículo 41 del Código de la Circulación, en la O.M. de 14 de marzo de 1960 y la O.C. nº 67 de 1/1960, en la comunicación nº 32-62 C.V. de 9 de agosto de 1962 y O.C. 8.1.I.C., de 16 de julio de 1961, O.C. 8.2.I.C., de 223 de abril de 1962, etc., referente a la señalización de obras en carretera.

8.- El contratista señalizará reglamentariamente las zanjas abiertas, impedirá el acceso a ellas a personas ajenas de la obra, las rellenará a la mayor brevedad posible, vallará toda zona peligrosa y establecerá la vigilancia suficiente, en especial, de noche. Fijará suficientemente las señales en su posición apropiada para que no puedan ser sustraídas o cambiadas y mantendrá un servicio continuo de vigilancia que se ocupe de su reposición inmediata, en su caso. Asegurará el mantenimiento del tráfico en todo momento durante la ejecución de las obras.

Libro Oficial de Órdenes y Asistencias y Libro de Incidencias.-

Con objeto de que en todo momento se pueda tener un conocimiento exacto de la ejecución e incidencias de la obra, se llevará mientras dure la misma, el Libro de Órdenes y Asistencias, en el que quedarán reflejadas las visitas facultativas realizadas por la Dirección de la obra, las incidencias surgidas y, con carácter general, todos aquellos datos que sirvan para determinar con exactitud si por la Contrata se han cumplido los plazos y fases de ejecución previstas para la realización de las obras proyectadas.

1.- A tal efecto, a la formalización del contrato, se diligenciará dicho Libro en el Organismo que corresponda, el cual se entregará a la Contrata en la fecha del comienzo de las obras para su conservación en la oficina de la obra, en donde estará a disposición de la Dirección Facultativa y excepcionalmente de las autoridades que debidamente lo requieran.

2.- El Arquitecto Director de la obra, el Arquitecto Técnico Director de Ejecución de la obra, integrantes de la Dirección Facultativa, y los facultativos colaboradores en la Dirección de las obras, irán dejando constancia mediante las oportunas referencias, de sus visitas, inspecciones y, asimismo, de las incidencias que surjan en el transcurso de los trabajos, especialmente de las que obliguen a cualquier modificación del Proyecto, así como de las órdenes que se necesite dar al Contratista respecto a la ejecución de las obras, que serán de obligado cumplimiento por parte de éste.

3.- Este Libro de Órdenes y Asistencias, con carácter extraordinario, estará a disposición de cualquier autoridad debidamente designada para ello, que tuviera que realizar algún trámite o inspección relacionados con el desarrollo de la obra.

4.- Las anotaciones en el Libro de Órdenes y Asistencias darán fe a efectos de determinar las posibles causas de resolución e incidencias del contrato. Sin embargo, cuando el Contratista no estuviese conforme, podrá alegar en su descargo todas aquellas razones que abonen su postura aportando las pruebas que estimara pertinentes. Consignar una orden a través del correspondiente asiento en este Libro, no constituirá obstáculo para que cuando la Dirección Facultativa así lo estime conveniente, se efectúe la misma también por oficio.

5.- Cualquier modificación en la ejecución de las unidades de obra que presuponga la realización de distinto número de aquéllas en más o en menos, de las que figuren en el estado de Mediciones del Presupuesto del Proyecto, deberá de ser conocida y autorizada con carácter previo a su ejecución por el Arquitecto Director de las obras, haciéndose constar en el Libro de Órdenes y Asistencias, tanto la autorización como la comprobación formal posterior de su ejecución.

6.- En cada centro de trabajo existirá, con fines de control y seguimiento del Plan de Seguridad y Salud, un Libro de Incidencias que constará de hojas por duplicado, habilitado al efecto, que deberá mantenerse siempre en la obra y que estará en poder del Coordinador en materia de seguridad y salud durante la ejecución de la obra o, cuando no fuera necesaria la designación del mismo, en poder de la Dirección Facultativa. El régimen de acceso y registro de anotaciones en este Libro está regulado en el artículo 13 del Real Decreto 1627/1997, de 24 de octubre por el que se establecen disposiciones mínimas de seguridad y salud en las obras de construcción. Asimismo, en cada centro se custodiará la correspondiente documentación acreditativa del cumplimiento del Plan de Gestión de Residuos.

Este certificado es ORIGINAL y está firmado digitalmente por la autoridad del COAM. Para verificar su validez, utilice estos códigos en la siguiente dirección. https://telematico.coam.org/Visado/validar.jsp
Reg. documental TL/017391/2022 Expediente 2006660592 id 2010054509 fecha 03/10/2022

COAM VISADO ID. 2010054509 EXP. Nº: TL/017391/2022 FECHA: 10/10/2022

4.10. Planos de obra y documentación complementaria.-

1.- La Dirección Facultativa deberá recopilar en el curso de la obra toda la documentación que se haya elaborado para reflejar la realmente ejecutada, de modo que se pueda conocer, tras su conclusión y con el debido detalle, cuantos datos sean precisos para poder llevar a cabo posteriormente los trabajos de mantenimiento, conservación y, en su caso, de reparación o rehabilitación. Toda esta documentación será depositada en el lugar que ordene dicha Dirección y será responsable de su custodia.
2.- La documentación indicada en la prescripción anterior irá acompañada de una relación de todas las empresas y profesionales que hubieran intervenido en la construcción y de los documentos legalmente exigibles o que hubiere requerido la Dirección Facultativa, con los que se acredite la calidad de los procesos constructivos, materiales, instalaciones o cualquier otro elemento o parte de la obra.
3.- Para el cumplimiento de lo establecido en las dos prescripciones anteriores, la Dirección Facultativa tendrá derecho a exigir la cooperación de los empresarios y profesionales que hubieran participado directa o indirectamente en la ejecución de la obra y éstos deberán prestársela.

Libro del Edificio.-

Una vez se compruebe el replanteo, conforme a lo establecido en la prescripción 4.1., y se autorice el comienzo de la obra, la Dirección Facultativa irá formando el Libro del Edificio, con los siguientes documentos:

1.- Traslado de las anotaciones que se hagan en el Libro de Órdenes, Asistencias e incidencias, que sean significativas para el conocimiento, descripción, conservación así como mantenimiento de lo realmente ejecutado.
2.- Los planos y documentos indicados en la prescripción 4.10.
3.- Las normas e instrucciones sobre uso, conservación y mantenimiento que contenga el proyecto, completadas, en su caso, con las que la Dirección Facultativa considere necesarias, y con las que hubieren establecido los proveedores o suministradores de materiales o instalaciones específicas.
4.- Las calidades de los materiales utilizados, así como las garantías que emitan los constructores y sus proveedores o suministradores sobre la calidad de sus actividades y materiales.
5- Las normas de actuación en caso de siniestro o en situaciones de emergencia que puedan producirse durante la vida del edificio.
Los aspectos básicos de la ordenación y composición del contenido del Libro del Edificio se regularán de acuerdo con lo dispuesto en el Decreto 349/1999, de 30 de diciembre, de la Consejería de Obras Públicas, Urbanismo y Transportes de la Comunidad de Madrid, por la que se aprueba el modelo del “Libro del Edificio”.

4.12. Conservación, depósito y actualización del Libro del Edificio:

1.- Cuando el edificio esté en condiciones de inmediato y definitivo uso por contar con los servicios exigidos en el proyecto con arreglo al cual fue construido, un ejemplar del Libro del Edificio se depositará, en todo caso, en el Ayuntamiento del término municipal donde estuviera ubicado el edificio.
2.- Sin perjuicio de lo dispuesto en la prescripción anterior, al término de la obra, la Dirección Facultativa entregará a la Administración un ejemplar del Libro del Edificio y ésta lo tendrá siempre a disposición de los usuarios que tengan interés en consultarlo.
3.- El ejemplar del Libro del Edificio se irá completando o actualizando con la documentación técnica que posteriormente se redacte para llevar a cabo obras de ampliación, reforma o rehabilitación de todo el edificio o de algunas de sus plantas.

Las dudas que pudieran ocurrir respecto de los documentos del Proyecto, o si se hubiera omitido alguna circunstancia en ellos, se resolverán por la Dirección Facultativa de la obra en cuanto se relacione con la inteligencia de los planos, descripciones y detalles técnicos, debiendo someterse dicho Contratista a lo que la misma decida, comprometiéndose a seguir en todas sus instrucciones para que la obra se haga con arreglo a la práctica de la buena construcción, siempre que lo dispuesto no se oponga a las condiciones facultativas y económicas de este Pliego ni a las generales de la Comunidad de Madrid o del Estado.

Las aclaraciones e interpretaciones de los documentos del Proyecto, mediante órdenes e instrucciones correspondientes, se comunicarán precisamente por escrito al Contratista, a través del Libro de Órdenes de la obra. Cualquier reclamación que, en contra de las disposiciones tomadas por éstos, crea oportuno hacer el Contratista, habrá de dirigirla, dentro del plazo de tres días, a quien la hubiera dictado, el cual dará al Constructor, el correspondiente recibo, si este lo solicitase. Asimismo, el Contratista podrá requerir del Arquitecto o del Aparejador o Arquitecto Técnico, según sus respectivos cometidos, las instrucciones o aclaraciones que se precisen para la correcta interpretación y ejecución de lo proyectado.

Este certificado es ORIGINAL y está firmado digitalmente por la autoridad del COAM. Para verificar su validez, utilice estos códigos en la siguiente dirección. https://telematico.coam.org/Visado/validar.jsp
Reg. documental TL/017391/2022 Expediente 2006660592 id 2010054509 fecha 03/10/2022

COAM VISADO 2010054509 FECHA: 10/10/2022 TP. Nº: TL/017391/2022

4.13.- Las órdenes e instrucciones de la Dirección Facultativa de las obras se incorporan al Proyecto como interpretación, complemento o precisión de sus determinaciones. En cada documento, las especificaciones literales prevalecen sobre las gráficas y en los planos, la cota prevalece sobre la medida a escala.

CAPÍTULO V
Instalaciones auxiliares y precauciones a adoptar durante la construcción

5.1. Las precauciones a adoptar durante la construcción serán las establecidas en la Ley 31/1995, de 8 de noviembre, de Prevención de Riesgos Laborales y en los Reglamentos a los que se hace referencia en su artículo 6, siendo de aplicación la regulación de las materias comprendidas en dicho artículo que se contienen en los capítulos vigentes del Título II de la Ordenanza General de Seguridad e Higiene en el Trabajo, aprobada por Orden Ministerial de 9 de Marzo de 1.971, o en otras normas que contengan previsiones específicas sobre tales materias, así como las del estudio de seguridad y salud en obras de presupuesto de ejecución por contrata, incluido en el proyecto, igual o superior a 450.759,08€ y demás supuestos o, en su defecto, las del estudio básico de seguridad y salud, conforme al Real Decreto 1627/1997, de 24 de octubre, del Ministerio de la Presidencia, por el que se establecen disposiciones mínimas de seguridad y de salud en las obras de construcción.

La ejecución de las obras que figuran en el presente Proyecto requerirán las instalaciones auxiliares, que, a juicio de la Dirección Facultativa, sean necesarias para la buena marcha de dichas obras y el cumplimiento de los plazos establecidos.

CAPÍTULO VI
Forma de medición y valoración de las distintas unidades de obra y abono de las partidas alzadas

6.1. Mediciones.-

1.- La Dirección Facultativa de la obra realizará mensualmente y en la forma y condiciones que establece este Pliego de Prescripciones Técnicas Particulares, la medición de las unidades de obra ejecutadas durante el período de tiempo anterior.

2.- La medición del conjunto de unidades de obra que constituyen la obra a realizar se verificará aplicando a cada unidad de obra la unidad de medida que le sea más apropiada y siempre con arreglo a las mismas unidades adoptadas en el presupuesto, unidad completa, partida alzada, metros lineales, metros cuadrados, cúbicos, kilogramos, etc.

3.- Tanto las mediciones parciales como las que se ejecuten al final de la obra se realizarán conjuntamente con el Contratista, levantándose las correspondientes actas, que serán firmadas por ambas partes.

4.- Todas las mediciones que se efectúen comprenderán las unidades de obra realmente ejecutadas, no teniendo el Contratista derecho a reclamación de ninguna especie por las diferencias que se produjeran entre las mediciones que se ejecuten y las que figuren en el estado de mediciones del Proyecto, así como tampoco por los errores de clasificación de las diversas unidades de obra que figuren en los estados de valoración.

5.- Para las obras o partes de obra cuyas dimensiones y características hayan de quedar posterior y definitivamente ocultas, el contratista está obligado a avisar a la Dirección con la suficiente antelación, a fin de que ésta pueda realizar las correspondientes mediciones y toma de datos, levantando los planos que las definan, cuya conformidad suscribirá el Contratista. A falta de aviso anticipado, cuya existencia corresponde probar al Contratista, queda éste obligado a aceptar las decisiones de la Administración sobre el particular.

6.2. Valoraciones.-

1.- Las valoraciones de las unidades de obra que figuran en el presente Proyecto, se efectuarán multiplicando el número de éstas resultantes de las mediciones por el precio unitario asignado a las mismas en el presupuesto.

2.- En el precio unitario aludido en el párrafo anterior se consideran incluidos los gastos del transporte de materiales, las indemnizaciones o pagos que hayan de hacerse por cualquier concepto, así como todo tipo de impuestos fiscales que graven los materiales por el Estado, Comunidad Autónoma, Provincia o Municipio, durante la ejecución de las obras, así como toda clase de cargas sociales. También serán de cuenta del Contratista los honorarios, tasas y demás impuestos o gravámenes que se originen con ocasión de las inspecciones, aprobación y comprobación de las instalaciones del edificio y/o de la obra.

3.- El Contratista no tendrá derecho por ello a pedir indemnización alguna por las causas enumeradas. En el precio de cada unidad de obra van comprendidos todos los materiales accesorios, medios auxiliares y operaciones necesarias para dejar la obra terminada y en disposición de recibirse, aunque no figuren todos ellos especificados en la descomposición o descripción del precio.

4.- Todos los gastos que por su concepto sean asimilables a los que corresponden, según normativa, como costes indirectos, se considerarán siempre incluidos en los precios de las unidades de obra del proyecto cuando no figuren en el presupuesto valorados en unidades de obra o en partidas alzadas.

Este certificado es ORIGINAL y está firmado digitalmente por la autoridad del COAM. Para verificar su validez, utilice estos códigos en la siguiente dirección. https://telematico.coam.org/Visado/validar.jsp
Reg. documental TL/017391/2022 Expediente 2006660592 id 2010054509 fecha 03/10/2022

COAM VISADO ID. 2010054509 FECHA: 10/10/2022 TIPO: TL/017391/2022

5.- Las obras concluidas se abonarán con arreglo a los precios consignados en el presupuesto. Cuando por consecuencia de rescisión u otra causa fuese preciso valorar obras incompletas, se aplicarán los precios del presupuesto, sin que pueda pretenderse cada valoración de la obra fraccionada en otra forma que la establecida en los cuadros de descomposición de precios.

6.- Si ocurriese algún caso excepcional o imprevisto en el cual fuese necesaria la designación de precios contradictorios entre la Administración y el Contratista, estos precios deberán fijarse de acuerdo con lo establecido en el artículo 242 de la Ley 9/2017, de 8 de noviembre, de Contratos del Sector Público, por la que se transponen al ordenamiento jurídico español las Directivas del Parlamento Europeo y del Consejo 2014/23/UE y 2014/24/UE, de 26 de febrero de 2014.

Relaciones valoradas.-

1.- El Director de la obra, junto con el Director de ejecución de la obra, tomando como base las mediciones de las unidades de obra y los precios contratados que figuren en el cuadro de precios unitarios del presupuesto del proyecto, redactará mensualmente una relación valorada de los trabajos ejecutados a origen, desde el comienzo de la obra.

2.- No podrá omitirse la redacción de dicha relación valorada mensual por el hecho de que, en algún mes, la obra realizada haya sido de pequeño volumen o incluso nula, a menos que la Administración hubiese acordado la suspensión de la obra.

3.- El Contratista, que presenciará las operaciones de valoración y medición para extender esta relación, tendrá un plazo de diez días hábiles para examinarlas. Deberá en dicho plazo dar su conformidad o hacer, en su caso contrario, las reclamaciones que considere convenientes. Transcurrido este plazo sin formular alegaciones se considerará otorgada la conformidad del Contratista a la relación valorada. En caso contrario, y de aceptarse en todo o parte las alegaciones del contratista, éstas se tendrán en cuenta a la hora de redactar la próxima relación valorada o, en su caso, en la certificación final o en la liquidación del contrato.

4.- Estas relaciones valoradas no tendrán más que carácter provisional a buena cuenta y no suponen la aprobación de las obras que en ellas se comprenden. Se formarán multiplicando los resultados de la medición por los precios correspondientes y por los porcentajes adoptados para formar el presupuesto base de licitación y descontando, si hubiere lugar a ello, la cantidad correspondiente al tanto por ciento de baja o mejora producido en la licitación.

6.4. Obras que se abonarán al Contratista y precios de las mismas.-

1.- Se abonará al Contratista la obra que realmente ejecute con sujeción al Proyecto que sirve de base al contrato o las modificaciones del mismo autorizadas por la superioridad, o a las órdenes que con arreglo a sus facultades le haya comunicado por escrito, el Director de la obra, siempre que dicha obra se encuentre ajustada a los preceptos del contrato y sin que su importe pueda exceder de la cifra total de los presupuestos aprobados. Por consiguiente, el número de unidades que figuran en el Proyecto o en el presupuesto no podrá servirle de fundamento para entablar reclamaciones de ninguna especie, salvo en los casos de rescisión.

2.- Tanto en las certificaciones de obra como en la liquidación, se abonarán las hechas por el Contratista a los precios de ejecución material que figuran en el cuadro de precios unitarios del presupuesto del proyecto para cada unidad de obra y a los precios de las nuevas unidades de obra no previstas en el contrato, que hayan sido debidamente autorizados y, teniendo en cuenta, lo prevenido en los correspondientes pliegos para abonos de obras defectuosas, materiales acopiados, partidas alzadas y abonos a cuenta del equipo puesto en obra.

3.- El cálculo de los precios de las distintas unidades de la obra es el resultado de sumar los costes directos, los indirectos, los gastos generales y el beneficio industrial.

Se considerarán <u>costes directos:</u>

a) La mano de obra, con sus pluses, cargas y seguros sociales, que intervienen directamente en la ejecución de la unidad de obra.
b) Los materiales, a los precios resultantes a pie de obra, que queden integrados en la unidad de que se trate o que sean necesarios para su ejecución.
c) Los equipos y sistemas técnicos de la seguridad e higiene para la prevención y protección de accidentes y enfermedades profesionales.
d) Los gastos de personal, combustible, energía, etc., que tengan lugar por accionamiento o funcionamiento de la maquinaria e instalaciones utilizadas en la ejecución de la unidad de obras.
e) Los gastos de amortización y conservación de la maquinaria, instalaciones, sistemas y equipos anteriormente citados,

Este certificado es ORIGINAL y está firmado digitalmente por la autoridad del COAM. Para verificar su validez, utilice estos códigos en la siguiente dirección. https://telematico.coam.org/Visado/validar.jsp
Reg. documental TL/017391/2022 Expediente 2006660592 id 2010054509 fecha 03/10/2022

COAM VISADO 2010054509 EXP. Nº: TL/017391/2022 FECHA: 10/10/2022

Se considerarán costes indirectos:

Los gastos de instalación de oficinas a pie de obra, comunicaciones, edificación de almacenes, talleres, pabellones temporales para obreros, laboratorios, seguros, etc., los del personal técnico y administrativo adscrito exclusivamente a la obra y los imprevistos. Todos estos gastos, se cifrarán en un porcentaje de los costes directos.

Se considerarán gastos generales:

Los gastos generales de empresa, gastos financieros, cargas fiscales y tasas e impuestos de la administración legalmente establecidas. Se cifrarán como un porcentaje de la suma de los costes directos e indirectos (en los contratos de obras de la Administración Pública este porcentaje se establece un 13 por 100).

Beneficio industrial:

El beneficio industrial del Contratista se establece en el 6 por 100 sobre la suma de las anteriores partidas.

Precio de ejecución material:

Se denominará precio de ejecución material al resultado obtenido por la suma de los anteriores conceptos a excepción del beneficio industrial y los gastos generales.
Precio de contrata:

El precio de contrata es la suma de los costes directos, los indirectos, los gastos generales y el beneficio industrial.

El IVA gira sobre esta suma pero no integra el precio.

4.- Al resultado de la valoración efectuada de este modo se le aumentará el tanto por ciento adoptado para formar el presupuesto base de licitación, y la cifra que se obtenga se multiplicará por el coeficiente de adjudicación, obteniendo así la relación valorada que se aplicará a la certificación de obra correspondiente al período de pago, de acuerdo con el contenido del Pliego de Cláusulas Administrativas Particulares del contrato.

5. Serán obligatorias para el Contratista las modificaciones en el contrato de obras que procedan, con arreglo a lo establecido en el artículo 242 de la Ley 9/2017, de 8 de noviembre, de Contratos del Sector Público, por la que se transponen al ordenamiento jurídico español las Directivas del Parlamento Europeo y del Consejo 2014/23/UE y 2014/24/UE, de 26 de febrero de 2014.

6. Cuando se juzgue necesario emplear materiales para ejecutar obras que no figuren en el Proyecto, se valorará su importe a los precios asignados a otras obras o materiales análogos si los hubiera, y en caso contrario, se discutirá entre el Director de la obra y el Contratista, sometiéndolos a la superior aprobación por parte del Órgano contratante. Los nuevos precios, convenidos por uno u otro procedimiento, se sujetarán en cualquier caso a lo establecido en el párrafo 6.4.2. del presente capítulo.

7. Cuando el Contratista, con autorización del Director de la obra, emplease materiales de más esmerada preparación o de mayor tamaño que lo estipulado en el Proyecto, sustituyéndose una clase de fábrica por otra que tenga asignado un mayor precio, ejecutándose con mayores dimensiones o cualquier otra modificación que sea beneficiosa a juicio de la Administración contratante, no tendrá derecho, sin embargo, sino a lo que le correspondería si hubiese construido la obra con estricta sujeción a lo proyectado o contratado.

8. Variaciones sobre las unidades de obra ejecutadas.-

8.1.- Sólo podrán introducirse variaciones, sin previa aprobación de la Administración, cuando consistan en la alteración en el número de unidades realmente ejecutadas sobre las previstas en las mediciones del proyecto, siempre que no representen un incremento del gasto superior al 10 % del precio primitivo del contrato, I.V.A., excluido.

8.2.- Las variaciones mencionadas en el apartado anterior, respetando en todo caso, el límite indicado, se irán incorporando a las relaciones valoradas mensuales y deberán ser recogidas y abonadas en las certificaciones mensuales, conforme a lo prescrito en el artículo 240 de la Ley 9/2017, de 8 de noviembre, de Contratos del Sector Público, por la que se transponen al ordenamiento jurídico español las Directivas del Parlamento Europeo y del Consejo 2014/23/UE y 2014/24/UE, de 26 de febrero de 2014, en la certificación final de obra.

8.3.- No obstante, cuando con posterioridad a las mismas hubiere necesidad de introducir en el proyecto modificaciones de las previstas en el artículo 242 de la Ley 9/2017, de 8 de noviembre, de Contratos del Sector Público, por la que se transponen al ordenamiento jurídico español las Directivas del Parlamento Europeo y del Consejo 2014/23/UE y 2014/24/UE, de 26 de febrero de 2014. habrán de ser recogidas tales variaciones en la propuesta a elaborar, sin necesidad de esperar para hacerlo a la certificación final citada.

Este certificado es ORIGINAL y está firmado digitalmente por la autoridad del COAM. Para verificar su validez, utilice estos códigos en la siguiente dirección. https://telematico.coam.org/Visado/validar.jsp
Reg. documental TL/017391/2022 Expediente 2006660592 id 2010054509 fecha 03/10/2022

COAM VISADO ID. 2010054509 FECHA: 10/10/2022 EXP.: TL017391/2022

9. Abono de las partidas alzadas.-

9.1.- Para la ejecución material de las partidas alzadas figuradas en el Proyecto de obra a las que afecta la baja de adjudicación, deberá obtenerse la aprobación de la Dirección Facultativa. A tal efecto, antes de proceder a su realización se someterá a su consideración el detalle desglosado del importe de la misma, el cual, si es de conformidad, podrá ejecutarse.

9.2.- De las partidas unitarias o alzadas que en el estado de mediciones o presupuesto figuran, serán a justificar las susceptibles de ser medidas en todas sus partes en unidades de obra, con precios unitarios, siendo las restantes de abono íntegro.

CAPITULO VII
Condiciones facultativas. Delimitación general de los agentes de la edificación.

7.1.- Son agentes de la edificación todas las personas, físicas o jurídicas, que intervienen en el proceso de la edificación. Sus obligaciones vendrán determinadas por lo dispuesto en la legislación de contratos de las Administraciones Públicas, por el contrato que origina su intervención, y en lo no contemplado en la misma, por las disposiciones de la Ley de Ordenación de la Edificación y demás disposiciones que sean de aplicación.

7.2.- La Administración.

1.- Es el Organismo público que decide, impulsa, programa y financia, con recursos propios o ajenos, las obras de edificación.

2. Son obligaciones de la Administración:

Ostentar sobre el solar la titularidad de un derecho que le faculte para construir en él.

Facilitar la documentación e información previa necesaria para la redacción del proyecto, así como autorizar al Director de la obra las posteriores modificaciones del mismo.

Gestionar y obtener las preceptivas licencias y autorizaciones administrativas, así como suscribir el acta de recepción de la obra, a través del Funcionario facultativo que designe al efecto.

7.3.- El Proyectista:

1.- El proyectista es el agente que, por encargo de la Administración y con sujeción a la normativa técnica y urbanística correspondiente, redacta el proyecto.

2.- Podrán redactar proyectos parciales del proyecto, o partes que lo complementen, otros técnicos, de forma coordinada con el autor de éste. Cuando el proyecto se desarrolle o complete mediante proyectos parciales u otros documentos técnicos, cada proyectista asumirá la titularidad de su proyecto, si bien el autor del proyecto deberá suscribir y conformar la totalidad de los documentos que lo integren, que deberán haber sido redactados bajo su coordinación y dirección.

3.-. Son obligaciones del proyectista:

Estar en posesión de la titulación académica y profesional habilitante de Arquitecto, Arquitecto Técnico, Ingeniero o Ingeniero Técnico, según corresponda, y cumplir las condiciones exigibles para el ejercicio de la profesión, de acuerdo con lo indicado en el artículo 10 de la Ley de Ordenación de la Edificación.

Redactar el proyecto con sujeción a la normativa vigente y a la que se haya establecido en el contrato.

7.4.- El Contratista:

1.- El contratista es el agente que asume, contractualmente ante la Administración, el compromiso de ejecutar con medios humanos y materiales, propios o ajenos, las obras o parte de las mismas con sujeción al proyecto y al contrato.

2.- Son obligaciones del contratista:

Ejecutar la obra con sujeción al proyecto, a la legislación aplicable y a las instrucciones del Director de la obra y del Director de Ejecución de la obra, a fin de alcanzar la calidad exigida en el proyecto.

Este certificado es ORIGINAL y está firmado digitalmente por la autoridad del COAM. Para verificar su validez, utilice estos códigos en la siguiente dirección. https://telematico.coam.org/Visado/validar.jsp
Reg. documental TL/017391/2022 Expediente 2006660592 id 2010054509 fecha 03/10/2022

COAM VISADO 2010054509 FECHA: 10/10/2022 EXP. Nº: TL/017391/2022

Tener la titulación o capacitación profesional que habilita para el cumplimiento de las condiciones exigibles para actuar como contratista.

Designar al jefe de obra que asumirá la representación técnica del constructor en la obra y que por su titulación o experiencia deberá tener la capacitación adecuada de acuerdo con las características y la complejidad de la obra.

Asignar a la obra los medios humanos y materiales que su importancia requiera y organizar los trabajos de construcción, redactando los planes de obras que se precisen y proyectando o autorizando las instalaciones provisionales y medios auxiliares de la obra.

Firmar el acta de comprobación del replanteo o de comienzo de la obra y el acta de recepción de la misma.

Facilitar al Director de obra los datos necesarios para la elaboración de la documentación de la obra ejecutada.

Elaborar el Plan de Seguridad y Salud de la obra en aplicación del Estudio correspondiente y disponer en todo caso la ejecución de las medidas preventivas, velando por su cumplimiento y por la observancia de la normativa vigente en materia de seguridad e higiene en al trabajo, en concordancia con lo dispuesto en el Real Decreto 1627/1997, de 24 de octubre, por el que se establecen disposiciones mínimas de seguridad y salud en las obras de construcción.

Elaborar el Plan de Gestión de Residuos conforme a Real Decreto 105/2008, de 1 de febrero, por el que se regula la producción y gestión de los residuos de construcción y demolición.

Ostentar la jefatura de todo el personal que intervenga en la obra y coordinar las intervenciones de los subcontratistas.

Asegurar la idoneidad de todos y cada uno de los materiales y elementos constructivos que se utilicen, comprobando los preparativos en obra y rechazando, por iniciativa propia o por prescripción del Director de Ejecución de la obra, los suministros o prefabricados que no cuenten con las garantías o documentos de idoneidad requeridos por las normas de aplicación.
Custodiar el Libro de órdenes y seguimiento de la obra, y dar el enterado a las anotaciones que se practiquen en el mismo, así como el Libro de Incidencias.
Facilitar a la Dirección Facultativa, con la antelación suficiente, los materiales precisos para el cumplimiento de su cometido.
Suscribir las certificaciones parciales de obra, la certificación final y la liquidación de la obra..
Concertar los seguros de accidentes de trabajo y de daños a terceros durante la obra.
Deberá tener siempre a mano un número proporcionado de obreros a la extensión de los trabajos que se estén ejecutando en la obra.
El Contratista deberá colocar un cartel de obra de dimensiones y características definidas por la Consejería de Educación.
El contratista está obligado al conocimiento y cumplimiento de todas las disposiciones vigentes sobre señalización de las obras e instalaciones y, en particular, de lo dispuesto en el artículo 41 del Código de la Circulación, en la O.M. de 14 de marzo de 1960 y la O.C. nº 67 de 1/1960, en la comunicación nº 32-62 C.V. de 9 de agosto de 1962 y O.C. 8.1.I.C., de 16 de julio de 1961, O.C. 8.2.I.C., de 23 de abril de 1962, etc., referente a la señalización de obras en carretera.
El contratista señalizará reglamentariamente las zanjas abiertas, impedirá el acceso a ellas a personas ajenas de la obra, las rellenará a la mayor brevedad posible, vallará toda zona peligrosa y establecerá la vigilancia suficiente, en especial, de noche. Fijará suficientemente las señales en su posición apropiada para que no puedan ser sustraídas o cambiadas y mantendrá un servicio continuo de vigilancia que se ocupe de su reposición inmediata, en su caso. Asegurará el mantenimiento del tráfico en todo momento durante la ejecución de las obras.

3.- El Contratista deberá habilitar en la obra una oficina en la que existirá una mesa o tablero adecuado, en el que puedan extenderse y consultarse los planos. En dicha oficina tendrá siempre el Contratista a disposición de la Dirección Facultativa:

a)- El Proyecto de Ejecución completo, incluidos los complementos que en su caso redacte el Arquitecto.
b)- La Licencia de Obras
c)- El Libro de Órdenes y Asistencias
d)- El Plan de Seguridad e Higiene
e)- El Plan de Gestión de Residuos
e)- El Libro de Incidencias
f)- La normativa vigente de seguridad y salud en el trabajo.

4.- El Contratista viene obligado a comunicar a la Administración la persona designada como delegado suyo en la obra, que tendrá carácter de Jefe de la misma, con dedicación plena y con facultades para representarle y adoptar en todo momento cuantas disposiciones competan a la contrata. Cuando la importancia de las obras lo requiera y así se consigne en

Este certificado es ORIGINAL y está firmado digitalmente por la autoridad del COAM. Para verificar su validez, utilice estos códigos en la siguiente dirección. https://telematico.coam.org/Visado/validar.jsp
Reg. documental TL/017391/2022 Expediente 2006660592 id 2010054509 fecha 03/10/2022

COAM VISADO ID. 2010054509 FECHA: 10/10/2022 EXPD.: TL017391/2022

el "Pliego de Cláusulas Administrativas Particulares" el delegado del Contratista será un facultativo de grado superior o grado medio, según los casos.

5.- El Jefe de la obra estará presente durante la jornada legal de trabajo y acompañará a la Dirección Facultativa en las visitas que haga a las obras, poniéndose a su disposición para la práctica de los reconocimientos que se consideren necesarios y suministrándole los datos precisos para la comprobación de las mediciones y liquidaciones.

6.- El Contratista, de acuerdo con la Dirección Facultativa, entregará en el acto de la recepción, los planos de todas las instalaciones ejecutadas en la obra, con las modificaciones o estado definitivo en que hayan quedado, junto con el resto de la documentación requerida para la formalización del Libro del Edificio.

7.- El Contratista se compromete igualmente a entregar las autorizaciones que preceptivamente tienen que expedir las Delegaciones Provinciales de Industria, Sanidad, etc., y autoridades locales, para la puesta en servicio de las referidas instalaciones.

8.- Son también por cuenta del Contratista, todos los arbitrios, tasas, licencias municipales, vallas, alumbrado, multas, etc. Que ocasionen las obras hasta su total terminación.

9 .- Es obligación del contratista el depósito de la fianza u otra garantía financiera equivalente que responda de la correcta gestión de los residuos de construcción y demolición que se producirán en la obra de acuerdo a la ORDEN 2726/2009, de 16 de julio, de la Consejería de Medio Ambiente de la Comunidad de Madrid

7.5.- El Director de la obra:

1. El Director de la obra es el agente que, formando parte de la Dirección Facultativa, dirige el desarrollo de la obra en los aspectos técnicos., estéticos, urbanísticos y medioambientales, de conformidad con el proyecto que la define, la licencia de edificación y demás autorizaciones preceptivas y las condiciones del contrato, con el objeto de asegurar su adecuación al fin propuesto.
2. Podrán dirigir las obras de los proyectos parciales otros técnicos, bajo la coordinación del Director de la obra.
3. Son obligaciones del director de obra:

Estar en posesión de la titulación académica y profesional habilitante de Arquitecto, Arquitecto Técnico, Ingeniero o Ingeniero Técnico, según corresponda y cumplir las condiciones exigibles para el ejercicio de la profesión, según lo establecido el artículo 12 de la Ley de Ordenación de la Edificación.
Verificar el replanteo y la adecuación de la cimentación y de la estructura proyectadas a las características geotécnicas del terreno.
Resolver las contingencias que se produzcan en la obra y consignar en el Libro de Órdenes y Asistencias las instrucciones precisas para la correcta interpretación del proyecto.
Elaborar, a requerimiento de la Administración o con su conformidad, eventuales modificaciones del proyecto, que vengan exigidas por la marcha de la obra siempre que las mismas se adapten a las disposiciones normativas contempladas y observadas en la redacción del proyecto.
Suscribir, el acta de comprobación del replanteo o de comienzo de obra y el acta de recepción de la obra, así como expedir las certificaciones parciales y la liquidación final de las unidades de obra ejecutadas.
Elaborar y suscribir la documentación de la obra ejecutada para entregarla a la Administración.
Redactar los complementos o rectificaciones del proyecto que se precisen.
Asistir a las obras, cuantas veces lo requiera su naturaleza y complejidad, a fin de resolver las contingencias que se produzcan e impartir las órdenes complementarias que sean precisas para conseguir la correcta solución arquitectónica.
Coordinar la intervención en obra de otros técnicos que, en su caso, concurran a la dirección con función propia en aspectos parciales de su especialidad.
Las restantes establecidas en la legislación de contratos.

7.6.- El Director de Ejecución de la obra:

1.- El Director de Ejecución de la obra es el agente que, formando parte de la Dirección Facultativa, asume la función técnica de dirigir la ejecución material de la obra y de controlar cualitativa y cuantitativamente la construcción y la calidad de lo edificado.

2.- Son obligaciones del director de la ejecución de la obra:

Estar en posesión de la titulación académica y profesional habilitante y cumplir las condiciones exigibles para el ejercicio de la profesión. Cuando las obras a realizar tengan por objeto la construcción de edificios para los usos indicados en el grupo a) del apartado 1 del artículo 2, de la Ley de Ordenación de la Edificación, la titulación académica y profesional habilitante será la de Arquitecto Técnico. Será esta, asimismo, la titulación habilitante para las obras del grupo b) que fueran dirigidas por arquitectos. En los demás casos la dirección de la ejecución de la obra puede ser desempeñada, indistintamente, por profesionales con la titulación de Arquitecto, Arquitecto Técnico, Ingeniero o Ingeniero Técnico.
Verificar la recepción en obra de los productos de construcción, ordenando la realización de ensayos y pruebas precisas y el plan de control de calidad de la obra.

Este certificado es ORIGINAL y está firmado digitalmente por la autoridad del COAM. Para verificar su validez, utilice estos códigos en la siguiente dirección. https://telematico.coam.org/Visado/validar.jsp
Reg. documental TL/017391/2022 Expediente 2006660592 id 2010054509 fecha 03/10/2022

Dirigir la ejecución material de la obra comprobando los replanteos, los materiales, la correcta ejecución y disposición de los elementos constructivos y de las instalaciones, de acuerdo con el proyecto, con la normativa técnica aplicable y con las reglas de la buena construcción y con las instrucciones que en interpretación técnica de éste dicte, en su caso, el Director de la obra.
Consignar en el Libro de Órdenes y Asistencias las instrucciones precisas.
Suscribir el acta de comprobación del replanteo o de comienzo de obra y el acta de recepción de la obra, así como elaborar y suscribir las mediciones de obra ejecutada, las certificaciones parciales, la certificación final y la liquidación final de las unidades de obra ejecutadas, conjuntamente con el Director de la obra.
Colaborar con los restantes agentes en la elaboración de la documentación de la obra ejecutada, aportando los resultados del control realizado.
Las restantes que se establecen en la legislación de contratos.

7.7.- El coordinador en materia de seguridad y salud:

El coordinador en materia de seguridad y salud será nombrado por la Administración contratante y deberá estar en posesión de la titulación académica y profesional habilitante.

Son obligaciones del coordinador de seguridad y salud:

1.- Coordinar la aplicación de los principios generales de prevención y de seguridad.

2.- Coordinar las actividades de la obra para garantizar que los contratistas y, en su caso, los subcontratistas y los trabajadores autónomos apliquen de manera coherente y responsable los principios de la acción preventiva que se recogen en el artículo 15 de la Ley de Prevención de Riesgos Laborales durante la ejecución de la obra Aprobar el plan de seguridad y salud elaborado por el contratista y, en su caso, las modificaciones introducidas en el mismo.

3.- Coordinar las acciones y funciones de control de la aplicación correcta de los métodos de trabajo.

4.- Todas aquellas otras funciones que le asigna la normativa vigente en la materia.

7.8.- Entidades y laboratorios de control de la calidad de la edificación:

1. Son entidades de control de calidad de la edificación aquéllas capacitadas para prestar asistencia técnica en la verificación de la calidad del proyecto, de los materiales y de la ejecución de la obra y sus instalaciones de acuerdo con el proyecto y la normativa aplicable.
2. Son laboratorios de ensayos para el control de calidad de la edificación los capacitados para prestar asistencia técnica, mediante la realización de ensayos o pruebas de servicio de los materiales, sistemas o instalaciones de una obra de edificación.
3. Son obligaciones de las entidades y de los laboratorios de control de calidad:
Prestar asistencia técnica y entregar los resultados de su actividad a la Administración autora del encargo y, en todo caso, al Director de la Ejecución de las obras.
Justificar la capacidad suficiente de medios materiales y humanos necesarios para realizar adecuadamente los trabajos contratados, en su caso, a través de la correspondiente acreditación oficial otorgada por las Comunidades Autónomas con competencia en la materia.

CAPITULO VIII
Cláusulas finales

8.1. El Contratista de acuerdo con la Dirección Facultativa, entregará en el acto de la recepción los planos de todas las instalaciones ejecutadas en la obra, con las modificaciones o estado definitivo en que han quedado.

8.2. El Contratista se compromete a entregar en el acto de la recepción en el Servicio correspondiente del Organismo Contratante, las autorizaciones que preceptivamente tienen que expedir las Delegaciones Provinciales de Industria, Sanidad, etc. y autoridades locales para la puesta en servicio de las referidas instalaciones, salvo excepción debidamente justificada por causas no imputables al Contratista.

8.3. Son también de cuenta del Contratista el impuesto del valor añadido y todos los arbitrios, tasas, licencias municipales, vallas, alumbrado, multas, etc., que ocasionen las obras hasta su total terminación, así como la documentación necesaria para la formalización del Libro del Edificio, según establece el Decreto 349/1999, de 30 de diciembre.

8.4. Para todo aquello no detallado expresamente en los artículos anteriores y en especial sobre las condiciones que deberán reunir los materiales que se empleen en la obra, así como la ejecución de cada unidad de obra y las normas para

Este certificado es ORIGINAL y está firmado digitalmente por la autoridad del COAM. Para verificar su validez, utilice estos códigos en la siguiente dirección. https://telematico.coam.org/Visado/validar.jsp
Reg. documental TL/017391/2022 Expediente 2006660592 id 2010054509 fecha 03/10/2022

COAM VISADO ID. 2010054509 EXP. Nº: TL/017391/2022 FECHA: 10/10/2022

su medición y valoración regirá el Pliego de Condiciones Técnicas de la Dirección General de Arquitectura del Ministerio de la Vivienda de 1973.

8.5. Se tendrán presentes las disposiciones e instrucciones de tipo particular referentes a determinadas actividades, que serán de obligado cumplimiento, tales como el ya citado Pliego de Condiciones de la Edificación, aprobado por Orden ministerial de 4-6-76; así como la Normativa derivada de la aplicación del CTE, o las instrucciones EHE-08 para las obras de hormigón estructural para las obras de hormigón estructural aprobadas en el REAL DECRETO 1247/2008.

8.6. De acuerdo con el artículo 1º A) .1., del Decreto 462/1971, de 11 de marzo, en la ejecución de las obras se cumplirán todas las normas de la Presidencia del Gobierno, Ministerio de Fomento y demás Ministerios, así como Organismos de la Comunidad de Madrid y Entidades Locales, vigentes en materia de edificación, obras públicas o instalaciones, así como la Normativa vigente sobre Higiene y Seguridad en el Trabajo, de cuyo conocimiento y estricto cumplimiento está obligado el contratista ejecutor de las obras y las sucesivas que se publiquen en el transcurso de las obras. A tal fin se incluye como apéndice inseparable de este Pliego la relación de la normativa técnica vigente aplicable sobre construcción.

Madrid, Julio de 2022

Fdo. Elena Blanco López
Arquitecta colegiada COAM 15.071

Este certificado es ORIGINAL y está firmado digitalmente por la autoridad del COAM. Para verificar su validez, utilice estos códigos en la siguiente dirección. https://telematico.coam.org/Visado/validar.jsp
Reg. documental TL/017391/2022 Expediente 2006660592 id 2010054509 fecha 03/10/2022

COAM VISADO 2010054509 FECHA: 10/10/2022 EXP. Nº: TL/017391/2022

2. PRESCRIPCIONES GENERALES DE RECEPCIÓN DE PRODUCTOS Y EJECUCIÓN EN OBRA

7 ACONDICIONAMIENTO DEL TERRENO

7.2 EXCAVACIONES

7.2.4 Control de movimientos	1. Será preceptivo el seguimiento de movimientos en fondo y entorno de la excavación, utilizando una adecuada instrumentación si: a) no es posible descartar la presencia de estados límite de servicio en base al cálculo o a medidas prescriptivas; b) las hipótesis de cálculo no se basan en datos fiables.
	2. Este seguimiento debe planificarse de modo que permita establecer: c) la evolución de presiones intersticiales en el terreno con objeto de poder deducir las presiones efectivas que se van desarrollando en el mismo; d) movimientos verticales y horizontales en el terreno para poder definir el desarrollo de deformaciones; e) en el caso de producirse deslizamiento, la localización de la superficie límite para su análisis retrospectivo, del que resulten los parámetros de resistencia utilizables para el proyecto de las medidas necesarias de estabilización; f) el desarrollo de movimientos en el tiempo, para alertar de la necesidad de adoptar medidas urgentes de estabilización.

7.3 RELLENOS

7.3.3 Procedimientos de colocación y compactación del relleno	1. Se establecerán los procedimientos de colocación y compactación del relleno para cada zona o tongada de relleno en función de su objeto y comportamiento previstos.
	2. Los procedimientos de colocación y compactación del relleno deben asegurar su estabilidad en todo momento evitando además cualquier perturbación del subsuelo natural.
	3. El proceso de compactación se definirá en función de la compacidad a conseguir y de los siguientes factores: a) naturaleza del material; b) método de colocación; c) contenido de humedad natural y sus posibles variaciones; d) espesores inicial y final de tongada; e) temperatura ambiente y posibles precipitaciones; f) uniformidad de compactación; g) naturaleza del subsuelo; h) existencia de construcciones adyacentes al relleno.
	4. El relleno que se coloque adyacente a estructuras debe disponerse en tongadas de espesor limitado y compactarse con medios de energía pequeña para evitar daño a estas construcciones.
	5. Previamente a la colocación de rellenos bajo el agua debe dragarse cualquier suelo blando existente.
7.3.4 Control del relleno	1. El control de un relleno debe asegurar que el material, su contenido de humedad en la colocación y su grado final de compacidad obedece a lo especificado en el Pliego de Condiciones de proyecto.
	2. Habitualmente, el grado de compacidad se especificará como porcentaje del obtenido como máximo en un ensayo de referencia como el Proctor.
	3. En escolleras o en rellenos que contengan una proporción alta de tamaños gruesos no son aplicables los ensayos Proctor. En este caso se comprobará la compacidad por métodos de campo, tales como definir el proceso de compactación a seguir en un relleno de prueba, comprobar el asentamiento de una pasada adicional del equipo de compactación, realización de ensayos de carga con placa o el empleo de métodos sísmicos o dinámicos.
	4. La sobrecompactación puede producir efectos no deseables tales como: a) altas presiones de contacto sobre estructuras enterradas o de contención; b) modificación significativa de la granulometría en materiales blandos o quebradizos.

7.4 GESTIÓN DEL AGUA

7.4.2 Generalidades	1. A efectos de este DB se entenderá por gestión del agua el control del agua freática (agotamientos o rebajamientos) y el análisis de las posibles inestabilidades de las estructuras enterradas en el terreno por roturas hidráulicas (subpresión, sifonamiento, erosión interna o tubificación).

Este certificado es ORIGINAL y está firmado digitalmente por la autoridad del COAM. Para verificar su validez, utilice estos códigos en la siguiente dirección. https://telematico.coam.org/Visado/validar.jsp
Reg. documental TL/017391/2022 Expediente 2006660592 id 2010054509 fecha 03/10/2022

COAM VISADO ID. 2010054509 FECHA: 10/10/2022 NºP. Nº: TL/017391/2022

7.4.2 Agotamientos y rebajamientos del agua freática	1. Cualquier esquema de agotamiento del agua del terreno o de reducción de sus presiones debe necesariamente basarse en los resultados de un estudio previo geotécnico e hidrogeológico.
	2. Para permeabilidad decreciente del terreno la remoción del agua se hará: a) por gravedad; b) por aplicación de vacío; c) por electroósmosis.
	3. En condiciones en que la remoción del agua en el solar genere una subsidencia inaceptable en el entorno, el esquema de agotamiento podrá ir acompañado de un sistema de recarga de agua a cierta distancia de la excavación.
	4. El esquema de achique debe satisfacer, según proceda, las siguientes condiciones: a) en excavaciones, el efecto del rebajamiento debe evitar inestabilidades, tanto en taludes como en el fondo de la excavación, como por ejemplo las debidas a presiones intersticiales excesivas en un estrato confinado por otro de inferior permeabilidad; b) el esquema de achique no debe promover asientos inaceptables en obras o servicios vecinos, ni interferir indebidamente con esquemas vecinos de explotación del agua freática; c) el esquema de achique debe impedir las pérdidas de suelo en el trasdós o en la base de la excavación. Deben emplearse al efecto filtros o geocompuestos adecuados que aseguren que el agua achicada no transporta un volumen significativo de finos; d) el agua achicada debe eliminarse sin que afecte negativamente al entorno; e) la explotación del esquema de achique debe asegurar los niveles freáticos y presiones intersticiales previstos en el proyecto, sin fluctuaciones significativas; f) deben existir suficientes equipos de repuesto para garantizar la continuidad del achique; g) el impacto ambiental en el entorno debe ser permisible; h) en el proyecto se debe prever un seguimiento para controlar el desarrollo de niveles freáticos, presiones intersticiales y movimientos del terreno y comprobar que no son lesivos al entorno; i) en caso de achiques de larga duración además debe comprobarse el correcto funcionamiento de los elementos de aspiración y los filtros para evitar perturbaciones por corrosión o depósitos indeseables.

7.4.3 Roturas hidráulicas	1. Se considerarán, según proceda, los siguientes tipos posibles de roturas hidráulicas: a) roturas por subpresión de una estructura enterrada o un estrato del subsuelo cuando la presión intersticial supera la sobrecarga media total; b) rotura por levantamiento del fondo de una excavación del terreno del borde de apoyo de una estructura, por excesivo desarrollo de fuerzas de filtración que pueden llegar a anular la presión efectiva pudiendo iniciarse el sifonamiento; c) rotura por erosión interna que representa el mecanismo de arrastre de partículas del suelo en el seno de un estrato, o en el contacto de dos estratos de diferente granulometría, o de un contacto terreno-estructura; d) rotura por tubificación, en la que se termina constituyendo, por erosión remontante a partir de una superficie libre, una tubería o túnel en el terreno, con remoción de apreciables volúmenes de suelo y a través de cuyo conducto se producen flujos importantes de agua.
	2. Para evitar estos fenómenos se deben adoptar las medidas necesarias encaminadas a reducir los gradientes de filtración del agua.
	3. Las medidas de reducción de gradientes de filtración del agua consistirán, según proceda en: e) incrementar, por medio de tapices impermeables, la longitud del camino de filtración del agua; f) filtros de protección que impidan la pérdida al exterior de los finos del terreno; g) pozos de alivio para reducir subpresiones en el seno del terreno.
	4. Para verificar la resistencia a la subpresión se aplicará la expresión (2.1) siendo: $E_{d,dst} = G_{d,dst} + Q_{d,dst}$ (7.1) $E_{d,stb} = G_{d,stb}$ (7.2) Donde: $E_{d,dst}$ es el valor de cálculo del efecto de las acciones desestabilizadoras $E_{d,stb}$ es el valor de cálculo del efecto de las acciones estabilizadoras $G_{d,dst}$ es el valor de cálculo del efecto de las acciones permanentes desestabilizadoras $Q_{d,dst}$ es el valor de cálculo del efecto de las acciones variables desestabilizadoras $G_{d,stb}$ es el valor de cálculo del efecto de las acciones permanentes estabilizadoras
	5. Los valores de cálculo Gd,dst y Qd,dst se obtendrán aplicando unos coeficientes de mayoración de 1 y 1,5 a los valores característicos de las acciones permanentes y variables desestabilizadoras, respectivamente.
	6. El valor Gd,stb se obtendrá aplicando un coeficiente de minoración de 0,9 al valor característico de las acciones permanentes estabilizadoras.
	7. En el caso de intervenir en la estabilidad a la subpresión, la resistencia al esfuerzo cortante del terreno se aplicarán los siguientes coeficientes de seguridad parciales γM: a) para la resistencia drenada al esfuerzo cortante, $\gamma_M = \gamma_{c'} = \gamma_{\Phi'} = 1{,}25$ b) para la resistencia sin drenaje al esfuerzo cortante, $\gamma_M = \gamma_{cu} = 1{,}40$

Este certificado es ORIGINAL y está firmado digitalmente por la autoridad del COAM. Para verificar su validez, utilice estos códigos en la siguiente dirección. https://telematico.coam.org/Visado/validar.jsp
Reg. documental TL/017391/2022 Expediente 2006660592 id 2010054509 fecha 03/10/2022

COAM VISADO 2010054509 FECHA: 10/10/2022 EXP. Nº: TL/017391/2022

8 MEJORA O REFUERZO DEL TERRENO

8.1 Generalidades	1. A efectos de este DB se entenderá por mejora o refuerzo del terreno el incremento de sus propiedades resistentes o de rigidez para poder apoyar sobre él adecuadamente cimentaciones, viales o servicios.
8.2 Condiciones iniciales del terreno	1. Antes de decidir o implementar cualquier tipo de mejora o refuerzo del terreno deben establecerse, adecuadamente, las condiciones iniciales del terreno mediante el oportuno estudio geotécnico.
8.3 Elección del procedimiento de mejora o refuerzo del terreno	1. La mejora o refuerzo del terreno podrá hacerse mediante su mezcla con aglomerantes hidráulicos, sustitución, precarga, compactación dinámica, vibro-flotación, inyección, inyección de alta presión (jet grouting), u otros procedimientos que garanticen un incremento adecuado de sus propiedades.
	2. Para elegir el proceso más adecuado de mejora o refuerzo del terreno deben tomarse en consideración, según proceda, los siguientes factores: a) espesor y propiedades del suelo o relleno a mejorar; b) presiones intersticiales en los diferentes estratos; c) naturaleza, tamaño y posición de la estructura a apoyar en el terreno; d) prevención de daños a las obras o servicios adyacentes; e) mejora provisional o permanente del terreno; f) en términos de las deformaciones previsibles, la relación entre el método de mejora del terreno y la secuencia constructiva; g) los efectos en el entorno, incluso la posible contaminación por substancias tóxicas (en el caso en que éstas se introdujeran en el terreno en el proceso de mejora) o las modificaciones en el nivel freático; h) la degradación de los materiales a largo plazo (por ejemplo en el caso de inyecciones de materiales inestables).
8.4 Condiciones constructivas y de control	1. En el proyecto se establecerán las especificaciones de los materiales a emplear, las propiedades del terreno tras su mejora y las condiciones constructivas y de control.
	2. Los criterios de aceptación, fijados en el proyecto para el método que pueda adoptarse de mejora del terreno, consistirán en unos valores mínimos de determinadas propiedades del terreno tras su mejora.
	3. La consecución de estos valores o de valores superiores a los mínimos, tras el proceso de mejora, debe ser adecuadamente contrastada.

9 ANCLAJES AL TERRENO

9.4 Condiciones constructivas y de control	1. Para la ejecución de los anclajes así como para la realización de ensayos de control mencionados en 9.1.5 y su supervisión, se consideran válidas las especificaciones contenidas en la norma UNEEN 1537:2001.

ANEJO G. NORMAS DE REFERENCIA

Normativa UNE	UNE 22 381:1993 Control de vibraciones producidas por voladuras.
	UNE 22 950-1:1990 Propiedades mecánicas de las rocas. Ensayos para la determinación de la resistencia. Parte 1: Resistencia a la compresión uniaxial.
	UNE 22 950-2:1990 Propiedades mecánicas de las rocas. Ensayos para la determinación de la resistencia. Parte 2: Resistencia a tracción. Determinación indirecta (ensayo brasileño).
	UNE 80 303-1:2001 Cementos con características adicionales. Parte 1: Cementos resistentes a los sulfatos.
	UNE 80 303-2:2001 Cementos con características adicionales. Parte 2: Cementos resistentes al agua de mar.
	UNE 80 303-3:2001 Cementos con características adicionales. Parte 3: Cementos de Bajo calor de hidratación.
	UNE 103 101:1995 Análisis granulométrico de suelos por tamizado.

Este certificado es ORIGINAL y está firmado digitalmente por la autoridad del COAM. Para verificar su validez, utilice estos códigos en la siguiente dirección. https://telematico.coam.org/Visado/validar.jsp
Reg. documental TL/017391/2022 Expediente 2006660592 id 2010054509 fecha 03/10/2022

COAM VISADO ID. 2010054509 FECHA: 10/10/2022 EXPTE: TL/017391/2022

	UNE 103 102:1995 Análisis granulométrico de suelos finos por sedimentación. Método del densímetro.
	UNE 103 103:1994 Determinación del límite líquido de un suelo por el método del aparato de Casagrande.
	UNE 103 104:1993 Determinación del limite plástico de un suelo.
	UNE 103 108:1996 Determinación de las características de retracción de un suelo.
	UNE 103 200:1993 Determinación del contenido de carbonatos en los suelos.
	UNE 103 202:1995 Determinación cualitativa del contenido en sulfatos solubles de un suelo.
	UNE 103 204:1993 Determinación del contenido de materia orgánica oxidable de un suelo por el método del permanganato potásico.
	UNE 103 300:1993 Determinación de la humedad de un suelo mediante secado en estufa.
	UNE 103 301:1994 Determinación de la densidad de un suelo. Método de la balanza hidrostática.
	UNE 103 302:1994 Determinación de la densidad relativa de las partículas de un suelo.
	UNE 103 400:1993 Ensayo de rotura a compresión simple en probetas de suelo.
	UNE 103 401:1998 Determinación de los parámetros de resistentes al esfuerzo cortante de una muestra de suelo en la caja de corte directo.
	UNE 103 402:1998 Determinación de los parámetros resistentes de una muestra de suelo en el equipo triaxial.
	UNE 103 405:1994 Geotecnia. Ensayo de consolidación unidimensional de un suelo en edómetro. UNE 103 500:1994 Geotecnia. Ensayo de compactación. Proctor normal.
	UNE 103 501:1994 Geotecnia. Ensayo de compactación. Proctor modificado.
	UNE 103 600:1996 Determinación de la expansividad de un suelo en el aparato Lambe.
	UNE 103 601:1996 Ensayo del hinchamiento libre de un suelo en edómetro.
	UNE 103 602:1996 Ensayo para calcular la presión de hinchamiento de un suelo en edómetro.
	UNE 103 800:1992 Geotecnia. Ensayos in situ. Ensayo de penetración estándar (SPT).
	UNE 103 801:1994 Prueba de penetración dinámica superpesada.
	UNE 103 802:1998 Geotecnia. Prueba de penetración dinámica pesada.
	UNE 103 804:1993 Geotecnia. Procedimiento internacional de referencia para el ensayo de penetración con el cono (CPT).
	UNE EN 1 536:2000 Ejecución de trabajos especiales de geotecnia. Pilotes perforados.
	UNE EN 1 537:2001 Ejecución de trabajos geotécnicos especiales. Anclajes.
	UNE EN 1 538:2000 Ejecución de trabajos geotécnicos especiales. Muros-pantalla.
	UNE EN 12 699:2001 Realización de trabajos geotécnicos especiales. Pilotes de desplazamiento.

Normativa ASTM	ASTM : G57-78 (G57-95a) Standard Test Method for field measurement of soil resistivity using the Wenner Four-Electrode Method.
	ASTM : D 4428/D4428M-00 Standard Test Methods for Crosshole Seismic Testing.

Normativa NLT	NLT 225:1999 Estabilidad de los áridos y fragmentos de roca frente a la acción de desmoronamiento en agua.
	NLT 254:1999 Ensayo de colapso en suelos.
	NLT 251:1996 Determinación de la durabilidad al desmoronamiento de rocas blandas.

Este certificado es ORIGINAL y está firmado digitalmente por la autoridad del COAM. Para verificar su validez, utilice estos códigos en la siguiente dirección. https://telematico.coam.org/Visado/validar.jsp
Reg. documental TL/017391/2022 Expediente 2006660592 id 2010054509 fecha 03/10/2022

COAM VISADO 2010054509 FECHA: 10/10/2022 VIP Nº TL/017391/2022

ESTRUCTURAS DE HORMIGÓN ARMADO-Según EHE Instrucción de hormigón estructural

TÍTULO 6. CONTROL

Capítulo XIV. Bases generales del Control de Calidad

Artículo 80º. Control de calidad	El Título 6º de esta Instrucción desarrolla principalmente el control de recepción que se realiza en representación de la Administración Pública contratante o, en general, de la Propiedad. En esta Instrucción se establece con carácter preceptivo el control de recepción de la calidad del hormigón y de sus materiales componentes; del acero, tanto de las armaduras activas como de las pasivas; de los anclajes, empalmes, vainas, equipos y demás accesorios característicos de la técnica del pretensado; de la inyección, y de la ejecución de la obra. El fin del control es comprobar que la obra terminada tiene las características de calidad especificadas en el proyecto, que serán las generales de esta Instrucción, más las específicas contenidas en el Pliego de Prescripciones Técnicas Particulares. Debe entenderse que las aprobaciones derivadas del control de calidad son aprobaciones condicionadas al buen funcionamiento de la obra durante los plazos legalmente establecidos. La eficacia final del control de calidad es el resultado de la acción complementaria del control ejercido por el productor (control interno) y del control ejercido por el receptor (control externo).
	Comentarios En función de las partes a las que representa pueden distinguirse los siguientes tipos de control: a) Control interno. Se lleva a cabo por el proyectista, el contratista, subcontratista, o por el proveedor, cada uno dentro del alcance de su tarea específica dentro del proceso de construcción, pudiendo ser: - por propia iniciativa; - de acuerdo con reglas establecidas por el cliente o por una organización independiente. b) Control externo. El control externo, comprendiendo todas las medidas establecidas por la Propiedad, se lleva a cabo por un profesional u organización independiente, encargados de esta labor por la Propiedad o por la autoridad competente. Este control consiste en: - comprobar las medidas de control interno; - establecer procedimientos adicionales de control independientes de los sistemas de control interno. Atendiendo a la tarea controlada puede clasificarse el control de calidad en: a) Control de proyecto. Es el realizado por organizaciones independientes encargadas por el cliente, siendo su misión el comprobar los niveles de calidad teóricos de la obra. b) Control de materiales. Tiene por fin comprobar que los materiales son conformes con las especificaciones del proyecto. c) Control de ejecución. Su misión es comprobar que se respetan las especificaciones establecidas en el proyecto, así como las recogidas en esta Instrucción. Como se ha indicado, el articulado de esta Instrucción hace referencia, fundamentalmente, al Control externo. Además del Control externo, es siempre recomendable la existencia de un Control interno, realizado, según el caso, por el proyectista, fabricante o constructor.

Este certificado es ORIGINAL y está firmado digitalmente por la autoridad del COAM. Para verificar su validez, utilice estos códigos en la siguiente dirección. https://telematico.coam.org/Visado/validar.jsp
Reg. documental TL/017391/2022 Expediente 2006660592 id 2010054509 fecha 03/10/2022

COAM VISADO ID. 2010054509 EXP. Nº: TL/017391/2022 FECHA: 10/10/2022

Capítulo XV. Control de materiales

Artículo 81º. Control de los componentes del hormigón	En el caso de hormigones fabricados en central, ya sea de hormigón preparado o central de obra, cuando disponga de un Control de Producción deberá cumplir la Orden del Ministro de Industria y Energía de fecha 21 de diciembre de 1995 y Disposiciones que la desarrollan. Dicho control debe estar en todo momento claramente documentado y la correspondiente documentación estará a disposición de la Dirección de Obra y de los Laboratorios que eventualmente ejerzan el control externo del hormigón fabricado. El control de los componentes del hormigón se realizará de la siguiente manera: a) Si la central dispone de un Control de Producción y está en posesión de un Sello o Marca de Calidad, oficialmente reconocido por un Centro Directivo de las Administraciones Públicas (General del Estado o Autonómicas), en el ámbito de sus respectivas competencias, no es necesario el control de recepción en obra de los materiales componentes del hormigón. Los referidos Centros Directivos remitirán a la Secretaría General Técnica del Ministerio de Fomento, por cada semestre natural cerrado, la relación de centrales con Sello o Marca de Calidad por ellos reconocidos, así como los retirados o anulados, para su publicación. b) Si el hormigón, fabricado en central, está en posesión de un *distintivo reconocido* o un CC-EHE, ambos en el sentido expuesto en el Artículo 1º, no es necesario el control de recepción en obra de sus materiales componentes. Los hormigones fabricados en centrales, en las que su producción de hormigón esté en posesión de un *distintivo reconocido* o un CC-EHE, ambos en el sentido expuesto en el Artículo 1º, tendrán la misma consideración, a los efectos de esta Instrucción que los hormigones fabricados en centrales que estén en posesión de un Sello o Marca de Calidad en el sentido expuesto en a). c) En otros casos, no contemplados en a) o b), se estará a lo dispuesto en los apartados siguientes de este Artículo. **Comentarios** Si la central está ubicada en territorio español, dispondrá siempre de un control de producción (69.2.1), pero si no lo está puede no disponer de dicho control, por lo que no es contradictorio el primer párrafo de este artículo en relación con el citado apartado.
81.1. Cemento	La recepción del cemento se realizará de acuerdo con lo establecido en la vigente Instrucción para la Recepción de Cementos, entendiéndose que los beneficios que en ella se otorgan a los Sellos o Marcas de Calidad oficialmente reconocidos se refieren exclusivamente a los *distintivos reconocidos* y al CC-EHE, ambos en el sentido expuesto en el Artículo 1º. En cualquier caso el responsable de la recepción del cemento en la central de hormigonado u obra, deberá conservar durante un mínimo de 100 días una muestra de cemento de cada lote suministrado.
81.1.1. Especificaciones	Son las del Artículo 26º de esta Instrucción más las contenidas en el Pliego de Prescripciones Técnicas Particulares. No podrán utilizarse lotes de cemento que no lleguen acompañados del certificado de garantía del fabricante, firmado por una persona física, según lo prescrito en 26.2.
81.1.2. Ensayos	La toma de muestras se realizará según se describe en la vigente Instrucción para la Recepción de Cementos. Antes de comenzar el hormigonado, o si varían las condiciones de suministro, y cuando lo indique la Dirección de Obra se realizarán los ensayos físicos, mecánicos y químicos previstos en la Instrucción antes citada, además de los previstos, en su caso, en el Pliego de Prescripciones Técnicas Particulares, más los correspondientes a la determinación de ión Cl–, según el Artículo 26º. Al menos una vez cada tres meses de obra, y cuando lo indique la Dirección de Obra, se comprobarán: componentes del cemento, principio y fin de fraguado, resistencia a compresión y estabilidad de volumen, según las normas de ensayo establecidas en la referida Instrucción. Cuando al cemento pueda eximírsele, de acuerdo con lo establecido en la vigente Instrucción para la Recepción de Cementos y en 81.1, de los ensayos de recepción, la Dirección de Obra podrá, asimismo eximirle, mediante comunicación escrita, de las exigencias de los dos párrafos anteriores, siendo sustituidas por la documentación de identificación del cemento y los resultados del autocontrol que se posean. En cualquier caso deberán conservarse muestras preventivas durante 100 días.
81.1.3. Criterios de aceptación o rechazo	El incumplimiento de alguna de las especificaciones, salvo demostración de que no supone riesgo apreciable tanto desde el punto de vista de las resistencias mecánicas como del de la durabilidad, será condición suficiente para el rechazo de la partida de cemento.
81.2. Agua de amasado	
81.2.1. Especificaciones	Son las del Artículo 27º más las contenidas, en su caso, en el Pliego de Prescripciones Técnicas Particulares.
81.2.2. Ensayos	Cuando no se posean antecedentes de su utilización en obras de hormigón, o en caso de duda, se realizarán los ensayos citados en el Artículo 27º.

Este certificado es ORIGINAL y está firmado digitalmente por la autoridad del COAM. Para verificar su validez, utilice estos códigos en la siguiente dirección. https://telematico.coam.org/Visado/validar.jsp
Reg. documental TL/017391/2022 Expediente 2006660592 id 2010054509 fecha 03/10/2022

COAM VISADO 2010054509 EXP. Nº TL/017391/2022 FECHA 03/10/2022

	Comentarios Las comprobaciones prescritas en el articulado tienen un doble carácter: - De control del lote correspondiente, para aceptarlo o rechazarlo. - De comprobación del control interno relativo al cemento utilizado, por comparación con los certificados suministrados por el fabricante.
81.2.3. Criterios de aceptación o rechazo	El incumplimiento de las especificaciones será razón suficiente para considerar el agua como no apta para amasar hormigón, salvo justificación técnica documentada de que no perjudica apreciablemente las propiedades exigibles al mismo, ni a corto ni a largo plazo.
81.3. Áridos	
81.3.1. Especificaciones	Son las del Artículo 28.o más las contenidas, en su caso, en el Pliego de Prescripciones Técnicas Particulares.
81.3.2. Ensayos	Antes de comenzar la obra, siempre que varíen las condiciones de suministro, y si no se dispone de un certificado de idoneidad de los áridos que vayan a utilizarse emitido como máximo un año antes de la fecha de empleo por un laboratorio oficial u oficialmente acreditado, se realizarán los ensayos de identificación mencionados en 28.1. y los correspondientes a las condiciones físico-químicas, físico-mecánicas y granulométricas, especificados en 28.3.1, 28.3.2 y 28.3.3. Se prestará gran atención durante la obra al cumplimiento del tamaño máximo del árido, a la constancia del módulo de finura de la arena y a lo especificado en 28.2. y 28.3.1. En caso de duda se realizarán los correspondientes ensayos de comprobación.
81.3.3. Criterios de aceptación o rechazo	El incumplimiento de las prescripciones de 28.1, o de 28.3, es condición suficiente para calificar el árido como no apto para fabricar hormigón, salvo justificación especial de que no perjudica apreciablemente las propiedades exigibles al mismo, ni a corto ni a largo plazo. El incumplimiento de la limitación de 28.2, hace que el árido no sea apto para las piezas en cuestión. Si se hubiera hormigonado algún elemento con hormigón fabricado con áridos en tal circunstancia, deberán adoptarse las medidas que considere oportunas la Dirección de Obra a fin de garantizar que, en tales elementos, no se han formado oquedades o coqueras de importancia que puedan afectar a la seguridad o durabilidad del elemento.
81.4. Otros componentes del hormigón	
81.4.1. Especificaciones	Son las del Artículo 29º más las que pueda contener el Pliego de Prescripciones Técnicas Particulares. No podrán utilizarse aditivos que no se suministren correctamente etiquetados y acompañados del certificado de garantía del fabricante, firmado por una persona física, según lo prescrito en 29.1. En el caso de hormigón armado o en masa, cuando se utilicen cenizas volantes o humo de sílice, se exigirá el correspondiente certificado de garantía emitido por un laboratorio oficial u oficialmente acreditado con los resultados de los ensayos prescritos en 29.2.
	Comentarios Las prescripciones del articulado vienen a establecer, en espera de una certificación general de los aditivos, una certificación para cada obra en particular, que permite seleccionar al comienzo de la misma las marcas y tipos que pueden emplearse a lo largo de ella sin que sus efectos sean perjudiciales para las características de calidad del hormigón o para las armaduras. Se recomienda que los ensayos sobre aditivos se realicen de acuerdo con UNE EN 480-1:98, 480-6:97, 480-8:97, UNE 83206:85, 83207:85, 83208:85, 83209:86, 83210:88EX, 83211:87, 83225:86, 83226:86, 83227:86, 83254:87EX, 83258:88EX y 83259:87EX. Como, en general, no será posible establecer un control permanente sobre los componentes químicos del aditivo en la marcha de la obra, se establece que el control que debe realizarse en obra sea la simple comprobación de que se emplean aditivos aceptados en la fase previa, sin alteración alguna. Se comprobará que las características de la adición empleada no varían a lo largo de la obra. Se recomienda que la toma de muestras y el control sobre las cenizas volantes se realicen de acuerdo con las UNE 83421:87EX, 83414:90EX y EN 450:95.

Este certificado es ORIGINAL y está firmado digitalmente por la autoridad del COAM. Para verificar su validez, utilice estos códigos en la siguiente dirección. https://telematico.coam.org/Visado/validar.jsp
Reg. documental TL/017391/2022 Expediente 2006660592 id 2010054509 fecha 03/10/2022

COAM VISADO ID. 2010054509 Nº 017391/2022 2006660592 03/10/2022

81.4.2. Ensayos	a) Antes de comenzar la obra se comprobará en todos los casos el efecto de los aditivos sobre las características de calidad del hormigón. Tal comprobación se realizará mediante los ensayos previos del hormigón citados en el Artículo 86º. Igualmente se comprobará, mediante los oportunos ensayos realizados en un laboratorio oficial u oficialmente acreditado, la ausencia en la composición del aditivo de compuestos químicos que puedan favorecer la corrosión de las armaduras y se determinará el pH y residuo seco según los procedimientos recogidos en las normas UNE 83210:88 EX, 83227:86 y UNE EN 480-8:97. Como consecuencia de lo anterior, se seleccionarán las marcas y tipos de aditivos admisibles en la obra. La constancia de las características de composición y calidad serán garantizadas por el fabricante correspondiente. b) Durante la ejecución de la obra se vigilará que los tipos y marcas del aditivo utilizado sean precisamente los aceptados según el párrafo anterior. c) Por lo que respecta a las adiciones, antes de comenzar la obra se realizarán en un laboratorio oficial u oficialmente acreditado los ensayos citados en los artículos 29.2.1 y 29.2.2. La determinación del índice de actividad resistente deberá realizarse con cemento de la misma procedencia que el previsto para la ejecución de la obra. d) Al menos una vez cada tres meses de obra se realizarán las siguientes comprobaciones sobre las adiciones: trióxido de azufre, pérdida por calcinación y finura para las cenizas volantes, y pérdida por calcinación y contenido de cloruros para el humo de sílice, con el fin de comprobar la homogeneidad del suministro.

81.4.3. Criterios de aceptación o rechazo	El incumplimiento de alguna de las especificaciones será condición suficiente para calificar el aditivo o la adición como no apto para agregar a hormigones. Cualquier posible modificación de las características de calidad del producto que se vaya a utilizar, respecto a las del aceptado en los ensayos previos al comienzo de la obra, implicará su no utilización, hasta que la realización con el nuevo tipo de los ensayos previstos en 81.4.2 autorice su aceptación y empleo en la obra.

Artículo 82º. Control de la calidad del hormigón	El control de la calidad del hormigón comprenderá normalmente el de su resistencia, consistencia y durabilidad, con independencia de la comprobación del tamaño máximo del árido, según 81.3, o de otras características especificadas en el Pliego de Prescripciones Técnicas Particulares. El control de calidad de las características del hormigón se realizará de acuerdo con lo indicado en los Artículos 83.o a 89.o siguientes. La toma de muestras del hormigón se realizará según UNE 83300:84. Además, en el caso de hormigón fabricado en central, se comprobará que cada amasada de hormigón esté acompañada por una hoja de suministro debidamente cumplimentada de acuerdo con 69.2.9.1 y firmada por una persona física. Las hojas de suministro, sin las cuales no está permitida la utilización del hormigón en obra, deben ser archivadas por el Constructor y permanecer a disposición de la Dirección de la Obra hasta la entrega de la documentación final de control.

Artículo 83º. Control de la consistencia del hormigón	

83.1. Especificaciones	La consistencia será la especificada en el Pliego de Prescripciones Técnicas Particulares, o la indicada, en su momento, por la Dirección de Obra, de acuerdo con 30.6, tanto para los hormigones en los que la consistencia se especifica por tipo o por el asiento en cono de Abrams.
	Comentarios El control de la consistencia pone en manos de la Dirección de Obra un criterio de aceptación condicionada y de rechazo de las amasadas de hormigón, al permitirle detectar anomalías en la dosificación, especialmente por lo que a la dosificación de agua se refiere. Para evitar problemas de rechazo de un hormigón ya colocado en obra (correspondiente al primer cuarto de vertido de la amasada), es recomendable efectuar una determinación de consistencia al principio del vertido, aún cuando la aceptación o rechazo debe producirse en base a la consistencia medida en la mitad central, de acuerdo con UNE 83300:84. No obstante esta condición adicional de aceptación, no realizando el ensayo entre 1/4 y 3/4 de la descarga, debe pactarse de forma directa con el Suministrador o Constructor.

83.2. Ensayos	Se determinará el valor de la consistencia, mediante el cono de Abrams de acuerdo con la UNE 83313:90. - Siempre que se fabriquen probetas para controlar la resistencia. - En los casos previstos en 88.2. (control reducido). - Cuando lo ordene la Dirección de Obra.

83.3. Criterios de aceptación o rechazo	Si la consistencia se ha definido por su tipo, la media aritmética de los dos valores obtenidos según UNE 83313:90 tiene que estar comprendida dentro del intervalo correspondiente. Si la consistencia se ha definido por su asiento, la media de los dos valores debe estar comprendida dentro de la tolerancia. El incumplimiento de las condiciones anteriores implicará el rechazo automático de la amasada correspondiente y la corrección de la dosificación.

Este certificado es ORIGINAL y está firmado digitalmente por la autoridad del COAM. Para verificar su validez, utilice estos códigos en la siguiente dirección. https://telematico.coam.org/Visado/validar.jsp
Reg. documental TL/017391/2022 Expediente 2006660592 id 2010054509 fecha 03/10/2022

COAM VISADO 2010054509 FECHA: 10/10/2022 TLF/: TL/017391/2022

Artículo 84º. Control de la resistencia del hormigón

Independientemente de los ensayos de control de materiales componentes y de la consistencia del hormigón a que se refieren los Artículos 81º y 83º, respectivamente y los que puedan prescribirse en el Pliego de Prescripciones Técnicas Particulares, los ensayos de control de la resistencia del hormigón previstos en esta Instrucción con carácter preceptivo, son los indicados en el Artículo 88º.

Otros tipos de ensayos son los llamados de Información Complementaria, a los que se refiere el Artículo 89º.

Finalmente, antes del comienzo del hormigonado puede resultar necesaria la realización de ensayos previos o ensayos característicos, los cuales se describen en los Artículos 86º y 87º respectivamente.

Los ensayos previos, característicos y de control, se refieren a probetas cilíndricas de 15 x 30 cm, fabricadas, curadas y ensayadas a compresión a 28 días de edad según UNE 83301:91, UNE 83303:84 y UNE 83304:84.

Comentarios

En la tabla 84.1 se resumen las características de los ensayos establecidos en el articulado.

Como norma general, los ensayos previos tienen su aplicación cuando la dosificación se ha establecido para ese caso concreto. Si existe experiencia de uso de materiales y dosificación, pero los medios de producción son nuevos, procede realizar simplemente los ensayos característicos. Cuando exista experiencia suficiente tanto en materiales, como en dosificación y medios (por ejemplo las centrales de hormigón preparado), procede realizar únicamente los ensayos de control.

TABLA 84.1

Control de la resistencia del hormigón

Tipos de ensayos	Previos	Característicos	De control	De información complementaria		
				Tipo a	Tipo b	Tipo c
Ejecución de probetas	En laboratorio	En obra	En obra	En obra	Extraídas del hormigón endurecido	Ensayos no destructivos (Métodos muy diversos)
Conservación de probetas	En cámara húmeda	En agua o cámara húmeda	En agua o cámara húmeda	En condiciones análogas a las de la obra	En agua o ambiente según proceda	
Tipo de probetas	Cilíndricas de 15 x 30	Cilíndricas de 15 x30	Cilíndricas de 15 x 30	Cilíndricas de 15 x 30	Cilíndricas de esbeltez superior a uno	
Edad de las probetas	28 días	28 días	28 días	Variables		
Número mínimo de probetas	4 x 2 = 8	6 x 2 = 12	Véase Artículo 88º	A establecer		
Obligatoriedad	Preceptivos salvo experiencia previa	Preceptivos salvo experiencia previa	Siempre preceptivos	En general, no preceptivos		
Observaciones	Están destinados a establecer la dosificación inicial	Están destinados a sancionar la dosificación definitiva con los medios de fabricación a emplear	A veces, deben completarse con ensayos de información tipo «b» o tipo «c»	Están destinados a estimar la resistencia real del hormigón a una cierta edad y en unas condiciones determinadas		

Artículo 85º. Control de las especificaciones relativas a la durabilidad del hormigón

A efectos de las especificaciones relativas a la durabilidad del hormigón, contenidas en la Tabla 37.3.2.a., se llevarán a cabo los siguientes controles:

a) Control documental de las hojas de suministro, con objeto de comprobar el cumplimiento de las limitaciones de la relación *a/c* y del contenido de cemento especificados en 37.3.2.
b) Control de la profundidad de penetración de agua, en los casos indicados en 37.3.2, y de acuerdo con el procedimiento descrito en 85.2.

Comentarios

La durabilidad del hormigón implica un buen comportamiento frente a una serie de mecanismos de degradación complejos (carbonatación, susceptibilidad frente a los ciclos hielo-deshielo, ataque químico, difusión de cloruros, corrosión de armaduras, etc.) que no pueden ser reproducidos o simplificados en una única propiedad a ensayar. La permeabilidad del hormigón no es en sí misma un parámetro suficiente para asegurar la durabilidad, pero sí es una cualidad necesaria. Además, es una propiedad asociada, entre otros factores, a la relación agua/cemento y al contenido de cemento que son los parámetros de dosificación especificados para controlar la consecución de un hormigón durable.

Por ello, y sin perjuicio de la aparición en el futuro de otros métodos normalizados en el área de la durabilidad, se introduce el control documental del ensayo de penetración de agua como un procedimiento para la validación de las dosificaciones a emplear en una obra, previamente al inicio de la misma. Todo ello sin olvidar la importancia de efectuar una buena ejecución, y en particular, la necesidad de realizar bien las operaciones de compactación y de curado en la obra ya que, en definitiva, es el hormigón puesto en obra el que debe ser lo más impermeable posible.

Este certificado es ORIGINAL y está firmado digitalmente por la autoridad del COAM. Para verificar su validez, utilice estos códigos en la siguiente dirección. https://telematico.coam.org/Visado/validar.jsp Reg. documental TL/017391/2022 Expediente 2006660592 id 2010054509 fecha 03/10/2022

COAM VISADO ID. 2010054509 Fecha: 03/10/2022 Nº: TL017391/2022

85.1. Especificaciones	En todos los casos, con el hormigón suministrado se adjuntará la hoja de suministro o albarán en la cual el suministrador reflejará los valores de los contenidos de cemento y de la relación agua/cemento del hormigón fabricado en la central suministradora, conforme a lo indicado en 69.2.9.1. Además, para el caso de hormigón no fabricado en central, el fabricante de éste aportará a la Dirección de Obra registros análogos, firmados por persona física, que permitan documentar tanto el contenido de cemento como la relación agua/cemento. El control de la profundidad de penetración de agua se realizará para cada tipo de hormigón (de distinta resistencia o consistencia) que se coloque en la obra, en los casos indicados en 37.3.2, así como cuando lo disponga el Pliego de Prescripciones Técnicas Particulares o cuando lo ordene la Dirección de Obra.
	Comentarios Dada la importancia que tienen para la obtención de una durabilidad adecuada del hormigón las limitaciones de la relación agua/cemento y contenido mínimo de cemento, el articulado exige disponer, en todo caso, de la documentación que avale dicho cumplimiento, tanto si el hormigón procede del suministro exterior a la obra, como si se ha fabricado en ella.

85.2. Controles y ensayos	El control documental de las hojas de suministro se realizará para todas las amasadas del hormigón que se lleven a cabo durante la obra. El contenido de las citadas hojas será conforme a lo indicado en 69.2.9.1 y estará en todo momento a disposición de la Dirección de Obra. El control de la profundidad de penetración de agua se efectuará con carácter previo al inicio de la obra, mediante la realización de ensayos según UNE 83309:90 EX, sobre un conjunto de tres probetas de un hormigón con la misma dosificación que el que se va a emplear en la obra. La toma de muestras se realizará en la misma instalación en la que va a fabricarse el hormigón durante la obra. Tanto el momento de la citada operación, como la selección del laboratorio encargado para la fabricación, conservación y ensayo de estas probetas deberán ser acordados previamente por la Dirección de Obra, el Suministrador del hormigón y el Usuario del mismo. En el caso de hormigones fabricados en central, la Dirección de Obra podrá eximir de la realización de estos ensayos cuando el suministrador presente, previamente al inicio de la obra, una documentación que permita el control documental de la idoneidad de la dosificación a emplear. En este caso, dicho control se efectuará sobre una documentación que incluirá, al menos los siguientes puntos: - Composición de las dosificaciones del hormigón que se va a emplear en la obra. - Identificación de las materias primas del hormigón que se va a emplear en la obra. - Copia del informe con los resultados del ensayo de determinación de la profundidad de penetración de agua bajo presión, según UNE 83309:90 EX, efectuado por un laboratorio oficial u oficialmente acreditado. - Materias primas y dosificaciones empleadas para la fabricación de las probetas utilizadas para los ensayos anteriores. Todos estos datos estarán a disposición de la Dirección de Obra. Se rechazarán aquellos ensayos realizados con más de seis meses de antelación sobre la fecha en la que se efectúa el control, o cuando se detecte que las materias primas o las dosificaciones empleadas en los ensayos son diferentes de las declaradas para la obra por el suministrador. En el caso de hormigones fabricados en central de hormigón preparado, en posesión de un Sello o Marca de Calidad en el sentido expuesto en el Artículo 81º, y siempre que se incluya este ensayo como objeto de su sistema de calidad, se le eximirá de la realización de los ensayos. En este caso, se presentará a la Dirección de Obra, previamente al inicio de ésta, la documentación que permita el control documental, en los mismos términos que los indicados anteriormente.
	Comentarios En la realización del ensayo de profundidad de penetración de agua es importante cuidar los aspectos de compactación y curado de las probetas, debido al efecto que su mala ejecución puede tener en los resultados finales del ensayo.

85.3. Criterios de valoración	La valoración del control documental del ensayo de profundidad de penetración de agua, se efectuará sobre un grupo de tres probetas de hormigón. Los resultados obtenidos, conforme a UNE 83309:90 EX, se ordenarán de acuerdo con el siguiente criterio: - las profundidades máximas de penetración: $Z_1 \leqslant Z_2 \leqslant Z_3$ - las profundidades medias de penetración: $T_1 \leqslant T_2 \leqslant T_3$ El hormigón ensayado deberá cumplir simultáneamente las siguientes condiciones: $Z_m = \frac{Z_1 + Z_2 + Z_3}{3} \leqslant 50 \text{ mm} \qquad Z_3 \leqslant 65 \text{ mm}$ $T_m = \frac{T_1 + T_2 + T_3}{3} \leqslant 30 \text{ mm} \qquad T_3 \leqslant 40 \text{ mm}$

Este certificado es ORIGINAL y está firmado digitalmente por la autoridad del COAM. Para verificar su validez, utilice estos códigos en la siguiente dirección. https://telematico.coam.org/Visado/validar.jsp
Reg. documental TL/017391/2022 Expediente 2006660592 id 2010054509 fecha 03/10/2022

COAM VISADO 2010054509 FECHA: 10/10/2022 CLAVE VALIDACIÓN: 2010

Artículo 86º. Ensayos previos del hormigón	Se realizarán en laboratorio antes de comenzar el hormigonado de la obra, de acuerdo con lo previsto en el Artículo 68º. Su objeto es establecer la dosificación que habrá de emplearse, teniendo en cuenta los materiales disponibles y aditivos que se vayan a emplear y las condiciones de ejecución previstas. En el mencionado Artículo 68º se señala, además, en qué caso puede prescindirse de la realización de estos ensayos. Para llevarlos a cabo, se fabricarán al menos cuatro series de probetas procedentes de amasadas distintas, de dos probetas cada una para ensayo a los 28 días de edad, por cada dosificación que se desee establecer, y se operará de acuerdo con los métodos de ensayo UNE 83300:84, 83301:91, 83303:84 y 83304:84. De los valores así obtenidos se deducirá el valor de la resistencia media en el laboratorio fcm que deberá superar el valor exigido a la resistencia de proyecto con margen suficiente para que sea razonable esperar que, con la dispersión que introduce la ejecución en obra, la resistencia característica real de la obra sobrepase también a la de proyecto.
	Comentarios Los ensayos previos se contemplan en este Artículo desde el punto de vista resistente, aunque bajo este epígrafe tienen cabida también el resto de los ensayos que sea necesario realizar para garantizar que el hormigón a fabricar cumplirá cualquiera de las prescripciones que se le exigen (por ejemplo, los requisitos relativos a su durabilidad). Los ensayos previos aportan información para estimar el valor medio de la propiedad estudiada pero son insuficientes para establecer la distribución estadística que sigue el hormigón de la obra. Dado que las especificaciones no se refieren siempre a valores medios, como por ejemplo, en el caso de la resistencia, es necesario adoptar una serie de hipótesis que permitan tomar decisiones sobre la validez o no de las dosificaciones ensayadas. Generalmente, se puede admitir una distribución de resistencia de tipo gaussiano y con un coeficiente de variación dependiente de las condiciones previstas para la ejecución. En este caso, se deberá cumplir que: $fck \leq fcm(1 - 1{,}64)$ donde fcm es la resistencia media y fck es la resistencia característica. El coeficiente de variación es un dato básico para poder realizar este tipo de estimaciones. Cuando no se conozca su valor, a título meramente informativo, puede suponerse que: $fcm = fck + 8$ (N/mm2) La situación que recoge la fórmula se corresponde con una dosificación en peso, con almacenamiento separado y diferenciado de todas las materias primas y corrección de la cantidad de agua incorporada por los áridos. Las básculas y los elementos de medida se comprueban periódicamente y existe un control (de recepción o en origen) de las materias primas. La información suministrada por los ensayos previos de laboratorio es muy importante para la buena marcha posterior de los trabajos, por lo que conviene que los resultados los conozca la Dirección de Obra. En particular, la confección de mayor número de probetas con rotura a tres, siete y noventa días permitirá tener un conocimiento del hormigón que puede resultar muy útil, tanto para tener información de partes concretas de la obra antes de veintiocho días, como para prever el comportamiento del hormigón a mayores edades.
Artículo 87º. Ensayos característicos del hormigón	Salvo en el caso de emplear hormigón procedente de central o de que se posea experiencia previa con los mismos materiales y medios de ejecución, estos ensayos son preceptivos en todos los casos y tienen por objeto comprobar, en general antes del comienzo del hormigonado, que la resistencia característica real del hormigón que se va a colocar en la obra no es inferior a la de proyecto. Los ensayos se llevarán a cabo sobre probetas procedentes de seis amasadas diferentes de hormigón, para cada tipo que vaya a emplearse, enmoldando dos probetas por amasada, las cuales se ejecutarán, conservarán y romperán según los métodos de ensayo UNE 83300:84, 83301:91, 83303:84 y 83304:84 a los 28 días de edad. Con los resultados de las roturas se calculará el valor medio correspondiente a cada amasada, obteniéndose la serie de seis resultados medios: $x1 < x2 < \ldots < x6$ El ensayo característico se considerará favorable si se verifica: $x1 + x2 - x3 > fck$ En cuyo caso se aceptará la dosificación y proceso de ejecución correspondientes. En caso contrario no se aceptarán, introduciéndose las oportunas correcciones y retrasándose el comienzo del hormigonado hasta que, como consecuencia de nuevos ensayos característicos, se llegue al establecimiento de una dosificación y un proceso de fabricación aceptable.
	Comentarios Estos ensayos tienen por objeto garantizar, antes del proceso de hormigonado, la idoneidad de la dosificación que se va a utilizar y del proceso de fabricación que se piensa emplear, para conseguir hormigones de la resistencia prevista en el proyecto. Puede resultar útil ensayar varias dosificaciones iniciales, pues si se prepara una sola y no se alcanza con ella la debida resistencia, hay que comenzar de nuevo con el consiguiente retraso para la obra.
Artículo 88º. Ensayos de control del hormigón	

Este certificado es ORIGINAL y está firmado digitalmente por la autoridad del COAM. Para verificar su validez, utilice estos códigos en la siguiente dirección. https://telematico.coam.org/Visado/validar.jsp
Reg. documental TL/017391/2022 Expediente 2006660592 id 2010054509 fecha 03/10/2022

COAM VISADO ID. 2010054509 FECHA: 10/10/2022 TP. Nº: TL/017391/2022

88.1. Generalidades	Estos ensayos son preceptivos en todos los casos y tienen por objeto comprobar, a lo largo de la ejecución, que la resistencia característica del hormigón de la obra es igual o superior a la de proyecto. El control podrá realizarse según las siguientes modalidades. Modalidad 1: Control a nivel reducido. Modalidad 2: Control al 100 por 100, cuando se conozca la resistencia de todas las amasadas. Modalidad 3: Control estadístico del hormigón, cuando sólo se conozca la resistencia de una fracción de las amasadas que se colocan. Los ensayos se realizan sobre probetas fabricadas, conservadas, y rotas según UNE 83300:84, 83301:91, 83303:84 y 83304:84. Para obras de edificación los ensayos de control del hormigón serán realizados por laboratorios que cumplan lo establecido en el Real Decreto 1230/1989 de 13 de Octubre de 1989 y disposiciones que lo desarrollan. Para el resto de las obras, los ensayos de control del hormigón se realizarán preferentemente por dichos laboratorios.
	Comentarios Se recuerda (ver 30.2) que, a los efectos de esta Instrucción, cualquier característica medible de una amasada, vendrá expresada por el valor medio de un número de determinaciones (igual o superior a dos) de la característica de calidad en cuestión, realizadas sobre partes o porciones de la amasada. El objeto de los ensayos de control es comprobar que las características de calidad del hormigón, curado en condiciones normales y a 28 días de edad, son las previstas en el proyecto. Con independencia de los ensayos de control, se realizarán los de información tipo a) (Artículo 89.o) que prescriba el Pliego de Prescripciones Técnicas Particulares o indique la Dirección de Obra, para conocer a una edad, y tras un proceso de curado análogo al de los elementos de que se trata, que el hormigón tiene la resistencia adecuada, especialmente en el momento del tesado en estructuras de hormigón pretensado o para determinar plazos de descimbrado. Desde el punto de vista de la aceptación del lote objeto del control, los ensayos determinantes son los que se prescriben en 88.3 y 88.4 o, en su caso, los de información tipo b) y c) (Artículo 89.o) derivados del 88.4.

88.2. Control a nivel reducido	En este nivel el control se realiza por medición de la consistencia del hormigón, fabricado de acuerdo con dosificaciones tipo. Con la frecuencia que se indique en el Pliego de Prescripciones Técnicas Particulares o por la Dirección de Obra, y con no menos de cuatro determinaciones espaciadas a lo largo del día, se realizará un ensayo de medida de la consistencia según UNE 83313:90. De la realización de tales ensayos quedará en obra la correspondiente constancia escrita, a través de los valores obtenidos y decisiones adoptadas en cada caso. Este nivel de control sólo puede utilizarse para obras de ingeniería de pequeña importancia, en edificios de viviendas de una o dos plantas con luces inferiores a 6,00 metros o en elementos que trabajen a flexión de edificios de viviendas de hasta cuatro plantas, también con luces inferiores a 6,00 metros. Además, deberá adoptarse un valor de la resistencia de cálculo a compresión fcd no superior a 10 N/mm2. No se permite la aplicación de este tipo de control para los hormigones sometidos a clases de exposición III y IV, según 8.2.2.
	Comentarios Este nivel de control presupone aceptar un valor reducido de la resistencia de cálculo y exige una vigilancia continuada por parte de la Dirección de Obra que garantice que la dosificación, el amasado y la puesta en obra se realizan correctamente, llevando un sistemático registro de los valores de la consistencia.

88.3. Control al 100 por 100	Esta modalidad de control es de aplicación a cualquier obra. El control se realiza determinando la resistencia de todas las amasadas componentes de la parte de obra sometida a control y calculando, a partir de sus resultados, el valor de la resistencia característica real, según 39.1. Para el conjunto de amasadas sometidas a control se verifica que fc,real = fest .
	Comentarios En la mayoría de las obras este tipo de control no suele utilizarse debido al elevado número de probetas que implica, la complejidad de todo orden que supone para la obra y al elevado costo de control. Sin embargo, en algunos casos especiales, tales como elementos aislados de mucha responsabilidad, en cuya composición entra un número pequeño de amasadas u otros similares, puede resultar de gran interés el conocimiento exacto de fc,real para basar en él las decisiones de aceptación o rechazo, con eliminación total del posible error inherente a toda estimación. En previsión de estos casos especiales, pero sin exclusión de cualquier otro, se da entrada de forma fehaciente en la Instrucción a este tipo de control. Conforme se ha definido en el Artículo 39.o, el valor de la resistencia característica real corresponde al cuantil del 5 por 100 en la función de distribución de la población, objeto del control. Su obtención se reduce a determinar el valor de la resistencia de la amasada que es superada en el 95 por 100 de los casos. En general, para poblaciones formadas por N amasadas, el valor de fc,real corresponde a la resistencia de la amasada que, una vez ordenadas las N determinaciones de menor a mayor, ocupa el lugar n = 0,05N, redondeándose n por exceso. Cuando el número de amasadas que se vayan a controlar sea igual o menor que 20, fc,real será el valor de la resistencia de la amasada más baja encontrada en la serie.

Este certificado es ORIGINAL y está firmado digitalmente por la autoridad del COAM. Para verificar su validez, utilice estos códigos en la siguiente dirección. https://telematico.coam.org/Visado/validar.jsp
Reg. documental TL/017391/2022 Expediente 2006660592 id 2010054509 fecha 03/10/2022

COAM VISADO 2010054509 EN VIGOR 03/10/2022

88.4. Control estadístico del hormigón

Esta modalidad de control es la de aplicación general a obras de hormigón en masa, hormigón armado y hormigón pretensado.

A efectos de control, salvo excepción justificada, se dividirá la obra en partes sucesivas denominadas lotes, inferiores cada una al menor de los límites señalados en la tabla 88.4.a. No se mezclarán en un mismo lote elementos de tipología estructural distinta, es decir, que pertenezcan a columnas distintas de la tabla. Todas las unidades de producto (amasadas) de un mismo lote procederán del mismo Suministrador, estarán elaboradas con las mismas materias primas y serán el resultado de la misma dosificación nominal.

En el caso de hormigones fabricados en central de hormigón preparado en posesión de un Sello o Marca de Calidad, en el sentido expresado en el Artículo 81o, se podrán aumentar los límites de la tabla 88.4.a al doble, siempre y cuando se den además las siguientes condiciones:

- Los resultados de control de producción están a disposición del Peticionario y deberán ser satisfactorios. La Dirección de Obra revisará dicho punto y lo recogerá en la documentación final de obra.
- El número mínimo de lotes que deberá muestrearse en obra será de tres, correspondiendo, si es posible, a lotes relativos a los tres tipos de elementos estructurales que figuran en la tabla 88.4.a.
- En el caso de que en algún lote la fest fuera menor que la resistencia característica de proyecto, se pasará a realizar el control normal sin reducción de intensidad, hasta que en cuatro lotes consecutivos se obtengan resultados satisfactorios.

TABLA 88.4.a

Límites máximos para el establecimiento de los lotes de control

Límite superior	Tipo de elementos estructurales		
	Estructuras que tienen elementos comprimidos (pilares, pilas, muros portantes, pilotes, etc.)	Estructuras que tienen únicamente elementos sometidos a flexión (forjados de hormigón con pilares metálicos, tableros, muros de contención, etc.)	Macizos (zapatas, estribos de puente, bloques, etc.)
Volumen de hormigón	100 m3	100 m3	100 m3
Número de amasadas (1)	50	50	100
Tiempo de hormigonado	2 semanas	2 semanas	1 semana
Superficie construida	500 m^2	1000 m^2	-
Número de plantas	2	2	-

(1) Este límite no es obligatorio en obras de edificación

Este certificado es ORIGINAL y está firmado digitalmente por la autoridad del COAM. Para verificar su validez, utilice estos códigos en la siguiente dirección. https://telematico.coam.org/Visado/validar.jsp
Reg. documental TL/017391/2022 Expediente 2006660592 id 2010054509 fecha 03/10/2022

COAM VISADO ID. 2010054509 EXP. Nº: TL/017391/2022 FECHA: 10/10/2022

El control se realizará determinando la resistencia de *N* amasadas por lote (véase definición de amasada en 30.2.) siendo:

Si $f_{ck} \leqslant 25$ N/mm²: $N \geqslant 2$

25 N/mm² $< f_{ck} \leqslant 35$ N/mm²: $N \geqslant 4$

$f_{ck} > 35$ N/mm²: $N \geqslant 6$

Las tomas de muestras se realizarán al azar entre las amasadas de la obra sometida a control. Cuando el lote abarque dos plantas, el hormigón de cada una de ellas deberá dar origen, al menos, a una determinación.

Ordenados los resultados de las determinaciones de resistencia de las *N* amasadas controladas en la forma:

$$x_1 \leqslant x_2 \leqslant \cdots \leqslant x_m \leqslant \cdots \leqslant x_N$$

Se define como resistencia característica estimada, en este nivel, la que cumple las siguientes expresiones:

Si $N < 6$: $$f_{est} = K_N \cdot x_1$$

Si $N \geqslant 6$: $$f_{est} = 2\frac{x_1 + x_2 + \cdots + x_{m-1}}{m-1} - x_m \nless K_N \cdot x_1$$

donde:

K_N Coeficiente dado en la tabla 88.4.b en función de *N* y clase de instalación en que se fabrique el hormigón.

x_1 Resistencia de la amasada de menor resistencia.

M *N*/2 si *N* es par.

M (*N* – 1)/2 si *N* es impar.

En la tabla 88.4.b se realiza una clasificación de las instalaciones de fabricación del hormigón en función del coeficiente de variación de la producción, el cual se define a partir del valor del recorrido relativo *r* de los valores de resistencia de las amasadas controladas de cada lote. La forma de operar es la siguiente:

- Al comienzo de la obra se acepta la clasificación (A, B o C) que proponga el Suministrador, la cual conocerá a través de sus resultados de control de producción.
- Para establecer el valor de KN del lote se determina el recorrido relativo de las resistencias obtenidas en las N amasadas controladas en él, el cual debe ser inferior al recorrido relativo máximo especificado para esta clase de instalación. Si esto se cumple, se aplica el coeficiente KN correspondiente.
- Si en algún lote se detecta un valor del recorrido relativo superior al máximo establecido para esta clase de instalación, ésta cambia su clasificación a la que corresponda al valor máximo establecido para r. Por tanto, se utilizará para la estimación el KN de la nueva columna, tanto para ese lote como para los siguientes. Si en sucesivos lotes tampoco se cumpliese el recorrido relativo de la columna correspondiente a la nueva clasificación de la instalación, se procedería de igual forma, aplicando el coeficiente KN del nivel correspondiente.
- Para aplicar el KN correspondiente al nivel inmediatamente anterior (de menor dispersión) será necesario haber obtenido resultados del recorrido relativo inferior o igual al máximo de la tabla en cinco lotes consecutivos, pudiéndose aplicar al quinto resultado y a los siguientes ya el nuevo coeficiente KN.

TABLA 88.4.b

Valores de *KN*

N	Hormigones fabricados en central							Otros casos
	Clase A			Clase B		Clase C		
	Recorrido relativo máximo, r	K_N Con sello de calidad	K_N Sin sello de calidad	Recorrido relativo máximo, r	K_N	Recorrido relativo máximo, r	K_N	
2	0,29	0,93	0,90	0,40	0,85	0,50	0,81	0,75
3	0,31	0,95	0,92	0,46	0,88	0,57	0,85	0,80
4	0,34	0,97	0,94	0,49	0,90	0,61	0,88	0,84
5	0,36	0,98	0,95	0,53	0,92	0,66	0,90	0,87
6	0,38	0,99	0,96	0,55	0,94	0,68	0,92	0,89
7	0,39	1,00	0,97	0,57	0,95	0,71	0,93	0,91
8	0,40	1,00	0,97	0,59	0,96	0,73	0,95	0,93

Las plantas se clasifican de acuerdo con lo siguiente:

- La clase A se corresponde con instalaciones con un valor del coeficiente de variación δ comprendido entre 0,08 y 0,13.
- La clase B se corresponde con instalaciones con un valor del coeficiente de variación δ comprendido entre 0,13 y 0,16.
- La clase C se corresponde con instalaciones con un valor del coeficiente de variación δ comprendido entre 0,16 y 0,20.
- Otros casos incluye las hormigoneras con un valor del coeficiente de variación δ comprendido entre 0,20 y 0,25.

Este certificado es ORIGINAL y está firmado digitalmente por la autoridad del COAM. Para verificar su validez, utilice estos códigos en la siguiente dirección. https://telematico.coam.org/Visado/validar.jsp Reg. documental TL/017391/2022 Expediente 2006660592 id 2010054509 fecha 03/10/2022

COAM VISADO 2010054509 Nº TL/017391/2022

Comentarios

Para estimar la resistencia característica a partir de un muestreo reducido es necesario conocer el coeficiente de variación de la población. Este valor es muy difícil de precisar a través de los datos de control de recepción, dado que es necesario establecerlo al menos con 35 resultados, lo cual por dilatarse mucho en el tiempo no será operativo en su aplicación ante los posibles cambios que se produzcan.

Un sistema adecuado sería el tener controlada y acreditada, basada en un control sistemático y suficiente número de resultados, la dispersión de las plantas suministradoras por laboratorios externos, de tal forma que se certificase para cada una de ellas el coeficiente de variación de cada período, clasificando la planta.

Dado que actualmente ninguno de los sistemas de control de producción de las centrales, ni obligatorios ni voluntarios, clasifican las plantas en función de su dispersión, se ha realizado una estimación estadística del coeficiente de variación en función del recorrido relativo r de los resultados de resistencia obtenidos en cada lote, siendo:

$$r = \frac{X_{máx} - X_{mín}}{X_m}$$

donde:

x_{min} Resistencia de la amasada de menor resistencia.

x_{max} Resistencia de la amasada de mayor resistencia.

X_m Resistencia media de todas las amasadas controladas en el lote.

A partir de estas hipótesis se han determinado los valores correspondientes al 97,5% de confianza de la distribución de recorridos relativos para valores de iguales al valor central del intervalo, los cuales se toman como máximos, asignando a estos casos el *KN* correspondiente al valor de menor del intervalo. Pudiera darse el caso de que la planta de hormigón decidiese cambiar la dosificación por razones de producción. Para que este cambio controlado no afecte a la calificación de los lotes pendientes de completar, puede utilizarse para estos lotes el valor de *KN* correspondiente a la anterior calificación de la planta, no computándose el recorrido relativo en estos lotes. Para poder aplicar este criterio debe comunicarse a la Dirección de Obra previamente el cambio de dosificación, las razones del mismo y el aumento o disminución medio de resistencias esperables, para que ésta pueda definir con antelación suficiente el número de lotes afectados. En relación con el correcto empleo de la tabla 88.4.a, se tendrá en cuenta que, dada la importancia de que el hormigón comprimido de los nudos, que se ejecuta, en general, simultáneamente con los elementos a flexión, sea controlado con especial cuidado, el hormigón de los elementos a flexión, cuando incluya zonas comunes con elementos comprimidos, será controlado mediante los lotes que resulten de utilizar la columna izquierda. En este caso, los lotes incluirán tanto a los elementos a flexión como los comprimidos. Por el contrario, cuando la resistencia especificada del hormigón de los elementos comprimidos de este tipo de estructuras sea diferente al de los elementos a flexión, o la estructura independice totalmente los elementos a flexión y compresión y, por tanto, no incluya nudos entre elementos a flexión y sus apoyos comprimidos, el hormigón será controlado por separado con lotes establecidos con los criterios de la columna central e izquierda, respectivamente.

88.5. Decisiones derivadas del control de resistencia

Cuando en un lote de obra sometida a control de resistencia, sea $f_{est} > f_{ck}$ tal lote se aceptará.

Si resultase $f_{est} < f_{ck,}$ a falta de una explícita previsión del caso en el Pliego de Prescripciones Técnicas Particulares de la obra y sin perjuicio de las sanciones contractuales previstas (ver 4.4), se procederá como sigue:

a) Si $f_{est} \geq 0{,}9\, f_{ck}$, el lote se aceptará.

b) Si $f_{est} < 0{,}9\, f_{ck}$, se procederá a realizar, por decisión de la Dirección de Obra o a petición de cualquiera de las partes, los estudios y ensayos que procedan de entre los detallados seguidamente; en cuyo caso la base de juicio se trasladará al resultado de estos últimos.

- Estudio de la seguridad de los elementos que componen el lote, en función de la fest deducida de los ensayos de control, para estimar la variación del coeficiente de seguridad respecto del previsto en el Proyecto.
- Ensayos de información complementaria para estimar la resistencia del hormigón puesto en obra, de acuerdo con lo especificado en el Artículo 89.o, y realizando en su caso un estudio análogo al mencionado en el párrafo anterior, basado en los nuevos valores de resistencia obtenidos.
- Ensayos de puesta en carga (prueba de carga), de acuerdo con 99.2. La carga de ensayo podrá exceder el valor característico de la carga tenida en cuenta en el cálculo.

En función de los estudios y ensayos ordenados por la Dirección de Obra y con la información adicional que el Constructor pueda aportar a su costa, aquél decidirá si los elementos que componen el lote se aceptan, refuerzan o demuelen, habida cuenta también de los requisitos referentes a la durabilidad y a los Estados Límite de Servicio.

Antes de tomar la decisión de aceptar, reforzar o demoler, la Dirección de Obra podrá consultar con el Proyectista y con Organismos especializados.

Este certificado es ORIGINAL y está firmado digitalmente por la autoridad del COAM. Para verificar su validez, utilice estos códigos en la siguiente dirección. https://telematico.coam.org/Visado/validar.jsp
Reg. documental TL/017391/2022 Expediente 2006660592 id 2010054509 fecha 03/10/2022

COAM VISADO ID. 2010054509 Fecha: 03/10/2022 Expediente: TL/017391/2022

Comentarios

En ciertos casos la Dirección de Obra podrá proponer a la Propiedad, como alternativa a la demolición o refuerzo, una limitación de las cargas de uso. Para poder deducir de una prueba de carga que el margen de seguridad de la estructura en servicio es suficiente, la carga de ensayo debe de ser significativamente superior a la de servicio. Una carga total materializada del orden del 85% de la carga de cálculo es un valor suficientemente representativo como para pronunciarse sobre la seguridad del elemento o de los elementos ensayados. Estas pruebas deben realizarse con instrumental y personal especializados, después de realizar un Plan de Prueba detallado, y adoptando las medidas de seguridad oportunas.

Hay que señalar que las pruebas de carga se aplican fundamentalmente a los elementos que trabajan a flexión, estando muy limitado su uso en otro tipo de elementos por razones económicas.

Debe tenerse siempre presente que la resistencia del hormigón es, además de una cualidad valiosa en sí misma, un estimador indirecto de importantes propiedades relacionadas íntimamente con la calidad del hormigón, como el módulo de deformación longitudinal y, aunque no de modo suficiente, la resistencia frente a agentes agresivos. Por consiguiente, cuando se obtenga una resistencia estimada menor de la especificada, es preciso considerar no sólo la posible influencia sobre la seguridad mecánica de la estructura, sino también el efecto negativo sobre otras características, como la deformabilidad, fisurabilidad y la durabilidad.

Artículo 89º. Ensayos de información complementaria del hormigón

Estos ensayos sólo son preceptivos en los casos previstos por esta Instrucción en los Artículos 72º y 75º y en 88.5, o cuando así lo indique el Pliego de Prescripciones Técnicas Particulares. Su objeto es estimar la resistencia del hormigón de una parte determinada de la obra, a una cierta edad o tras un curado en condiciones análogas a las de la obra.

Los ensayos de información del hormigón pueden consistir en:

a) La fabricación y rotura de probetas, en forma análoga a la indicada para los ensayos de control (ver Artículo 88.o), pero conservando las probetas no en condiciones normalizadas, sino en las que sean lo más parecidas posible a aquéllas en las que se encuentra el hormigón cuya resistencia se pretende estimar.
b) La rotura de probetas testigo extraídas del hormigón endurecido (método de ensayo según UNE 83302:84, 83303:84 y 83304:84). Esta forma de ensayo no deberá realizarse cuando dicha extracción afecte de un modo sensible a la capacidad resistente del elemento en estudio, hasta el punto de resultar un riesgo inaceptable. En estos casos puede estudiarse la posibilidad de realizar el apeo del elemento, previamente a la extracción.
c) El empleo de métodos no destructivos fiables, como complemento de los anteriormente descritos y debidamente correlacionados con los mismos.

La Dirección de Obra juzgará en cada caso los resultados, teniendo en cuenta que para la obtención de resultados fiables la realización, siempre delicada de estos ensayos, deberá estar a cargo de personal especializado.

Comentarios

La realización de estos ensayos tiene interés, entre otros, en los siguientes casos:

- Cuando no se dispone de suficiente número de resultados de control o en los casos previstos en 88.5.
- Cuando existan dudas razonables sobre las condiciones de ejecución de obra posteriores a la fabricación de las probetas (transporte interno de obra, vertido, compactación y curado de hormigón).
- Para seguir el progresivo desarrollo de resistencia en hormigones jóvenes, estimando así el momento idóneo para realizar el desencofrado o descimbrado o la puesta en carga de elementos estructurales.
- En estructuras con síntomas de deterioro o que han estado sometidas a determinadas acciones que podrían haber afectado a su capacidad resistente (sobrecargas excesivas, fuego, heladas, etc.).

Entre los métodos no destructivos autorizados en el apartado c) del articulado, pueden considerarse los ensayos UNE 83307:86 «Índice de rebote» y UNE 83308:86 «Velocidad de propagación de ultrasonidos», cuya fiabilidad está condicionada a contrastar estos medios con la extracción de probetas testigo.

Cuando se utilizan testigos para estimar de nuevo la resistencia de un lote que ha proporcionado con probetas elaboradas con hormigón fresco una resistencia $f_{est} < 0{,}9\ f_{ck}$, deben extraerse las muestras en lugares elegidos rigurosamente al azar y no de aquellas zonas donde se presuma o se sepa con certeza que están las porciones de hormigón de las que formaban parte las muestras de las probetas del control, salvo otros fines. Puede tenerse en cuenta que, por diferencia de compactación y otros efectos, las probetas testigo presentan una resistencia al menos inferior en un 10% respecto a las probetas moldeadas a igualdad de otros factores (condiciones de curado, edad, etc.).

Artículo 90º Control de la calidad del acero

Este certificado es ORIGINAL y está firmado digitalmente por la autoridad del COAM. Para verificar su validez, utilice estos códigos en la siguiente dirección. https://telematico.coam.org/Visado/validar.jsp
Reg. documental TL/017391/2022 Expediente 2006660592 id 2010054509 fecha 03/10/2022

COAM VISADO EXP. Nº TL/017391/2022 FECHA 03/10/2022 2010054509

90.1. Generalidades	Se establecen los siguientes niveles para controlar la calidad del acero: - Control a nivel reducido. - Control a nivel normal. En obras de hormigón pretensado sólo podrá emplearse el nivel de control normal, tanto para las armaduras activas como para las pasivas. A los efectos del control del acero, se denomina partida al material de la misma designación (aunque de varios diámetros) suministrado de una vez. Lote es la subdivisión que se realiza de una partida, o del material existente en obra o taller en un momento dado, y que se juzga a efectos de control de forma indivisible. No podrán utilizarse partidas de acero que no lleguen acompañadas del certificado de garantía del fabricante, firmado por persona física, según lo prescrito en los Artículos 31º y 32º. El control planteado debe realizarse previamente al hormigonado, en aquellos casos en que el acero no esté certificado,(Artículo 31.o o 32.o, en su caso), de tal forma que todas las partidas que se coloquen en obra deben estar previamente clasificadas. En el caso de aceros certificados, el control debe realizarse antes de la puesta en servicio de la estructura.
	Comentarios Con respecto a los distintos ensayos prescritos en los apartados de este Artículo se recomienda adoptar el procedimiento siguiente: en el caso de que sea posible clasificar los materiales existentes en obra que tengan el mismo diámetro en lotes, según las diferentes partidas suministradas, el resultado de los ensayos será aplicable al material que constituye el lote del que se obtuvieron las probetas para hacer tal ensayo. Si no es posible clasificar el material del mismo diámetro en lotes, como esta indicado, se considerará que todo el material de un diámetro constituye un solo lote. El muestreo que se prescribe es débil, pero suficiente en la práctica, pues aunque no representa en cada obra un ensayo real de recepción, es evidente que un material defectuoso sería detectado rápidamente. En la práctica el sistema es correcto para el fin que se persigue, que es dificultar el empleo de materiales que presenten defectos. Sin embargo, en el caso de desacuerdo en la interpretación de los ensayos realizados, debería pasarse a realizar ensayos, con suficiente número de muestras para servir de base estadística a una estimación eficaz de calidad.

90.2. Control a nivel reducido	Este nivel de control, que sólo será aplicable para armaduras pasivas, se contempla en aquellos casos en los que el consumo de acero de la obra es muy reducido o cuando existen dificultades para realizar ensayos completos sobre el material. En estos casos, el acero a utilizar estará certificado (Artículo 31.o), y se utilizará como resistencia de cálculo el valor (ver 38.3): $$0{,}75\,\frac{f_{yk}}{\gamma_s}$$ El control consiste en comprobar, sobre cada diámetro: - Que la sección equivalente cumple lo especificado en 31.1, realizándose dos comprobaciones por cada partida de material suministrado a obra. - Que no se formen grietas o fisuras en las zonas de doblado y ganchos de anclaje, mediante inspección en obra.

90.3. Control a nivel normal	Este nivel de control se aplica a todas las armaduras, tanto activas como pasivas, distinguiéndose los casos indicados en 90.3.1 y 90.3.2. En el caso de las armaduras pasivas, todo el acero de la misma designación que entregue un mismo suministrador se clasificará, según su diametro, en serie fina (diámetros inferiores o iguales a 10 mm), serie media (diámetros 12 a 20 mm ambos inclusive) y serie gruesa (superior o igual a 25 mm). En el caso de armaduras activas, el acero se clasificará según este mismo criterio, aplicado al diámetro nominal de las armaduras.

Este certificado es ORIGINAL y está firmado digitalmente por la autoridad del COAM. Para verificar su validez, utilice estos códigos en la siguiente dirección. https://telematico.coam.org/Visado/validar.jsp
Reg. documental TL/017391/2022 Expediente 2006660592 id 2010054509 fecha 03/10/2022

COAM VISADO ID. 2010054509 FECHA: 10/10/2022 REF. TL/017391/2022

90.3.1. Productos certificados	Para aquellos aceros que estén certificados (Artículo 31º o 32º, en su caso), los ensayos de control no constituyen en este caso un control de recepción en sentido estricto, sino un control externo complementario de la certificación, dada la gran responsabilidad estructural del acero. Los resultados del control del acero deben ser conocidos antes de la puesta en uso de la estructura. A efectos de control, las armaduras se dividirán en lotes, correspondientes cada uno a un mismo suministrador, designación y serie, y siendo su cantidad máxima de 40 toneladas o fracción en el caso de armaduras pasivas, y 20 toneladas o fracción en el caso de armaduras activas. Para la realización de este tipo de control se procederá de la siguiente manera: - Se tomarán dos probetas por cada lote, para sobre ellas: - Comprobar que la sección equivalente cumple lo especificado en 31.1 (armaduras pasivas) o Artículo 32.o (armaduras activas) según sea el caso. - En el caso de barras y alambres corrugados comprobar que las características geométricas de sus resaltos están comprendidas entre los límites admisibles establecidos en el certificado específico de adherencia según 31.2. - Realizar, después de enderezado, el ensayo de doblado-desdoblado indicado en 31.2 y 31.3 (según el tipo de armadura pasiva), 32.3 (alambres de pretensado) o el ensayo de doblado indicado en 32.4 (barras de pretensado) según sea el caso. - Se determinarán, al menos en dos ocasiones durante la realización de la obra, el límite elástico, carga de rotura y alargamiento (en rotura, para las armaduras pasivas; bajo carga máxima, para las activas) como mínimo en una probeta de cada diámetro y tipo de acero empleado y suministrador según las UNE 7474-1:92 y 7326:88 respectivamente. En el caso particular de las mallas electrosoldadas se realizarán, como mínimo, dos ensayos por cada diámetro principal empleado en cada una de las dos ocasiones; y dichos ensayos incluirán la resistencia al arrancamiento del nudo soldado según UNE 36462:80. - En el caso de existir empalmes por soldadura en armaduras pasivas, se comprobará, de acuerdo con lo especificado en 90.4, la soldabilidad.

90.3.2. Productos no certificados	A efectos de control, las armaduras se dividirán en lotes, correspondientes cada uno a un mismo suministrador, designación y serie, y siendo su cantidad máxima de 20 toneladas o fracción en el caso de armaduras pasivas, y 10 toneladas o fracción en el caso de armaduras activas. Se procederá de la siguiente forma: - Se tomarán dos probetas por cada lote, para sobre ellas: - Comprobar que la sección equivalente cumple lo especificado en 31.1 (armaduras pasivas) o Artículo 32.o (armaduras activas) según sea el caso. - En el caso de barras y alambres corrugados, comprobar que las características geométricas de sus resaltos están comprendidas entre los límites admisibles establecidos en el certificado específico de adherencia según 31.2. - Realizar, después de enderezado, el ensayo de doblado-desdoblado, indicado en 31.2 y 31.3 (según el tipo de armadura pasiva), 32.3 (alambres de pretensado) o el ensayo de doblado indicado en 32.4 (barras de pretensado) según sea el caso. - Se determinarán, al menos en dos ocasiones durante la realización de la obra, el límite elástico, carga de rotura y alargamiento (en rotura, para las armaduras pasivas; bajo carga máxima, para las activas) como mínimo en una probeta de cada diámetro y tipo de acero empleado y suministrador según las UNE 7474-1:92 y 7326:88 respectivamente. En el caso particular de las mallas electrosoldadas, se realizarán, como mínimo, dos ensayos por cada diámetro principal empleado en cada una de las dos ocasiones; y dichos ensayos incluirán la resistencia al arrancamiento del nudo soldado según UNE 36462:80. - En el caso de existir empalmes por soldadura en armaduras pasivas se comprobará la soldabilidad de acuerdo con lo especificado en 90.4. - En este caso los resultados del control del acero deben ser conocidos antes del hormigonado de la parte de obra correspondiente.

Este certificado es ORIGINAL y está firmado digitalmente por la autoridad del COAM. Para verificar su validez, utilice estos códigos en la siguiente dirección. https://telematico.coam.org/Visado/validar.jsp
Reg. documental TL/017391/2022 Expediente 2006660592 id 2010054509 fecha 03/10/2022

COAM VISADO 2010054509 FECHA: 10/10/2022 NºP. Nº: TL/017391/2022

90.4. Comprobación de la soldabilidad	En el caso de existir empalmes por soldadura, se deberá comprobar que el material posee la composición química apta para la soldabilidad, de acuerdo con UNE 36068:94, así como comprobar la aptitud del procedimiento de soldeo, de acuerdo con lo que sigue. a) Soldadura a tope Este ensayo se realizará sobre los diámetros máximo y mínimo que se vayan a soldar. De cada diámetro se tomarán seis probetas consecutivas de una misma barra, realizándose con tres los ensayos de tracción, y con las otras tres el ensayo de doblado-desdoblado, procediéndose de la siguiente manera: - Ensayo de tracción: De las tres primeras probetas consecutivas tomadas para este ensayo, la central se ensayará soldada y las otras sin soldadura, determinando su carga total de rotura. El valor obtenido para la probeta soldada no presentará una disminución superior al 5 por 100 de la carga total de rotura media de las otras 2 probetas, ni será inferior a la carga de rotura garantizada. - De la comprobación de los diagramas fuerza-alargamiento correspondientes resultará que, para cualquier alargamiento, la fuerza correspondiente a la barra soldada no será inferior al 95 por 100 del valor obtenido del diagrama de la barra testigo del diagrama inferior. - La base de medida del extensómetro ha de ser, como mínimo, cuatro veces la longitud de la oliva. - Ensayo de doblado-desdoblado: Se realizará sobre tres probetas soldadas, en la zona de afección del calor (HAZ) sobre el mandril de diámetro indicado en la Tabla 31.2.b. b) Soldadura por solapo Este ensayo se realizará sobre la combinación de diámetros más gruesos a soldar, y sobre la combinación de diámetro más fino y más grueso. Se ejecutarán en cada caso tres uniones, realizándose el ensayo de tracción sobre ellas. El resultado se considerará satisfactorio si, en todos los casos, la rotura ocurre fuera de la zona de solapo o, en el caso de ocurrir en la zona soldada, no presenta una baja del 10% en la carga de rotura con respecto a la media determinada sobre tres probetas del diámetro más fino procedente de la misma barra que se haya utilizado para obtener las probetas soldadas, y en ningún caso por debajo del valor nominal. c) Soldadura en cruz Se utilizarán tres probetas, resultantes de la combinación del diámetro más grueso y del diámetro más fino, ensayando a tracción los diámetros más finos. El resultado se considerará satisfactorio si, en todos los casos la rotura no presenta una baja del 10% en la carga de rotura con respecto a la media determinada sobre tres probetas de ese diámetro, y procedentes de la misma barra que se haya utilizado para obtener las probetas soldadas, y en ningún caso por debajo del valor nominal. Asimismo se deberá comprobar, sobre otras tres probetas, la aptitud frente al ensayo de arrancamiento de la cruz soldada, realizando la tracción sobre el diámetro más fino. d) Otro tipo de soldaduras En el caso de que existan otro tipo de empalmes o uniones resistentes soldadas distintas de las anteriores, la Dirección de Obra deberá exigir que se realicen ensayos de comprobación al soldeo para cada tipo, antes de admitir su utilización en obra.
	Comentarios La comprobación de que el material posee la composición química apta para la soldabilidad, de acuerdo con UNE 36068:94, hace referencia a la comprobación documental de este requisito para cada partida de acero, exigiendo al Suministrador los certificados de ensayo correspondientes. En el caso de que el acero no posea resultados de ensayo de su composición química, es necesario realizar ensayos de control para su comprobación.

Este certificado es ORIGINAL y está firmado digitalmente por la autoridad del COAM. Para verificar su validez, utilice estos códigos en la siguiente dirección. https://telematico.coam.org/Visado/validar.jsp
Reg. documental TL/017391/2022 Expediente 2006660592 id 2010054509 fecha 03/10/2022

COAM VISADO ID. 2010054509 FECHA: 10/10/2022 Nº: TL/017391/2022

90.5. Condiciones de aceptación o rechazo de los aceros	Según los resultados de ensayo obtenidos, la Dirección de Obra se ajustará a los siguientes criterios de aceptación o rechazo que figuran a continuación. Otros criterios de aceptación o rechazo, en casos particulares, se fijarán, en su caso, en el Pliego de Prescripciones Técnicas particulares o por la Dirección de Obra. a) Control a nivel reducido Comprobación de la sección equivalente: Si las dos comprobaciones que han sido realizadas resultan satisfactorias, la partida quedará aceptada. Si las dos resultan no satisfactorias, la partida será rechazada. Si se registra un sólo resultado no satisfactorio, se comprobarán cuatro nuevas muestras correspondientes a la partida que se controla. Si alguna de estas nuevas cuatro comprobaciones resulta no satisfactoria, la partida será rechazada. En caso contrario, será aceptada. Formación de grietas o fisuras en los ganchos de anclaje: La aparición de grietas o fisuras en los ganchos de anclaje o zonas de doblado de cualquier barra, obligará a rechazar toda la partida a la que corresponda la misma. b) Control a nivel normal Se procederá de la misma forma tanto para aceros certificados como no certificados. - Comprobación de la sección equivalente: Se efectuará igual que en el caso de control a nivel reducido, aceptándose o rechazándose, en este caso, el lote, que es el sometido a control. - Características geométricas de los resaltos de las barras corrugadas: El incumplimiento de los límites admisibles establecidos en el certificado especifico de adherencia será condición suficiente para que se rechace el lote correspondiente. - Ensayos de doblado-desdoblado: Si se produce algún fallo, se someterán a ensayo cuatro nuevas probetas del lote correspondiente. Cualquier fallo registrado en estos nuevos ensayos obligará a rechazar el lote correspondiente. - Ensayos de tracción para determinar el limite elástico, la carga de rotura y el alargamiento en rotura: Mientras los resultados de los ensayos sean satisfactorios, se aceptarán las barras del diámetro correspondiente, tipo de acero y suministrador. Si se registra algún fallo, todas las armaduras de ese mismo diámetro existentes en obra y las que posteriormente se reciban, serán clasificadas en lotes correspondientes a las diferentes partidas suministradas, sin que cada lote exceda de las 20 toneladas para las armaduras pasivas y 10 toneladas para las armaduras activas. Cada lote será controlado mediante ensayos sobre dos probetas. Si los resultados de ambos ensayos son satisfactorios, el lote será aceptado. Si los dos resultados fuesen no satisfactorios, el lote será rechazado, y si solamente uno de ellos resulta no satisfactorio, se efectuará un nuevo ensayo completo de todas las características mecánicas que deben comprobarse sobre 16 probetas. El resultado se considerará satisfactorio si la media aritmética de los dos resultados más bajos obtenidos supera el valor garantizado y todos los resultados superan el 95% de dicho valor. En caso contrario el lote será rechazado. - Ensayos de soldeo: En caso de registrarse algún fallo en el control del soldeo en obra, se interrumpirán las operaciones de soldadura y se procederá a una revisión completa de todo el proceso.
	Comentarios Cuando sea necesario ampliar el número de ensayos previstos, los nuevos ensayos deberán hacerse siempre sobre aceros que procedan de la misma partida que aquellos cuyo ensayo haya resultado no satisfactorio. En caso de que esto no sea posible, la Dirección de Obra decidirá qué medidas deben adoptarse. La media aritmética del octavo más bajo de un conjunto de resultados es un buen estimador del cuantil del 5 por 100 de la distribución de la población a la que pertenecen dichos resultados. Este estimador es el que se utiliza en el caso de ensayos de tracción, aplicado a 16 probetas. En el caso de que se registre algún fallo en los ensayos de control de una partida de acero que haya sido ya colocada en parte en obra, se podrán realizar, a juicio de la Dirección de Obra, y a costa del Constructor, los estudios y ensayos que procedan de entre los siguientes: - Ensayos de información complementaria, sobre muestras tomadas de acopios o de la propia estructura. Con estos ensayos pueden determinarse las características mecánicas del acero colocado, o realizarse ensayos especiales para juzgar la trascendencia de incumplimientos en la geometría del corrugado o en los ensayos de doblado simple y doblado-desdoblado. - Estudio de seguridad de los elementos afectados, en función de los valores determinados en los ensayos de control o en los ensayos de información complementaria a los que hace referencia el punto anterior. - Ensayos de prueba de carga, de acuerdo con 99.2. - En función de los estudios y ensayos realizados, la Dirección de Obra decidirá sobre qué elementos se refuerzan o demuelen. Antes de adoptar esta decisión, y para estimar la disminución de seguridad de los diferentes elementos, la Dirección de Obra podrá consultar con el Proyectista y con Organismos especializados.

Este certificado es ORIGINAL y está firmado digitalmente por la autoridad del COAM. Para verificar su validez, utilice estos códigos en la siguiente dirección. https://telematico.coam.org/Visado/validar.jsp
Reg. documental TL/017391/2022 Expediente 2006660592 id 2010054509 fecha 03/10/2022

COAM VISADO 2010054509 NTP. Nº CL/0001/2022 FECHA 03/10/2022

Artículo 91º. Control de dispositivos de anclaje y empalme de las armaduras postesas	Los dispositivos de anclaje y empalme de las armaduras postesas deberán recibirse en obra acompañados por un Certificado expedido por un Laboratorio especializado independiente del fabricante donde se acredite que cumplen las condiciones especificadas en el Artículo 34º. Cumplido este requisito, el control en obra se limitará a una comprobación de las características aparentes, tales como dimensiones e intercambiabilidad de las piezas, ausencia de fisuras o rebabas que supongan defectos en el proceso de fabricación, etc. De forma especial debe observarse el estado de las superficies que cumplan la función de retención de los tendones (dentado, rosca, etc.), y de las que deben deslizar entre sí durante el proceso de penetración de la cuña. El número de elementos sometidos a control será el mayor de los valores siguientes: - Seis por cada partida recibida en obra. - El 5% de los que hayan de cumplir una función similar en el pretensado de cada pieza o parte de obra. Cuando las circunstancias hagan prever que la duración o condiciones de almacenamiento puedan haber afectado al estado de las superficies antes indicadas, deberá comprobarse nuevamente su estado antes de su utilización.
	Comentarios Se llama la atención sobre el hecho de que el Certificado de ensayo puede amparar el uso de los correspondientes dispositivos de anclaje o empalme en ciertas condiciones y no en otras, por ejemplo, bajo cargas estáticas y no dinámicas, hasta un valor determinado de la fuerza de pretensado, etc.

Artículo 92º. Control de las vainas y accesorios para armaduras de pretensado	Las vainas y accesorios deberán recibirse en obra acompañadas por un certificado de garantía del Fabricante firmado por persona física donde se garantice que cumplen las condiciones especificadas en el Artículo 35.o, y de la documentación técnica que indique las condiciones de utilización. Cumplido este requisito, el control en obra se limitará a una comprobación de las características aparentes, tales como dimensiones, rigidez al aplastamiento de las vainas, ausencia de abolladuras, ausencia de fisuras o perforaciones que hagan peligrar la estanquidad de éstas, etc. En particular, deberá comprobarse que al curvar las vainas, de acuerdo con los radios con que vayan a utilizarse en obra, no se produzcan deformaciones locales apreciables, ni roturas que puedan afectar a la estanquidad de las vainas. Se recomienda, asimismo, comprobar la estanquidad y resistencia al aplastamiento y golpes, de las vainas y piezas de unión, boquillas de inyección, trompetas de empalme, etc., en función de las condiciones en que hayan de ser utilizadas. En cuanto a los separadores, convendrá comprobar que no producirán acodalamientos de las armaduras o dificultad importante al paso de la inyección. En el caso de almacenamiento prolongado o en malas condiciones, deberá observarse con cuidado si la oxidación de los elementos metálicos puede producir daños para la estanquidad o de cualquier otro tipo.
	Comentarios Dada la diversidad y heterogeneidad de elementos accesorios que se utilizan en la técnica del pretensado, no pueden darse normas más concretas sobre su control, pero debe recordarse que pueden tener una gran influencia en el correcto funcionamiento del sistema de tesado y en el funcionamiento de la pieza final.

Artículo 93º. Control de los equipos de tesado	Los equipos de tesado deberán disponer al menos de dos instrumentos de medida (manómetros, dinamómetros, etc.) para poder comprobar los esfuerzos que se introduzcan en las armaduras activas. Antes de comenzar las operaciones de tesado, en cada obra, se comprobará la correlación existente entre las lecturas de ambos instrumentos para diversos escalones de tensión. El equipo de tesado deberá contrastarse en obra, mediante un dispositivo de tarado independiente de él, en los siguientes casos: - Antes de utilizarlo por primera vez. - Siempre que se observen anomalías entre las lecturas de los dos instrumentos propios del equipo. - Cuando los alargamientos obtenidos en las armaduras discrepen de los previstos en cuantía superior a la especificada en el Artículo 67º. - Cuando en el momento de tesar hayan transcurrido más de dos semanas desde el último contraste. - Cuando se hayan efectuado más de cien utilizaciones. - Cuando el equipo haya sufrido algún golpe o esfuerzo anormal. Los dispositivos de tarado deberán ser contrastados, al menos una vez al año, por un laboratorio especializado independiente del Constructor o Fabricante.

Artículo 94º. Control de los productos de inyección	Los requisitos que habrán de cumplir los productos de inyección serán los que figuran en el Artículo 36º. Si los materiales, cemento y agua, utilizados en la preparación del producto de inyección son de distinto tipo o categoría que los empleados en la fabricación del hormigón de la obra, deberán ser necesariamente sometidos a los ensayos que se indican en el Artículo 81º. En cuanto a la composición de los aditivos, antes de comenzar la obra se comprobará en todos los casos, mediante los oportunos ensayos de laboratorio, el efecto que el aditivo que se piensa emplear en la obra produce en las características de calidad de la lechada o mortero, de manera que se cumplan las especificaciones de 29.1. Se habrán de tener en cuenta las condiciones particulares de la obra en cuanto a temperatura para prevenir, si fuese necesario, la necesidad de que el aditivo tenga propiedades aireantes.

Este certificado es ORIGINAL y está firmado digitalmente por la autoridad del COAM. Para verificar su validez, utilice estos códigos en la siguiente dirección. https://telematico.coam.org/Visado/validar.jsp
Reg. documental TL/017391/2022 Expediente 2006660592 id 2010054509 fecha 03/10/2022

COAM VISADO ID. 2010054509 EXP. Nº: TL/017391/2022 FECHA: 10/10/2022

Capítulo XVI. Control de la ejecución

Artículo 95º. Control de la ejecución	

95.1. Generalidades

El Control de la Ejecución, que esta Instrucción establece con carácter preceptivo, tiene por objeto garantizar que la obra se ajusta al proyecto y a las prescripciones de esta Instrucción.

Corresponde a la Propiedad y a la Dirección de Obra la responsabilidad de asegurar la realización del control externo de la ejecución, el cual se adecuará necesariamente al nivel correspondiente, en función del valor adoptado para *f* en el proyecto.

Se consideran los tres siguientes niveles para la realización del control de la ejecución:

- Control de ejecución a nivel reducido,
- Control de ejecución a nivel normal,
- Control de ejecución a nivel intenso,

que están relacionados con el coeficiente de mayoración de acciones empleado para el proyecto.

Para el control de ejecución se redactará un Plan de Control, dividiendo la obra en lotes, de acuerdo con lo indicado en la tabla 95.1.a.

TABLA 95.1.a

Tipo de obra	Tamaño del lote
Edificios	500 m^2, sin rebasar las dos plantas
Puentes, Acueductos, Túneles, etc.	500 m^2 de planta, sin rebasar los 50 m
Obras de Grandes Macizos	250 m^3
Chimeneas, Torres, Pilas, etc.	250 m^3, sin rebasar los 50 m
Piezas prefabricadas: - De tipo lineal - De tipo superficial	500 m de bancada 250 m

Este certificado es ORIGINAL y está firmado digitalmente por la autoridad del COAM. Para verificar su validez, utilice estos códigos en la siguiente dirección. https://telematico.coam.org/Visado/validar.jsp
Reg. documental TL/017391/2022 Expediente 2006660592 id 2010054509 fecha 03/10/2022

COAM VISADO 2010054509 EXP. Nº: TL/017391/2022 FECHA: 10/10/2022

En cada lote se inspeccionarán los distintos aspectos que, a título orientativo pero no excluyente, se detallan en la tabla 95.1.b.

TABLA 95.1.b
Comprobaciones que deben efectuarse durante la ejecución

GENERALES PARA TODO TIPO DE OBRAS
A) Comprobaciones previas al comienzo de la ejecución
- Directorio de agentes involucrados. - Existencia de libros de registro y órdenes reglamentarios. - Existencia de archivo de certificados de materiales, hojas de suministro, resultados de control, documentos de proyecto y sistema de clasificación de cambios de proyecto o información complementaria. - Revisión de planos y documentos contractuales. - Existencia de control de calidad de materiales de acuerdo con los niveles especificados. - Comprobación general de equipos: certificados de tarado, en su caso. - Suministro y certificados de aptitud de materiales.
B) *Comprobaciones de replanteo y geométricas*
- Comprobación de cotas, niveles y geometría. - Comprobación de tolerancias admisibles.
C) *Cimbras y andamiajes*
- Existencia de cálculo, en los casos necesarios. - Comprobación de planos. - Comprobación de cotas y tolerancias. - Revisión del montaje.
D) *Armaduras*
- Tipo, diámetro y posición. - Corte y doblado. - Almacenamiento. - Tolerancias de colocación. - Recubrimientos y separación entre armaduras. Utilización de separadores y distanciadores. - Estado de vainas, anclajes y empalmes y accesorios.
E) *Encofrados*
- Estanquidad, rigidez y textura. - Tolerancias. - Posibilidad de limpieza, incluidos fondos. - Geometría y contraflechas.
F) *Transporte, vertido y compactación*
- Tiempos de transporte. - Condiciones de vertido: método, secuencia, altura máxima, etc. - Hormigonado con viento, tiempo frío, tiempo caluroso o lluvia. - Compactación del hormigón. - Acabado de superficies.
G) *Juntas de trabajo, contracción o dilatación*
- Disposición y tratamiento de juntas de trabajo y contracción. - Limpieza de las superficies de contacto. - Tiempo de espera. - Armaduras de conexión. - Posición, inclinación y distancia. - Dimensiones y sellado, en los casos que proceda.
H) *Curado*
- Método aplicado. - Plazos de curado. - Protección de superficies.
I) *Desmoldeado y descimbrado*
- Control de la resistencia del hormigón antes del tesado. - Control de sobrecargas de construcción. - Comprobación de plazos de descimbrado. - Reparación de defectos.
J) Tesado de armaduras activas
- Programa de tesado y alargamiento de armaduras activas. - Comprobación de deslizamientos y anclajes. - Inyección de vainas y protección de anclajes.
K) Tolerancias y dimensiones finales
- Comprobación dimensional.
L) Reparación de defectos y limpieza de superficies

Este certificado es ORIGINAL y está firmado digitalmente por la autoridad del COAM. Para verificar su validez, utilice estos códigos en la siguiente dirección. https://telematico.coam.org/Visado/validar.jsp
Reg. documental TL/017391/2022 Expediente 2006660592 id 2010054509 fecha 03/10/2022

COAM ID. 2010054509 VISADO EXP. Nº: TL/017391/2022 FECHA: 10/10/2022

ESPECÍFICAS PARA FORJADOS DE EDIFICACIÓN
- Comprobación de la Autorización de Uso vigente. - Dimensiones de macizados, ábacos y capiteles. - Condiciones de enlace de los nervios. - Comprobación geométrica del perímetro crítico de rasante. - Espesor de la losa superior. - Canto total. - Huecos: posición, dimensiones y solución estructural. - Armaduras de reparto. - Separadores.

ESPECÍFICAS DE PREFABRICACIÓN
A) Estado de bancadas
- Limpieza.
B) Colocación de tendones
- Placas de desvío. - Trazado de cables. - Separadores y empalmes. - Cabezas de tesado. - Cuñas de anclaje.
C) Tesado
- Comprobación de la resistencia del hormigón antes de la transferencia. - Comprobación de cargas. - Programa de tesado y alargamientos. - Transferencia. - Corte de tendones.
D) Moldes
- Limpieza y desencofrantes. - Colocación.
E) Curado
- Ciclo térmico. - Protección de piezas.
F) Desmoldeo y almacenamiento
- Levantamiento de piezas. - Almacenamiento en fábrica.
G) Transporte a obra y montaje
- Elementos de suspensión y cuelgue. - Situación durante el transporte. - Operaciones de carga y descarga. - Métodos de montaje. - Almacenamiento en obra. - Comprobación del montaje.

Los resultados de todas las inspecciones, así como las medidas correctoras adoptadas, se recogerán en los correspondientes partes o informes. Estos documentos quedarán recogidos en la Documentación Final de la Obra, que deberá entregar la Dirección de Obra a la Propiedad, tal y como se especifica en 4.9. En las obras de hormigón pretensado, sólo podrán emplearse los niveles de control de ejecución normal e intenso.

Comentarios

Un hormigón que, a la salida de hormigonera, cumpla todas las especificaciones de calidad, puede ver disminuidas las mismas si su transporte, colocación o curado no son correctos. Lo mismo puede decirse respecto al corte, doblado y colocación, tanto de las armaduras activas como de las pasivas y a la precisión con que se introduzcan en éstas las tensiones iniciales previstas en el proyecto. Ya se ha indicado que cualquier irregularidad en el trazado de las armaduras activas respecto a su correcta posición, modifica la distribución de tensiones en la sección transversal de la pieza y puede engendrar solicitaciones no previstas en los cálculos, susceptibles de dañar o fisurar el hormigón. Especial importancia adquiere, por los conocidos riesgos de corrosión, el mantenimiento de los recubrimientos mínimos exigidos y el que la inyección de los conductos en que van alojados los tendones se realice en la forma adecuada. Además, aún realizadas las operaciones anteriores con todo cuidado, es preciso comprobar las luces y dimensiones de los elementos construidos, para poder garantizar que la calidad de la obra terminada es la exigida en el proyecto.

Básicamente el control de la ejecución está confiado a la inspección visual de las personas que lo ejercen, por lo que su buen sentido, conocimientos técnicos y experiencia práctica, son fundamentales para lograr el nivel de calidad previsto. No obstante lo anterior, es preciso sistematizar tales operaciones de control para conseguir una eficacia elevada en el mismo, pues no siempre los defectos que pueden presentarse se detectarán, como no se haya considerado previamente la posibilidad de su presencia. Como se indica de forma general en el Artículo 80º de esta Instrucción, también en la ejecución de la obra son de aplicación los controles interno y externo.

El control especificado en los artículos siguientes hace referencia al control de recepción (Control externo).

Este certificado es ORIGINAL y está firmado digitalmente por la autoridad del COAM. Para verificar su validez, utilice estos códigos en la siguiente dirección. https://telematico.coam.org/Visado/validar.jsp
Reg. documental TL/017391/2022 Expediente 2006660592 id 2010054509 fecha 03/10/2022

COAM VISADO 2010054509 EXP. Nº TL/017391/2022 FECHA 03/10/2022

95.2. Control a nivel intenso

Este nivel de control, además del control externo, exige que el Constructor posea un sistema de control de calidad auditado de forma externa, y que la elaboración de la ferralla y los elementos prefabricados, en caso de existir, se realicen en instalaciones industriales fijas y con un sistema de certificación voluntario.
Si no se dan estas condiciones, la Dirección de Obra deberá exigir al Constructor unos procedimientos específicos para la realización de las distintas actividades de control interno involucradas en la construcción de la obra.
Para este nivel de control, externo, se exige la realización de, al menos, tres inspecciones por cada lote en los que se ha dividido la obra.

95.3. Control a nivel normal

Este nivel de control externo es de aplicación general y exige la realización de, al menos, dos inspecciones por cada lote en los que se ha dividido la obra.

95.4. Control a nivel reducido

Este nivel de control externo es aplicable cuando no existe un seguimiento continuo y reiterativo de la obra y exige la realización de, al menos, una inspección por cada lote en los que se ha dividido la obra.

95.5. Aplicación de los niveles de control

Los coeficientes parciales de seguridad para acciones, definidos en la tabla 12.1.a, deberán corregirse en función del nivel de control de ejecución adoptado, por lo que cuando se trate de una situación persistente o transitoria con efecto desfavorable, los valores a adoptar deberán ser los que se muestran en la tabla 95.5.

TABLA 95.5
Valores de los coeficientes de mayoración de acciones γ_f en función del nivel de control de ejecución

Tipo de acción	Nivel de control de ejecución		
	Intenso	Normal	Reducido
Permanente	$\gamma_G = 1{,}35$	$\gamma_G = 1{,}50$	$\gamma_G = 1{,}60$
Pretensado	$\gamma_P = 1{,}00$	$\gamma_P = 1{,}00$	$\gamma_P = 1{,}00$
Permanente de valor no constante	$\gamma_{G^*} = 1{,}50$	$\gamma_{G^*} = 1{,}60$	$\gamma_{G^*} = 1{,}80$
Variable	$\gamma_Q = 1{,}50$	$\gamma_Q = 1{,}60$	$\gamma_Q = 1{,}80$

Artículo 96º. Tolerancias de ejecución

El Autor del Proyecto deberá adoptar y definir un sistema de tolerancias, que se recogerá en el Pliego de Prescripciones Técnicas Particulares de las obras. En el mismo documento deberán quedar establecidas las decisiones y sistemática a seguir en caso de incumplimientos.
En el Anejo nº 10 se recoge un sistema de tolerancias de obras de hormigón, que puede servir de referencia o puede ser adoptado por el Proyectista.

Artículo 97º. Control del tesado de las armaduras activas

Antes de iniciarse el tesado deberá comprobarse:
- En el caso de armaduras postesas, que los tendones deslizan libremente en sus conductos o vainas.
- Que la resistencia del hormigón ha alcanzado, como mínimo, el valor indicado en el proyecto para la transferencia de la fuerza de pretensado al hormigón. Para ello se efectuarán los ensayos de control de la resistencia del hormigón indicados en el Artículo 88º y, si éstos no fueran suficientes, los de información prescritos en el Artículo 89º.

El control de la magnitud de la fuerza de pretensado introducida se realizará, de acuerdo con lo prescrito en el Artículo 67º, midiendo simultáneamente el esfuerzo ejercido por el gato y el correspondiente alargamiento experimentado por la armadura.
Para dejar constancia de este control, los valores de las lecturas registradas con los oportunos aparatos de medida utilizados se anotarán en la correspondiente tabla de tesado.
En las primeras diez operaciones de tesado que se realicen en cada obra y con cada equipo o sistema de pretensado, se harán las mediciones precisas para conocer, cuando corresponda, la magnitud de los movimientos originados por la penetración de cuñas u otros fenómenos, con el objeto de poder efectuar las adecuadas correcciones en los valores de los esfuerzos o alargamientos que deben anotarse.

Artículo 98º. Control de ejecución de la inyección

Las condiciones que habrá de cumplir la ejecución de la operación de inyección serán
las indicadas en el Artículo 78º. Se controlará el plazo de tiempo transcurrido entre la terminación de la primera etapa de tesado y la realización de la inyección.
Se harán, con frecuencia diaria, los siguientes controles:
- Del tiempo de amasado.
- De la relación agua/cemento.
- De la cantidad de aditivo utilizada.
- De la viscosidad, con el cono Marsch, en el momento de iniciar la inyección.
- De la viscosidad a la salida de la lechada por el último tubo de purga.
- De que ha salido todo el aire del interior de la vaina antes de cerrar sucesivamente los distintos tubos de purga.
- De la presión de inyección.
- De fugas.
- Del registro de temperatura ambiente máxima y mínima los días que se realicen inyecciones y en los dos días sucesivos, especialmente en tiempo frío.

Cada diez días en que se efectúen operaciones de inyección y no menos de una vez, se realizarán los siguientes ensayos:
- De la resistencia de la lechada o mortero mediante la toma de 3 probetas para romper a 28 días.
- De la exudación y reducción de volumen, de acuerdo con 36.2.

Este certificado es ORIGINAL y está firmado digitalmente por la autoridad del COAM. Para verificar su validez, utilice estos códigos en la siguiente dirección. https://telematico.coam.org/Visado/validar.jsp
Reg. documental TL/017391/2022 Expediente 2006660592 id 2010054509 fecha 03/10/2022

COAM VISADO ID. 2010054509 FECHA: 10/10/2022 NºP. Nº: TL/017391/2022

	Comentarios En los cables verticales se tendrá especial cuidado de evitar los peligros de la exudación siguiendo lo establecido en el Artículo 78º.

Artículo 99º. Ensayos de información complementaria de la estructura	
99.1. Generalidades	De las estructuras proyectadas y construidas con arreglo a la presente Instrucción, en las que los materiales y la ejecución hayan alcanzado la calidad prevista, comprobada mediante los controles preceptivos, sólo necesitan someterse a ensayos de información y en particular a pruebas de carga, las incluidas en los supuestos que se relacionan a continuación: a) Cuando así lo dispongan las Instrucciones, Reglamentos específicos de un tipo de estructura o el Pliego de Prescripciones Técnicas Particulares. b) Cuando, debido al carácter particular de la estructura, convenga comprobar que la misma reúne ciertas condiciones específicas. En este caso, el Pliego de Prescripciones Técnicas Particulares establecerá los ensayos oportunos que deben realizarse, indicando con toda precisión la forma de llevarlos a cabo y el modo de interpretar los resultados. c) Cuando a juicio de la Dirección de Obra existen dudas razonables sobre la seguridad, funcionalidad o durabilidad de la estructura.

Este certificado es ORIGINAL y está firmado digitalmente por la autoridad del COAM. Para verificar su validez, utilice estos códigos en la siguiente dirección. https://telematico.coam.org/Visado/validar.jsp
Reg. documental TL/017391/2022 Expediente 2006660592 id 2010054509 fecha 03/10/2022

COAM VISADO 2010054509 Fecha 03/10/2022 Este documento no es válido sin firma

	Comentarios Los ensayos sobre probetas, cualquiera que sea la cualidad del hormigón que con ellos se pretende medir, son un procedimiento cómodo pero no totalmente representativo del comportamiento final del hormigón de la estructura. Por otra parte, el comportamiento del hormigón frente a ciertos agentes es una función de diversas variables, ó suficientemente compleja como para que no sea posible reproducir cuantitativamente el fenómeno en laboratorio. Por ello, resulta particularmente útil, en algunos casos, el recurrir a ensayos sobre la obra en fase de ejecución o ya terminada.

99.2. Pruebas de carga	Existen muchas situaciones que pueden aconsejar la realización de pruebas de carga de estructuras. En general, las pruebas de carga pueden agruparse de acuerdo con su finalidad en: A) Pruebas de carga reglamentarias. Son todas aquellas fijadas por el Pliego de Prescripciones Técnicas Particulares o Instrucciones o Reglamentos, y que tratan de realizar un ensayo que constate el comportamiento de la estructura ante situaciones representativas de sus acciones de servicio. Las reglamentaciones de puentes de carretera y puentes de ferrocarril fijan, en todos los casos, la necesidad de realizar ensayos de puesta en carga previamente a la recepción de la obra. Estas pruebas tienen por objeto el comprobar la adecuada concepción y la buena ejecución de las obras frente a las cargas normales de explotación, comprobando si la obra se comporta según los supuestos de proyecto, garantizando con ello su funcionalidad. Hay que añadir, además, que en las pruebas de carga se pueden obtener valiosos datos de investigación que deben confirmar las teorías de proyecto (reparto de cargas, giros de apoyos, flechas máximas) y utilizarse en futuros proyectos. Estas pruebas no deben realizarse antes de que el hormigón haya alcanzado la resistencia de proyecto. Pueden contemplar diversos sistemas de carga, tanto estáticos como dinámicos. Las pruebas dinámicas son preceptivas en puentes de ferrocarril y en puentes de carretera y estructuras en las que se prevea un considerable efecto de vibración, de acuerdo con las Instrucciones de acciones correspondientes. En particular, este último punto afecta a los puentes con luces superiores a los 60 m o diseño inusual, utilización de nuevos materiales y pasarelas y zonas de tránsito en las que, por su esbeltez, se prevé la aparición de vibraciones que puedan llegar a ocasionar molestias a los usuarios. El proyecto y realización de este tipo de ensayos deberá estar encomendado a equipos técnicos con experiencia en este tipo de pruebas. La evaluación de las pruebas de carga reglamentarias requiere la previa preparación de un proyecto de Prueba de carga, que debe contemplar la diferencia de actuación de acciones (dinámica o estática) en cada caso. De forma general, y salvo justificación especial, se considerará el resultado satisfactorio cuando se cumplan las siguientes condiciones: a) En el transcurso del ensayo no se producen fisuras que no se correspondan con lo previsto en el proyecto y que puedan comprometer la durabilidad y seguridad de la estructura. b) Las flechas medidas no exceden los valores establecidos en proyecto como máximos compatibles con la correcta utilización de la estructura. c) Las medidas experimentales determinadas en las pruebas (giros, flechas, frecuencias de vibración) no superan las máximas calculadas en el proyecto de prueba de carga en más de un 15% en caso de hormigón armado y en 10% en caso de hormigón pretensado. d) La flecha residual después de retirada la carga, habida cuenta del tiempo en que esta última se ha mantenido, es lo suficientemente pequeña como para estimar que la estructura presenta un comportamiento esencialmente elástico. Esta condición deberá satisfacerse tras un primer ciclo carga-descarga, y en caso de no cumplirse, se admite que se cumplan los criterios tras un segundo ciclo. B) Pruebas de carga como información complementaria En ocasiones es conveniente realizar pruebas de carga como ensayos para obtener información complementaria, en el caso de haberse producido cambios o problemas durante la construcción. Salvo que lo que se cuestione sea la seguridad de la estructura, en este tipo de ensayos no deben sobrepasarse las acciones de servicio, siguiendo unos criterios en cuanto a la realización, análisis e interpretación semejantes a los descritos en el caso anterior. C) Pruebas de carga para evaluar la capacidad resistente En algunos casos las pruebas de carga pueden utilizarse como medio para evaluar la seguridad de estructuras. En estos casos la carga a materializar deberá ser una fracción de la carga de cálculo superior a la carga de servicio. Estas pruebas requieren siempre la redacción de un Plan de Ensayos que evalúe la viabilidad de la prueba, la realización de la misma por una organización con experiencia en este tipo de trabajos, y ser dirigida por un técnico competente. El Plan de Prueba recogerá, entre otros, los siguientes aspectos: - Viabilidad y finalidad de la prueba. - Magnitudes que deben medirse y localización de los puntos de medida. - Procedimientos de medida. - Escalones de carga y descarga. - Medidas de seguridad.

Este certificado es ORIGINAL y está firmado digitalmente por la autoridad del COAM. Para verificar su validez, utilice estos códigos en la siguiente dirección. https://telematico.coam.org/Visado/validar.jsp
Reg. documental TL/017391/2022 Expediente 2006660592 id 2010054509 fecha 03/10/2022

COAM VISADO ID. 2010054509 EXP. Nº: TL/017391/2022 FECHA: 10/10/2022

Este último punto es muy importante, dado que por su propia naturaleza en este tipo de pruebas se puede producir algún fallo o rotura parcial o total del elemento ensayado.
Estos ensayos tienen su aplicación fundamental en elementos sometidos a flexión.
Para su realización deberán seguirse los siguientes criterios:

- Los elementos estructurales que sean objeto de ensayo deberán tener al menos 56 días de edad, o haberse comprobado que la resistencia real del hormigón de la estructura ha alcanzado los valores nominales previstos en proyecto.
- Siempre que sea posible, y si el elemento a probar va a estar sometido a cargas permanentes aún no materializadas, 48 horas antes del ensayo deberían, disponerse las correspondientes cargas sustitutorias que gravitarán durante toda la prueba sobre el elemento ensayado.
- Las lecturas iniciales deberán efectuarse inmediatamente antes de disponer la carga de ensayo.
- La zona de estructura objeto de ensayo deberá someterse a una carga total, incluyendo las cargas permanentes que ya actúen, equivalente a 0,85 (1,35 G + 1,5 Q), siendo G la carga permanente que se ha determinado actúa sobre la estructura y Q las sobrecargas previstas.
- Las cargas de ensayo se dispondrán en al menos cuatro etapas aproximadamente iguales, evitando impactos sobre la estructura y la formación de arcos de descarga en los materiales empleados para materializar la carga.
- 24 horas después de que se haya colocado la carga total de ensayo, se realizarán las lecturas en los puntos de medida previstos. Inmediatamente después de registrar dichas lecturas se iniciará la descarga, registrándose las lecturas existentes hasta 24 horas después de haber retirado la totalidad de las cargas.
- Se realizará un registro continuo de las condiciones de temperatura y humedad existentes durante el ensayo con objeto de realizar las oportunas correcciones si fuera pertinente.
- Durante las pruebas de carga deberán adoptarse las medidas de seguridad adecuadas para evitar un posible accidente en el transcurso de la prueba. Las medidas de seguridad no interferirán la prueba de carga ni afectarán a los resultados.
- El resultado del ensayo podrá considerarse satisfactorio cuando se cumplan las condiciones siguientes:
- Ninguno de los elementos de la zona de estructura ensayada presenta fisuras no previstas y que comprometan la durabilidad o seguridad de la estructura.
- La flecha máxima obtenida es inferior de l2 / 20.000 h, siendo l la luz de cálculo y h el canto del elemento. En el caso de que el elemento ensayado sea un voladizo, l será dos veces la distancia entre el apoyo y el extremo.
- Si la flecha máxima supera l2/20.000 h, la flecha residual una vez retirada la carga, y transcurridas 24 horas, deberá ser inferior al 25% de la máxima en elementos de hormigón armado e inferior al 20% de la máxima en elementos de hormigón pretensado. Esta condición deberá satisfacerse tras el primer ciclo de carga-descarga. Si esto no se cumple, se permite realizar un segundo ciclo de carga-descarga después de transcurridas 72 horas de la finalización del primer ciclo. En tal caso, el resultado se considerará satisfactorio si la flecha residual obtenida es inferior al 20% de la flecha máxima registrada en ese ciclo de carga, para todo tipo de estructuras.

Comentarios

Las pruebas de carga, además de los casos en las que son preceptivas, son recomendables en estructuras o en parte de las mismas que han sufrido algún deterioro o que han estado sometidas a acciones que podrían haber afectado a su capacidad resistente (fuego, heladas, etc.) y también, cuando una determinada estructura o una parte de ella va a soportar acciones no previstas en el proyecto inicial (mayores cargas de uso, cargas puntuales, etc.).
El modo de aplicación de las cargas debe ser tal que se produzcan los máximos esfuerzos en las secciones consideradas como críticas. Debe tenerse en cuenta la posibilidad de que los elementos vecinos colaboren a la resistencia del elemento que se ensaya. Por otra parte, deben adoptarse toda clase de precauciones para evitar un posible accidente en el transcurso de la prueba.
En pruebas en las que no se superen las cargas de servicio y como norma general, tras un primer ciclo de carga-descarga total la flecha residual estabilizada es recomendable que sea inferior al quinto de la flecha total medida bajo carga total. Si no es así, se procederá a un segundo ciclo de carga-descarga, al cabo del cual, la flecha residual estabilizada debe ser inferior al octavo de la flecha total medida bajo
carga en este segundo ciclo.
Pueden admitirse pequeñas variaciones en torno a los valores mencionados, según el tipo de elemento que se ensaye y según la importancia relativa de la sobrecargas respecto a la carga permanente.
Para una mejor interpretación de los resultados, se recomienda medir los movimientos más característicos que se hayan producido durante la realización de las pruebas y registrar, al mismo tiempo, la temperatura y humedad del ambiente, las condiciones de soleamiento y cuantos detalles puedan influir en los resultados de las medidas. Se llama la atención en realizar siempre una estimación de flechas en aquellas estructuras cuyo comportamiento se considere rígido, dado que los movimientos atensionales pueden ser muy importantes y no tener sentido los criterios de flecha residual.
La dirección de todas las operaciones que constituyen el ensayo, la cuidadosa toma de datos y la interpretación de los resultados, deben estar a cargo de personal especializado en esta clase de trabajos.

99.3. Otros ensayos no destructivos

Este tipo de ensayos se empleará para estimar en la estructura otras características del hormigón diferentes de su resistencia, o de las armaduras que pueden afectar a su seguridad o durabilidad.

Comentarios

Existen métodos de ensayo no destructivos (gammagrafías, sondas magnéticas, ultrasonidos, etc.), que permiten determinar en la estructura la situación real de las armaduras y el espesor de sus recubrimientos que han podido ser alterados por el vertido, picado o vibrado del hormigón y la mayor o menor permeabilidad del hormigón o la formación de coqueras internas por una mala compactación.
En general es aconsejable que la realización e interpretación de estos ensayos se recomiende a un centro especializado, dado que suelen tener limitaciones importantes y requieren una práctica muy específica.

Este certificado es ORIGINAL y está firmado digitalmente por la autoridad del COAM. Para verificar su validez, utilice estos códigos en la siguiente dirección. https://telematico.coam.org/Visado/validar.jsp
Reg. documental TL/017391/2022 Expediente 2006660592 id 2010054509 fecha 03/10/2022

COAM VISADO 2010054509 FECHA: 10/10/2022 EXP. Nº: TL/017391/2022

ESTRUCTURAS DE ACERO-Según DB SE A Seguridad Estructural-Acero

12 CONTROL DE CALIDAD

12.1 Generalidades	1. El contenido de este apartado se refiere al control y ejecución de obra para su aceptación, con independencia del realizado por el constructor.
	2. Cada una de las actividades de control de calidad que, con carácter de mínimos se especifican en este DB, así como los resultados que de ella se deriven, han de quedar registradas documentalmente en la documentación final de obra.
12.2 Control de calidad de la documentación del proyecto	1. Tiene por objeto comprobar que la documentación incluida en el proyecto define en forma precisa tanto la solución estructural adoptada como su justificación y los requisitos necesarios para la construcción.
12.3 Control de calidad de los materiales	1. En el caso de materiales cubiertos por un certificado expedido por el fabricante el control podrá limitarse al establecimiento de la traza que permita relacionar de forma inequívoca cada elemento de la estructura con el certificado de origen que lo avala.
	2. Cuando en la documentación del proyecto se especifiquen características no avaladas por el certificado de origen del material (por ejemplo, el valor máximo del límite elástico en el caso de cálculo en capacidad), se establecerá un procedimiento de control mediante ensayos realizados por un laboratorio independiente.
	3. Cuando se empleen materiales que por su carácter singular no queden cubiertos por una normativa nacional específica a la que referir la certificación (arandelas deformables, tornillos sin cabeza, conectadores, etc.) se podrán utilizar normativas o recomendaciones de prestigio reconocido.
12.4 Control de calidad de la fabricación	1. La calidad de cada proceso de fabricación se define en la documentación de taller y su control tiene por objetivo comprobar su coherencia con la especificada en la documentación general del proyecto (por ejemplo, que las tolerancias geométricas de cada dimensión respetan las generales, que la preparación de cada superficie será adecuada al posterior tratamiento o al rozamiento supuesto, etc.).
	2. El control de calidad de la fabricación tiene por objetivo asegurar que ésta se ajusta a la especificada en la documentación de taller.
12.4.1 Control de calidad de la documentación de taller	1. La documentación de fabricación, elaborada por el taller, deberá ser revisada y aprobada por la dirección facultativa de la obra. Se comprobará que la documentación consta, al menos, los siguientes documentos: a) Una memoria de fabricación que incluya: - el cálculo de las tolerancias de fabricación de cada componente, así como su coherencia con el sistema general de tolerancias, los procedimientos de corte, de doblado, el movimiento de las piezas, etc. - los procedimiento de soldadura que deban emplearse, preparación de bordes, precalentamientos requeridos etc. - el tratamiento de las superficies, distinguiendo entre aquellas que formarán parte de las uniones soldadas, las que constituirán las superficies de contacto en uniones atornilladas por rozamiento o las destinadas a recibir algún tratamiento de protección. b) Los planos de taller para cada elemento de la estructura (viga, tramo de pilar, tramo de cordón de celosía, elemento de triangulación, placa de anclaje, etc.) o para cada componente simple si el elemento requiriese varios componentes simples, con toda la información precisa para su fabricación y, en particular: - El material de cada componente. - La identificación de perfiles y otros productos. - Las dimensiones y sus tolerancias. - Los procedimientos de fabricación (tratamientos térmicos, mecanizados, forma de ejecución de los agujeros y de los acuerdos, etc.) y las herramientas a emplear. - Las contraflechas. - En el caso de uniones atornilladas, los tipos, dimensiones forma de apriete de los tornillos (especificando los parámetros correspondientes). - En el caso de uniones soldadas, las dimensiones de los cordones, el tipo de preparación, el orden de ejecución, etc.
	c) Un plan de puntos de inspección donde se indiquen los procedimientos de control interno de producción desarrollados por el fabricante, especificando los elementos a los que se aplica cada inspección, el tipo (visual, mediante ensayos no destructivos, etc.) y nivel, los medios de inspección, las decisiones derivadas de cada uno de los resultados posibles, etc.
	2. Asimismo, se comprobará, con especial atención, la compatibilidad entre los distintos procedimientos de fabricación y entre éstos y los materiales empleados.

Este certificado es ORIGINAL y está firmado digitalmente por la autoridad del COAM. Para verificar su validez, utilice estos códigos en la siguiente dirección. https://telematico.coam.org/Visado/validar.jsp
Reg. documental TL/017391/2022 Expediente 2006660592 id 2010054509 fecha 03/10/2022

COAM VISADO ID. 2010054509 Nº. 017391/2022 FECHA 03/10/2022

12.4.2 Control de calidad de la fabricación	1. Establecerá los mecanismos necesarios para comprobar que los medios empleados en cada proceso son los adecuados a la calidad prescrita. 2. En concreto, se comprobará que cada operación se efectúa en el orden y con las herramientas especificadas (especialmente en el caso de las labores de corte de chapas y perfiles), que el personal encargado de cada operación posee la cualificación adecuada (especialmente en el caso de los soldadores), que se mantiene el adecuado sistema de trazado que permita identificar el origen de cada incumplimiento, etc.
12.5 Control de calidad del montaje	1. La calidad de cada proceso de montaje se define en la documentación de montaje y su control tiene por objetivo comprobar su coherencia con la especificada en la documentación general del proyecto. 2. El control de calidad del montaje tiene por objetivo asegurar que ésta se ajusta a la especificada en la documentación de taller.
12.5.1 Control de calidad de la documentación de montaje	1. La documentación de montaje, elaborada por el montador, deberá ser revisada y aprobada por la dirección facultativa. Se comprobará que la documentación consta, al menos, de los siguientes documentos: a) Una memoria de montaje que incluya: - el cálculo de las tolerancias de posición de cada componente la descripción de las ayudas al montaje (casquillos provisionales de apoyo, orejetas de izado, elementos de guiado, etc.), la definición de las uniones en obra, los medios de protección de soldaduras, los procedimientos de apriete de tornillos, etc. - las comprobaciones de seguridad durante el montaje. b) Unos planos de montaje que Indiquen de forma esquemática la posición y movimientos de las piezas durante el montaje, los medios de izado, los apuntalados provisionales y en, general, toda la información necesaria para el correcto manejo de las piezas. c) Un plan de puntos de inspección que indique los procedimientos de control interno de producción desarrollados por el montador, especificando los elementos a los que se aplica cada inspección, el tipo (visual, mediante ensayos no destructivos, etc.) y nivel, los medios de inspección, las decisiones derivadas de cada uno de los resultados posibles, etc. 2. Asimismo, se comprobará que las tolerancias de posicionamiento de cada componente son coherentes con el sistema general de tolerancias (en especial en lo que al replanteo de placas base se refiere).
12.5.2 Control de calidad del montaje	1. Establecerá los mecanismos necesarios para comprobar que los medios empleados en cada proceso son los adecuados a la calidad prescrita. 2. En concreto, se comprobará que cada operación se efectúa en el orden y con las herramientas especificadas, que el personal encargado de cada operación posee la cualificación adecuada, que se mantiene el adecuado sistema de trazado que permita identificar el origen de cada incumplimiento, etc.

Este certificado es ORIGINAL y está firmado digitalmente por la autoridad del COAM. Para verificar su validez, utilice estos códigos en la siguiente dirección. https://telematico.coam.org/Visado/validar.jsp
Reg. documental TL/017391/2022 Expediente 2006660592 id 2010054509 fecha 03/10/2022

COAM VISADO 2010054509 EXP. Nº TL/017391/2022 FECHA: 03/10/2022

ANEJO D. NORMAS DE REFERENCIA

Normas UNE	UNE-ENV 1993-1-1:1996 Eurocódigo 3: Proyecto de estructuras de acero. Parte 1-1: Reglas Generales. Reglas generales y reglas para edificación.
	UNE-ENV 1090-1:1997 Ejecución de estructuras de acero. Parte 1: Reglas generales y reglas para edificación.
	UNE-ENV 1090-2:1999 Ejecución de estructuras de acero. Parte 2: Reglas suplementarias para chapas y piezas delgadas conformadas en frío.
	UNE-ENV 1090-3:1997 Ejecución de estructuras de acero. Parte 3: Reglas suplementarias para aceros de alto límite elástico.
	UNE-ENV 1090-4:1998 Ejecución de estructuras de acero. Parte 4: Reglas suplementarias para estructuras con celosía de sección hueca.
	UNE-EN 10025-2 Productos laminados en caliente, de acero no aleado, para construcciones metálicas de uso general. Parte 2: Condiciones técnicas de suministro de productos planos.
	UNE-EN 10210-1:1994 Perfiles huecos para construcción, acabados en caliente, de acero no aleado de grano fino. Parte 1: condiciones técnicas de suministro.
	UNE-EN 10219-1:1998 Perfiles huecos para construcción conformados en frío de acero no aleado y de grano fino. Parte 1: Condiciones técnicas de suministro.
	UNE-EN 1993-1-10 Eurocódigo 3: Proyecto de estructuras de acero. Parte 1-10: Selección de materiales con resistencia a fractura.
	UNE-EN ISO 14555:1999 Soldeo. Soldeo por arco de espárragos de materiales metálicos.
	UNE-EN 287-1:1992 Cualificación de soldadores. Soldeo por fusión. Parte 1: aceros.
	UNE-EN ISO 8504-1:2002 Preparación de sustratos de acero previa a la aplicación de pinturas y productos relacionados. Métodos de preparación de las superficies. Parte 1: Principios generales.
	UNE-EN ISO 8504-2:2002 Preparación de sustratos de acero previa a la aplicación de pinturas y productos relacionados. Métodos de preparación de las superficies. Parte 2: Limpieza por chorreado abrasivo.
	UNE-EN ISO 8504-3:2002 Preparación de sustratos de acero previa a la aplicación de pinturas y productos relacionados. Métodos de preparación de las superficies. Parte 3: Limpieza manual y con herramientas motorizadas.
	UNE-EN ISO 1460:1996 Recubrimientos metálicos. Recubrimientos de galvanización en caliente sobre materiales férricos. Determinación gravimétrica de la masa por unidad de área.
	UNE-EN ISO 1461:1999 Recubrimientos galvanizados en caliente sobre productos acabados de hiero y acero. Especificaciones y métodos de ensayo.
	UNE-EN ISO 7976-1:1989 Tolerancias para el edificio -- métodos de medida de edificios y de productos del edificio -- parte 1: Métodos e instrumentos.
	UNE-EN ISO 7976-2:1989 Tolerancias para el edificio -- métodos de medida de edificios y de productos del edificio -- parte 2: Posición de puntos que miden.
	UNE-EN ISO 6507-1:1998 Materiales metálicos. Ensayo de dureza Vickers. Parte 1: Métodos de ensayo.
	UNE-EN ISO 2808:2000 Pinturas y barnices. Determinación del espesor de película.
	UNE-EN ISO 4014:2001 Pernos de cabeza hexagonal. Productos de clases A y B. (ISO 4014:1990).
	UNE EN ISO 4016:2001 Pernos de cabeza hexagonal. Productos de clase C. (ISO 4016:1999).
	UNE EN ISO 4017:2001 Tornillos de cabeza hexagonal. Productos de clases A y B. (ISO 4017:1999).
	UNE EN ISO 4018:2001 Tornillos de cabeza hexagonal. Productos de clase C. (ISO 4018:1999).
	UNE EN 24032:1992 Tuercas hexagonales, tipo 1. Producto de clases A y B. (ISO 4032:1986)
	UNE EN ISO 4034:2001. Tuercas hexagonales. Producto de clase C. (ISO 4034:1999).
	UNE-EN ISO 7089:2000 Arandelas planas. Serie normal. Producto de clase A. (ISO 7089:2000).
	UNE-EN ISO 7090:2000 Arandelas planas achaflanadas. Serie normal. Producto de clase A. (ISO 7090:2000).
	UNE-EN ISO 7091:2000. Arandelas planas. Serie normal. Producto de clase C. (ISO 7091:2000).

Este certificado es ORIGINAL y está firmado digitalmente por la autoridad del COAM. Para verificar su validez, utilice estos códigos en la siguiente dirección. https://telematico.coam.org/Visado/validar.jsp
Reg. documental TL/017391/2022 Expediente 2006660592 id 2010054509 fecha 03/10/2022

COAM VISADO ID. 2010054509 EXP. Nº: TL/017391/2022 FECHA: 10/10/2022

ESTRUCTURA DE FÁBRICA-Según DB SE F Seguridad Estructural-Fábrica

8 CONTROL DE LA EJECUCIÓN

8.1 Recepción de materiales

1. La recepción de cementos, de hormigones, y de la ejecución y control de éstos, se encuentra regulado en documentos específicos.

8.1.1 Piezas

1. Las piezas se suministrarán a obra con una declaración del suministrador sobre su resistencia y la categoría de fabricación.
2. Para bloques de piedra natural se confirmará la procedencia y las características especificadas en el proyecto, constatando que la piedra esta sana y no presenta fracturas.
3. Las piezas de categoría I tendrán una resistencia declarada, con probabilidad de no ser alcanzada inferior al 5%. El fabricante aportará la documentación que acredita que el valor declarado de la resistencia a compresión se ha obtenido a partir de piezas muestreadas según UNE EN 771 y ensayadas según UNE EN 772-1:2002, y la existencia de un plan de control de producción en fábrica que garantiza el nivel de confianza citado.
4. Las piezas de categoría II tendrán una resistencia a compresión declarada igual al valor medio obtenido en ensayos con la norma antedicha, si bien el nivel de confianza puede resultar inferior al 95%.
5. El valor medio de la compresión declarada por el suministrador, multiplicado por el factor δ de la tabla 8.1 debe ser no inferior al valor usado en los cálculos como resistencia normalizada. Si se trata de piezas de categoría I, en las cuales el valor declarado es el característico, se convertirá en el medio, utilizando el coeficiente de variación y se procederá análogamente.

Tabla 8.1 Valores del factor δ

Altura de pieza (mm)	Menor dimensión horizontal de la pieza (mm)				
	50	**100**	**150**	**200**	**250**
50	0,85	0,75	0,70	–	–
65	0,95	0,85	0,75	0,70	0,65
100	1,15	1,00	0,90	0,80	0,75
150	1,30	1,20	1,10	1,00	0,95
200	1,45	1,35	1,25	1,15	1,10
≥250	1,55	1,45	1,35	1,25	1,15

6. Cuando en proyecto se haya especificado directamente el valor de la resistencia normalizada con esfuerzo paralelo a la tabla, en el sentido longitudinal o en el transversal, se exigirá al fabricante, a través en su caso, del suministrador, el valor declarado obtenido mediante ensayos, procediéndose según los puntos anteriores.
7. Si no existe valor declarado por el fabricante para el valor de resistencia a compresión en la dirección de esfuerzo aplicado, se tomarán muestras en obra según UNE EN771 y se ensayarán según EN 772-1:2002, aplicando el esfuerzo en la dirección correspondiente. El valor medio obtenido se multiplicará por el valor δ de la tabla 8.1, no superior a 1,00 y se comprobará que el resultado obtenido es mayor o igual que el valor de la resistencia normalizada especificada en el proyecto.
8. Si la resistencia a compresión de un tipo de piezas con forma especial tiene influencia predominante en la resistencia de la fábrica, su resistencia se podrá determinar con la última norma citada.
9. El acopio en obra se efectuará evitando el contacto con sustancias o ambientes que perjudiquen física o químicamente a la materia de las piezas.

8.1.2 Arenas

1. Cada remesa de arena que llegue a obra se descargará en una zona de suelo seco, convenientemente preparada para este fin, en la que pueda conservarse limpia.
2. Las arenas de distinto tipo se almacenarán por separado.
3. Se realizará una inspección ocular de características y, si se juzga preciso, se realizará una toma de muestras para la comprobación de características en laboratorio.
4. Se puede aceptar arena que no cumpla alguna condición, si se procede a su corrección en obra por lavado, cribado o mezcla, y después de la corrección cumple todas las condiciones exigidas.

8.1.3 Cementos y cales

1. Durante el transporte y almacenaje se protegerán los aglomerantes frente al agua, la humedad y el aire.
2. Los distintos tipos de aglomerantes se almacenarán por separado.

Este certificado es ORIGINAL y está firmado digitalmente por la autoridad del COAM. Para verificar su validez, utilice estos códigos en la siguiente dirección. https://telematico.coam.org/Visado/validar.jsp
Reg. documental TL/017391/2022 Expediente 2006660592 id 2010054509 fecha 03/10/2022

COAM VISADO Nº 2010054509 FECHA: 10/10/2022

8.1.4 Morteros secos preparados y hormigones preparados	1. En la recepción de las mezclas preparadas se comprobará que la dosificación y resistencia que figuran en el envase corresponden a las solicitadas. 2. La recepción y el almacenaje se ajustará a lo señalado para el tipo de material. 3. Los morteros preparados y los secos se emplearán siguiendo las instrucciones del fabricante, que incluirán el tipo de amasadora, el tiempo de amasado y la cantidad de agua. 4. El mortero preparado, se empleará antes de que transcurra el plazo de uso definido por el fabricante. Si se ha evaporado agua, podrá añadirse ésta sólo durante el plazo de uso definido por el fabricante.

8.2 Control de la fábrica	1. En cualquier caso, o cuando se haya especificado directamente la resistencia de la fábrica, podrá acudirse a determinar directamente esa variable a través de la EN 1052-1. 2. Si alguna de las pruebas de recepción de piezas falla, o no se dan las condiciones de categoría de fabricación supuestas, o no se alcanza el tipo de control de ejecución previsto en el proyecto, debe procederse a un recálculo de la estructura a partir de los parámetros constatados, y en su caso del coeficiente de seguridad apropiado al caso. 3. Cuando en el proyecto no defina tolerancias de ejecución de muros verticales, se emplearán los valores de la tabla 8.2, que se han tenido en cuenta en las fórmulas de cálculo.

8.2.1 Categorías de ejecución	1. Se establecen tres categorías de ejecución: A, B y C, según las reglas siguientes. Categoría A: a) Se usan piezas que dispongan certificación de sus especificaciones sobre tipo y grupo, dimensiones y tolerancias, resistencia normalizada, succión, y retracción o expansión por humedad. b) El mortero dispone de especificaciones sobre su resistencia a la compresión y a la flexotracción a 7 y 28 días. c) La fábrica dispone de un certificado de ensayos previos a compresión según la norma UNE EN 1052-1:1999, a tracción y a corte según la norma UNE EN 1052-4:2001. d) Durante la ejecución se realiza una inspección diaria de la obra ejecutada, así como el control y la supervisión continuada por parte del constructor. Categoría B: a) Las piezas están dotadas de las especificación correspondientes a la categoría A, excepto en lo que atañe a las propiedades de succión, de retracción y expansión por humedad. b) Se dispone de especificaciones del mortero sobre sus resistencias a compresión y a flexotracción, a 28 días. c) Durante la ejecución se realiza una inspección diaria de la obra ejecutada, así como el control y la supervisión continuada por parte del constructor. Categoría C: Cuando no se cumpla alguno de los requisitos establecidos para la categoría B. **Figura 8.1. Tolerancias de muros verticales** 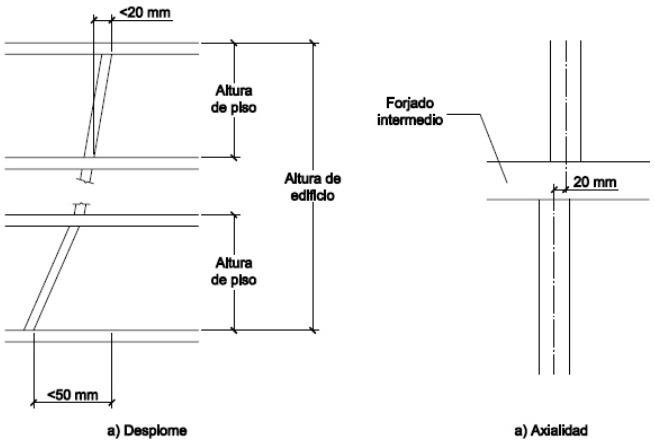

Este certificado es ORIGINAL y está firmado digitalmente por la autoridad del COAM. Para verificar su validez, utilice estos códigos en la siguiente dirección. https://telematico.coam.org/Visado/validar.jsp Reg. documental TL/017391/2022 Expediente 2006660592 id 2010054509 fecha 03/10/2022

COAM VISADO ID. 2010054509 EXP. Nº: TL/017391/2022 FECHA: 10/10/2022

Tabla 8.2 Tolerancias para elementos de fábrica

	Posición	Tolerancia, en mm
Desplome	En la altura del piso	20
	En la altura total del edificio	50
Axialidad		20
Planeidad (1)	En 1 metro	5
	En 10 metros	20
Espesor	De la hoja del muro (2)	±25 mm
	Del muro capuchino completo	+10

(1) La planeidad se mide a partir de una línea recta que une dos puntos cualesquiera del elemento de fábrica.
(2) Excluyendo el caso en que el espesor de la hoja está directamente vinculada a las tolerancias de fabricación de las piezas (en fábricas a soga o a tizón). Puede llegar al +5% del espesor de la hoja.

8.3 Morteros y hormigones de relleno

1. Se admite la mezcla manual únicamente en proyectos con categoría de ejecución C. El mortero no se ensuciará durante su manipulación posterior.
2. El mortero y el hormigón de relleno se emplearán antes de iniciarse el fraguado. El mortero u hormigón que haya iniciado el fraguado se desechará y no se reutilizará.
3. Al dosificar los componentes del hormigón de relleno se considerará la absorción de las piezas de la fábrica y de las juntas de mortero, que pueden reducir su contenido de agua.
4. El hormigón tendrá docilidad suficiente para rellenar completamente los huecos en que se vierta y sin segregación.
5. Al mortero no se le añadirán aglomerantes, áridos, aditivos ni agua después de su amasado.
6. Cuando se establezca la determinación mediante ensayos de la resistencia del mortero, se usará la UNE EN 1015-11:2000.
7. Antes de rellenar de hormigón la cámara de un muro armado, se limpiará de restos de mortero y escombro. El relleno se realizará por tongadas, asegurando que se macizan todos los huecos y no se segrega el hormigón. La secuencia de las operaciones conseguirá que la fábrica tenga la resistencia precisa para soportar la presión del hormigón fresco.

8.4 Armaduras

1. Las barras y las armaduras de tendel se almacenarán, se doblarán y se colocarán en la fábrica sin que sufran daños que las inutilicen para su función (posibles erosiones que causen discontinuidades en la película autoprotectora, ya sea en el revestimiento de resina epoxídica o en el galvanizado).
2. Toda armadura se examinará superficialmente antes de colocarla, y se comprobará que esté libre de sustancias perjudiciales que puedan afectar al acero, al hormigón, al mortero o a la adherencia entre ellos.
3. Se evitarán los daños mecánicos, rotura en las soldaduras de las armaduras de tendel, y depósitos superficiales que afecten a la adherencia.
4. Se emplearán separadores y estribos cuando se precisen para mantener las armaduras en su posición con el recubrimiento especificado.
5. Cuando sea necesario, se atará la armadura con alambre para asegurar que no se mueva mientras se vierte el mortero u el hormigón de relleno.
6. Las armaduras se solaparán sólo donde lo permita la dirección facultativa, bien de manera expresa o por referencia a indicaciones reflejadas en planos.
7. En muros con pilastras armadas, la armadura principal se fijará con antelación suficiente para ejecutar la fábrica sin entorpecimiento. Los huecos de fábrica en que se incluye la armadura se irán rellenando con mortero u hormigón al levantarse la fábrica.

8.5 Protección de fábricas en ejecución

1. Las fábricas recién construidas se protegerán contra daños físicos, (por ejemplo, colisiones), y contra acciones climáticas.
2. La coronación de los muros se cubrirá para impedir el lavado del mortero de las juntas por efecto de la lluvia y evitar eflorescencias, desconchados por caliches y daños en los materiales higroscópicos.
3. Se tomarán precauciones para mantener la humedad de la fábrica hasta el final del fraguado, especialmente en condiciones desfavorables, tales como baja humedad relativa, altas temperaturas o fuertes corrientes de aire.
4. Se tomarán precauciones para evitar daños a la fábrica recién construida por efecto de las heladas.
5. Si fuese necesario, aquellos muros que queden temporalmente sin arriostrar y sin carga estabilizante pero que puedan estar sometidos a cargas de viento o de ejecución, se acodalarán provisionalmente, para mantener su estabilidad.
6. Se limitará la altura de la fábrica que se ejecute en un día para evitar inestabilidades e incidentes mientras el mortero está fresco. Para determinar el límite adecuado se tendrán en el espesor del muro, el tipo de mortero, la forma y densidad de las piezas y el grado de exposición al viento.

Este certificado es ORIGINAL y está firmado digitalmente por la autoridad del COAM. Para verificar su validez, utilice estos códigos en la siguiente dirección. https://telematico.coam.org/Visado/validar.jsp
Reg. documental TL/017391/2022 Expediente 2006660592 id 2010054509 fecha 03/10/2022

COAM VISADO 2010054509 EXP. Nº: TL/017391/2022 FECHA: 10/10/2022

ANEJO H. NORMAS DE REFERENCIA

Normas UNE	UNE EN 771-1:2003 Especificaciones de piezas para fábrica de albañilería. Parte 1: Piezas de arcilla cocida.
	UNE EN 771-2:2000 Especificación de piezas para fábrica de albañilería. Parte 2: Piezas silicocalcáreas.
	EN 771-3:2003 Specification for masonry units - Part 3: Aggregate concrete masonry units (Dense and light-weight aggregates)
	UNE EN 771-4:2000 Especificaciones de piezas para fábrica de albañilería. Parte 4: Bloques de hormigón celular curado en autoclave.
	UNE EN 772-1:2002 Métodos de ensayo de piezas para fábrica de albañilería. Parte 1: Determinación de la resistencia a compresión.
	UNE EN 845-1:200 Especificación de componentes auxiliares para fábricas de albañilería. Parte 1: Llaves, amarres, colgadores, ménsulas y ángulos.
	UNE EN 845-3:2001 Especificación de componentes auxiliares para fábricas de albañilería. Parte 3: Armaduras de tendel prefabricadas de malla de acero.
	UNE EN 846-2:2001 Métodos de ensayo de componentes auxiliares para fábricas de albañilería. Parte 2: Determinación de la adhesión de las armaduras de tendel prefabricadas en juntas de mortero.
	UNE EN 846-5 :2001 Métodos de ensayo de componentes auxiliares para fábricas de albañilería. Parte 5: Determinación de la resistencia a tracción y a compresión y las características de carga-desplazamiento de las llaves (ensayo entre dos elementos).
	UNE EN 846-6:2001 Métodos de ensayo de componentes auxiliares para fábricas de albañilería. Parte 6: Determinación de la resistencia a tracción y a compresión y las características de carga-desplazamiento de las llaves (ensayo sobre un solo extremo).
	UNE EN 998-2:2002 Especificaciones de los morteros para albañilería. Parte 2: Morteros para albañilería
	UNE EN 1015-11:2000 Métodos de ensayo de los morteros para albañilería. Parte 11: Determinación de la resistencia a flexión y a compresión del mortero endurecido.
	UNE EN 1052-1:1999 Métodos de ensayo para fábricas de albañilería. Parte 1: Determinación de la resistencia a compresión.
	UNE EN 1052-2:2000 Métodos de ensayo para fábricas de albañilería. Parte 2: Determinación de la resistencia a la flexión.
	UNE EN 1052-3:2003 Métodos de ensayo para fábricas de albañilería. Parte 3: Determinación de la resistencia inicial a cortante.
	UNE EN 1052-4:2001 Métodos de ensayo para fábrica de albañilería. Parte 4: Determinación de la resistencia al cizallamiento incluyendo la barrer al agua por capilaridad.
	UNE EN 10088-1:1996 Aceros inoxidables. Parte 1: Relación de aceros inoxidables.
	UNE EN 10088-2:1996 Aceros inoxidables. Parte 2: Condiciones técnicas de suministro de planchas y bandas para uso general.
	UNE EN 10088-3:1996 Aceros inoxidables. Parte 3: Condiciones técnicas de suministro para semiproductos, barras, alambrón y perfiles para aplicaciones en general.
	UNE ENV 10080:1996 Acero para armaduras de hormigón armado. Acero corrugado soldable B500. Condiciones técnicas de suministro para barras, rollos y mallas electrosoldadas.
	EN 10138-1 Aceros para pretensado - Parte 1: Requisitos generales.

Este certificado es ORIGINAL y está firmado digitalmente por la autoridad del COAM. Para verificar su validez, utilice estos códigos en la siguiente dirección. https://telematico.coam.org/Visado/validar.jsp
Reg. documental TL/017391/2022 Expediente 2006660592 id 2010054509 fecha 03/10/2022

COAM VISADO ID. 2010054509 EXP. Nº: TL/017391/2022 FECHA: 10/10/2022

SEGURIDAD DE UTILIZACIÓN-Según DB SU-Seguridad de Utilización

Para cumplir las exigencias establecidas en el Documento Básico SU-Seguridad de Utilización, se debe indicar en el Plan de Control que se habrá de ejecutar la obra según lo indicado en el Proyecto de Ejecución, atendiendo a lo señalado en cada una de las Secciones que componen dicho DB SU.

SALUBRIDAD-Según el DB HS-Salubridad

HS 1-PROTECCIÓN FRENTE A LA HUMEDAD

5 Construcción	En el proyecto se definirán y justificarán las características técnicas mínimas que deben reunir los productos, así como las condiciones de ejecución de cada unidad de obra, con las verificaciones y controles especificados para comprobar su conformidad con lo indicado en dicho proyecto, según lo indicado en el artículo 6 de la parte I del CTE.
5.1 Ejecución	Las obras de construcción del edificio, en relación con esta sección, se ejecutarán con sujeción al proyecto, a la legislación aplicable, a las normas de la buena práctica constructiva y a las instrucciones del director de obra y del director de la ejecución de la obra, conforme a lo indicado en el artículo 7 de la parte I del CTE. En el pliego de condiciones se indicarán las condiciones de ejecución de los cerramientos.

5.1.1 Muros

5.1.1.1 Condiciones de los pasatubos	Los pasatubos deben ser estancos y suficientemente flexibles para absorber los movimientos previstos.
5.1.1.2 Condiciones de las láminas impermeabilizantes	Las láminas deben aplicarse en unas condiciones ambientales que se encuentren dentro de los márgenes prescritos en las correspondientes especificaciones de aplicación.
	Las láminas deben aplicarse cuando el muro esté suficientemente seco de acuerdo con las correspondientes especificaciones de aplicación.
	Las láminas deben aplicarse de tal forma que no entren en contacto materiales incompatibles químicamente.
	En las uniones de las láminas deben respetarse los solapos mínimos prescritos en las correspondientes especificaciones de aplicación.
	El paramento donde se va aplicar la lámina no debe tener rebabas de mortero en las fábricas de ladrillo o bloques ni ningún resalto de material que pueda suponer riesgo de punzonamiento.
	Cuando se utilice una lámina impermeabilizante adherida deben aplicarse imprimaciones previas y cuando se utilice una lámina impermeabilizante no adherida deben sellarse los solapos.
	Cuando la impermeabilización se haga por el interior, deben colocarse bandas de refuerzo en los cambios de dirección.
5.1.1.3 Condiciones del revestimiento hidrófugo de mortero	El paramento donde se va aplicar el revestimiento debe estar limpio.
	Deben aplicarse al menos cuatro capas de revestimiento de espesor uniforme y el espesor total no debe ser mayor que 2 cm.
	No debe aplicarse el revestimiento cuando la temperatura ambiente sea menor que 0ºC ni cuando se prevea un descenso de la misma por debajo de dicho valor en las 24 horas posteriores a su aplicación.
	En los encuentros deben solaparse las capas del revestimiento al menos 25 cm.

5.1.1.4 Condiciones de los productos líquidos de impermeabilización

5.1.1.4.1 Revestimientos sintéticos de resinas	Las fisuras grandes deben cajearse mediante rozas de 2 cm de profundidad y deben rellenarse éstas con mortero pobre.
	Las coqueras y las grietas deben rellenarse con masillas especiales compatibles con la resina.
	Antes de la aplicación de la imprimación debe limpiarse el paramento del muro.
	No debe aplicarse el revestimiento cuando la temperatura sea menor que 5ºC o mayor que 35ºC. Salvo que en las especificaciones de aplicación se fijen otros límites.
	El espesor de la capa de resina debe estar comprendido entre 300 y 500 de tal forma que cubran una banda a partir del encuentro de 10 cm de anchura como mínimo µm.

Este certificado es ORIGINAL y está firmado digitalmente por la autoridad del COAM. Para verificar su validez, utilice estos códigos en la siguiente dirección. https://telematico.coam.org/Visado/validar.jsp
Reg. documental TL/017391/2022 Expediente 2006660592 id 2010054509 fecha 03/10/2022

COAM VISADO 2010054509 TL/017391/2022

	Cuando existan fisuras de espesor comprendido entre 100 y 250 µm debe aplicarse una imprimación en torno a la fisura. Luego debe aplicarse una capa de resina a lo largo de toda la fisura, en un ancho mayor que 12 cm y de un espesor que no sea mayor que 50 µm. Finalmente deben aplicarse tres manos consecutivas, en intervalos de seis horas como mínimo, hasta alcanzar un espesor total que no sea mayor que 1 mm.
	Cuando el revestimiento esté elaborado a partir de poliuretano y esté total o parcialmente expuesto a la intemperie debe cubrirse con una capa adecuada para protegerlo de las radiaciones ultravioleta.
5.1.1.4.2 Polímeros Acrílicos	El soporte debe estar seco, sin restos de grasa y limpio.
	El revestimiento debe aplicarse en capas sucesivas cada 12 horas aproximadamente. El espesor no debe ser mayor que 100 µm.
5.1.1.4.3 Caucho acrílico y resinas acrílicas	El soporte debe estar seco y exento de polvo, suciedad y lechadas superficiales.
5.1.1.5 Condiciones del sellado de juntas	
5.1.1.5.1 Masillas a base de poliuretano	En juntas mayores de 5 mm debe colocarse un relleno de un material no adherente a la masilla para limitar la profundidad.
	La junta debe tener como mínimo una profundidad de 8 mm.
	La anchura máxima de la junta no debe ser mayor que 25 mm.
5.1.1.5.2 Masillas a base de siliconas	En juntas mayores de 5 mm debe colocarse un relleno de un material no adherente a la masilla para obtener la sección adecuada.
5.1.1.5.3 Masillas a base de resinas acrílicas	Si el soporte es poroso y está excesivamente seco deben humedecerse ligeramente los bordes de la junta.
	En juntas mayores de 5 mm debe colocarse un relleno de un material no adherente a la masilla para obtener la sección adecuada.
	La junta debe tener como mínimo una profundidad de 10 mm.
	La anchura máxima de la junta no debe ser mayor que 25 mm.
5.1.1.5.4 Masillas asfálticas	Deben aplicarse directamente en frío sobre las juntas.
5.1.1.6 Condiciones de los sistemas de drenaje	El tubo drenante debe rodearse de una capa de árido y ésta, a su vez, envolverse totalmente con una lámina filtrante.
	Si el árido es de aluvión el espesor mínimo del recubrimiento de la capa de árido que envuelve el tubo drenante debe ser, en cualquier punto, como mínimo 1,5 veces el diámetro del dren.
	Si el árido es de machaqueo el espesor mínimo del recubrimiento de la capa de árido que envuelve el tubo drenante debe ser, en cualquier punto, como mínimo 3 veces el diámetro del dren.
5.1.2 Suelos	
5.1.2.1 Condiciones de los pasatubos	Los pasatubos deben ser flexibles para absorber los movimientos previstos y estancos.
5.1.2.2 Condiciones de las láminas impermeabilizantes	Las láminas deben aplicarse en unas condiciones térmicas ambientales que se encuentren dentro de los márgenes prescritos en las correspondientes especificaciones de aplicación.
	Las láminas deben aplicarse cuando el suelo esté suficientemente seco de acuerdo con las correspondientes especificaciones de aplicación.
	Las láminas deben aplicarse de tal forma que no entren en contacto materiales incompatibles químicamente.
	Deben respetarse en las uniones de las láminas los solapos mínimos prescritos en las correspondientes especificaciones de aplicación.
	La superficie donde va a aplicarse la impermeabilización no debe presentar algún tipo de resaltos de materiales que puedan suponer un riesgo de punzonamiento.
	Deben aplicarse imprimaciones sobre los hormigones de regulación o limpieza y las cimentaciones en el caso de aplicar láminas adheridas y en el perímetro de fijación en el caso de aplicar láminas no adheridas.
	En la aplicación de las láminas impermeabilizantes deben colocarse bandas de refuerzo en los cambios de dirección.
5.1.2.3 Condiciones de las arquetas	Deben sellarse todas las tapas de arquetas al propio marco mediante bandas de caucho o similares que permitan el registro.

Este certificado es ORIGINAL y está firmado digitalmente por la autoridad del COAM. Para verificar su validez, utilice estos códigos en la siguiente dirección. https://telematico.coam.org/Visado/validar.jsp
Reg. documental TL/017391/2022 Expediente 2006660592 id 2010054509 fecha 03/10/2022

COAM VISADO ID. 2010054509 FECHA: 10/10/2022 Expte.: TL/017391/2022

5.1.2.4 Condiciones del hormigón de limpieza	El terreno inferior de las soleras y placas drenadas debe compactarse y tener como mínimo una pendiente del 1%.
	Cuando deba colocarse una lamina impermeabilizante sobre el hormigón de limpieza del suelo o de la cimentación, la superficie de dicho hormigón debe allanarse.

5.1.3 Fachadas

5.1.3.1 Condiciones de la hoja principal	Cuando la *hoja principal* sea de ladrillo, deben sumergirse en agua brevemente antes de su colocación. Cuando se utilicen juntas con resistencia a la filtración alta o moderada, el material constituyente de la hoja debe humedecerse antes de colocarse.
	Deben dejarse *enjarjes* en todas las hiladas de los encuentros y las esquinas para trabar la fábrica.
	Cuando la *hoja principal* no esté interrumpida por los pilares, el anclaje de dicha hoja a los pilares debe realizarse de tal forma que no se produzcan agrietamientos en la misma. Cuando se ejecute la *hoja principal* debe evitarse la adherencia de ésta con los pilares.
	Cuando la *hoja principal* no esté interrumpida por los forjados el anclaje de dicha hoja a los forjados, debe realizarse de tal forma que no se produzcan agrietamientos en la misma. Cuando se ejecute la *hoja principal* debe evitarse la adherencia de ésta con los forjados.
5.1.3.2 Condiciones del revestimiento intermedio	Debe disponerse adherido al elemento que sirve de soporte y aplicarse de manera uniforme sobre éste.
5.1.3.3 Condiciones del aislante térmico	Debe colocarse de forma continua y estable.
	Cuando el *aislante térmico* sea a base de paneles o mantas y no rellene la totalidad del espacio entre las dos hojas de la fachada, el *aislante térmico* debe disponerse en contacto con la hoja interior y deben utilizarse elementos separadores entre la hoja exterior y el aislante.
5.1.3.4 Condiciones de la cámara de aire ventilada	Durante la construcción de la fachada debe evitarse que caigan cascotes, rebabas de mortero y suciedad en la cámara de aire y en las llagas que se utilicen para su ventilación.
5.1.3.5 Condiciones del revestimiento exterior	Debe disponerse adherido o fijado al elemento que sirve de soporte.
5.1.3.6 Condiciones de los puntos singulares	Las juntas de dilatación deben ejecutarse aplomadas y deben dejarse limpias para la aplicación del relleno y del sellado.

5.1.4 Cubiertas

5.1.4.1 Condiciones de la formación de pendientes	Cuando la formación de pendientes sea el elemento que sirve de soporte de la impermeabilización, su superficie debe ser uniforme y limpia.
5.1.4.2 Condiciones de la barrera contra el vapor	La *barrera contra el vapor* debe extenderse bajo el fondo y los laterales de la capa de *aislante térmico*.
	Debe aplicarse en unas condiciones térmicas ambientales que se encuentren dentro de los márgenes prescritos en las correspondientes especificaciones de aplicación.
5.1.4.3 Condiciones del aislante térmico	Debe colocarse de forma continua y estable.
5.1.4.4 Condiciones de la impermeabilización	Las láminas deben aplicarse en unas condiciones térmicas ambientales que se encuentren dentro de los márgenes prescritos en las correspondientes especificaciones de aplicación.
	Cuando se interrumpan los trabajos deben protegerse adecuadamente los materiales.
	La impermeabilización debe colocarse en dirección perpendicular a la línea de máxima pendiente.
	Las distintas capas de la impermeabilización deben colocarse en la misma dirección y a cubrejuntas.
	Los solapos deben quedar a favor de la corriente de agua y no deben quedar alineados con los de las hileras contiguas.
5.1.4.5 Condiciones de la cámara de aire ventilada	Durante la construcción de la cubierta debe evitarse que caigan cascotes, rebabas de mortero y suciedad en la cámara de aire.
5.2 Control de la ejecución	El control de la ejecución de las obras se realizará de acuerdo con las especificaciones del proyecto, sus anejos y modificaciones autorizados por el director de obra y las instrucciones del director de la ejecución de la obra, conforme a lo indicado en el artículo 7.3 de la parte I del CTE y demás normativa vigente de aplicación.
	Se comprobará que la ejecución de la obra se realiza de acuerdo con los controles y con la frecuencia de los mismos establecida en el pliego de condiciones del proyecto.

Este certificado es ORIGINAL y está firmado digitalmente por la autoridad del COAM. Para verificar su validez, utilice estos códigos en la siguiente dirección. https://telematico.coam.org/Visado/validar.jsp
Reg. documental TL/017391/2022 Expediente 2006660592 id 2010054509 fecha 03/10/2022

	Cualquier modificación que pueda introducirse durante la ejecución de la obra quedará reflejada en la documentación de la obra ejecutada sin que en ningún caso dejen de cumplirse las condiciones mínimas señaladas en este Documento Básico.
5.3 Control de la obra terminada	En el control se seguirán los criterios indicados en el artículo 7.4 de la parte I del CTE. En esta sección del DB no se prescriben pruebas finales.

IMPERMEABILIZACIÓN

1. Normativa

- C.T.E. Código Técnico de la Edificación.
- UNE 104402 Sistemas de impermeabilización de cubiertas con materiales bituminosos y bituminosos modificados.
- UNE 104400-3 Instrucciones para la puesta en obra de sistemas de impermeabilización con membranas asfálticas para la impermeabilización y rehabilitación de cubiertas. Control, utilización y mantenimiento.
- C.E.C. Catalogo de elementos constructivos.

2. Pliego de condiciones y Puesta en obra

Las obras se ejecutarán con sujeción al proyecto, a la legislación aplicable, a las normas de buena práctica constructiva y a las instrucciones del director de obra y del director de la ejecución de la obra conforme a lo indicado en el artículo 7 de la parte I del CTE. En el pliego de condiciones y puesta en obra se indican las condiciones de ejecución de las obras objeto del presente proyecto.
No deben realizarse trabajos de impermeabilización cuando las condiciones climatológicas puedan resultar prejudiciales, en particular cuando esté nevando o exista nieve o hielo sobre la cubierta, cuando llueva o la cubierta esté mojada, o cuando sople viento fuerte. Tampoco deben realizarse trabajos cuando la temperatura ambiente sea menor que - 5ºC para láminas de betún modificado.
Las interrupciones en la ejecución de la cubierta deben hacerse de forma tal que no se deterioren los materiales componentes de la misma protegiéndose la obra hasta ahora ejecutada y no terminada.

2.1 Soporte base de la impermeabilización

Los soportes base de la impermeabilización, tanto horizontales como inclinados o verticales, deben estar completamente secos, ser estables y planos, así como presentar una superficie limpia, libre de cuerpos extraños y sin restos de aceites, yeso, hidrocarburos u otros materiales que puedan afectar a la durabilidad de la lámina.
Los puntos singulares deben estar igualmente preparados antes de empezar la colocación de la membrana: chaflanes o escocias en encuentros con paramentos verticales, rozas en petos, refuerzos en desagües, juntas y demás puntos singulares.
Los encuentros con elementos verticales, tales como petos, torreones, etc., deben estar acabados con una escocia o un chaflán de 5 cm. de base y 5 cm. de altura como mínimo.
Antes de comenzar la colocación de la impermeabilización, deben instalarse las cazoletas de desagüe y prepararse las juntas de dilatación. Cuando el soporte base sea hormigón o mortero de cemento, su superficie debe estar fraguada y seca, sin huecos ni resaltes mayores de 1 mm.
Las pendientes admisibles están comprendidas entre el 1 y 5 %. El sistema de formación de pendientes debe tener una cohesión y estabilidad suficientes frente a las solicitaciones mecánicas y térmicas, y su constitución debe ser adecuada para el recibido del resto de componentes de la impermeabilización.
El hormigón o mortero de cemento es admisible en todos los casos.
El hormigón celular puede admitirse como soporte siempre que su resistencia a compresión sea igual o superior a 0,2 Mpa (2 kg/cm²) y que presente un grado de humedad no superior al 6%. Se cubrirá con una capa de mortero de espesor mínimo 15 mm y dosificación mínima de 250 kg de cemento por m³. En cualquier caso se recubrirá el soporte terminado con una capa de imprimación a razón de 0,3/0,4 Kg/m².

2.2 Membrana impermeabilizante

La membrana impermeabilizante es responsable de la estanqueidad de la cubierta, por lo que debe prestarse especial atención a este elemento.
La práctica totalidad de los problemas de estanqueidad están producidos por errores humanos. La utilización de membranas bicapa correctamente instaladas permite cubrir los solapes de la primera lámina con una segunda, colocada a matajuntas.

Este certificado es ORIGINAL y está firmado digitalmente por la autoridad del COAM. Para verificar su validez, utilice estos códigos en la siguiente dirección. https://telematico.coam.org/Visado/validar.jsp
Reg. documental TL/017391/2022 Expediente 2006660592 id 2010054509 fecha 03/10/2022

COAM VISADO ID. 2010054509 EXP.: TL/017391/2022 FECHA: 10/10/2022

Para que su funcionamiento sea correcto, las laminas de una membrana multicapa deben adherirse completamente entre sí, independientemente de que estén adheridas o no al soporte.
Las soluciones adheridas son soluciones en las que las láminas se adhieren completamente al soporte, para lo que éste debe imprimarse previamente según las indicaciones aportadas a continuación.

2.2.1 Ejecución de la primera lamina

En primer lugar, debe replantearse la cubierta para prever los problemas y evitar errores de instalación.
Siempre que sea posible, se comenzara a colocar las láminas desde el punto mas bajo del faldón, colocando la primera a horcajadas sobre el sumidero o canalón y creciendo hacia arriba en posición perpendicular a la pendiente, buscando ir a favor del agua (como tejas).
El soporte deberá estar completamente imprimado y seco, antes de empezar a soldar láminas. Las láminas se presentan sobre el soporte y se sueldan completamente a este mediante soplete.
Tanto los solapes longitudinales como los transversales serán de al menos 8 cm.

2.2.2 Ejecución de la segunda lamina

En membranas bicapa, la segunda lámina deberá adherirse completamente a la primera, independientemente de que el sistema sea adherido, no adherido o fijado mecánicamente y se colocara en la misma dirección que la primera, desplazando los solapes.
Se recomienda colocar la segunda capa centrada sobre el solape de la primera, de manera que tanto los solapes longitudinales como los transversales de la primera capa no coincidan con los de la segunda. En cualquier caso, el desplazamiento entre solapes será de al menos 10 cm.

2.2.3 Realización de las uniones entre las láminas

Las uniones entre las láminas que componen una capa de una impermeabilización deben realizarse solapando las mismas.
Las distintas capas que componen una impermeabilización deben colocarse de tal manera que los solapos de una capa no coincidan con los de las restantes.
Las impermeabilizaciones deben realizarse de tal manera que las capas resulten totalmente adheridas entre sí.
Para efectuar la unión de las láminas entre si, en primer lugar se funde con un soplete la capa de mástico que la lamina lleva incorporada, a continuación se desenrolla ésta, a la vez que se ejerce presión sobre ella para que el mástico fundido se desplace hacia adelante y sobresalga por los bordes.

2.3 Imprimación previa

Cuando la impermeabilización este constituida por materiales a base de asfalto, los materiales de imprimación deben ser de base asfalto.
Deben imprimarse completamente el soporte en todas aquellas zonas donde vaya a soldarse la lámina (puntos singulares como encuentros con elementos verticales, juntas de dilatación, sumideros, etc...) y en caso de sistemas adheridos, en la totalidad de la cubierta.
En condiciones normales de humedad y temperatura, la imprimación debe dejarse secar durante un periodo de 24 horas.
En caso de lluvia, deberá imprimarse el soporte de nuevo, una vez seco.
En caso de que el soporte sea irregular o esté deteriorado, es necesario preparar el soporte con emulsión asfáltica de consistencia pastosa.
La aplicación de la imprimación se realiza con brocha, cepillo o pulverizador, según indicaciones de los fabricantes.

2.4 Refuerzos

Todos los refuerzos deben adherirse completamente al soporte. Las bandas utilizadas en refuerzos deben estar armadas con fieltro de poliéster para soportar los movimientos del soporte.

2.5 Ejecución de puntos singulares

Se consideran elementos singulares de la cubierta aquellos que, por sus características, requieran un tratamiento especial en el proyecto y en la ejecución de la misma.
Los puntos singulares suponen el mayor riesgo para la estanquidad de la cubierta por lo que deben tratarse con especial esmero.
Deberán haberse soldado previamente las bandas de refuerzo y elementos auxiliares.
Para la realización de los puntos singulares se utilizan una serie de bandas, prefabricadas o elaboradas en obra. Estas piezas son las siguientes:

- bandas de adherencia. Se utilizan para facilitar la adherencia de la membrana al soporte. Estas bandas se realizan a partir de una lamina de betún modificado, plastificada por las dos caras, de 3 kg/m2 (LBM 30) y con una dimensión no menor de 25 cm.

Este certificado es ORIGINAL y está firmado digitalmente por la autoridad del COAM. Para verificar su validez, utilice estos códigos en la siguiente dirección. https://telematico.coam.org/Visado/validar.jsp
Reg. documental TL/017391/2022 Expediente 2006660592 id 2010054509 fecha 03/10/2022

COAM VISADO 2010054509 FECHA: 10/10/2022 TL/017391/2022

- bandas y piezas de refuerzo. Se utilizan como refuerzo de la membrana impermeabilizante en aquellos puntos en los que esta se encuentra sometida a solicitaciones mecánicas. Estas bandas se realizan a partir de una lamina de betún modificado, plastificada por las dos caras, de 3 kg/m2 y con armadura de fieltro de poliéster (LBM 30 FP), pudiéndose sustituir por otra lamina de superior masa, pero con el mismo tipo de armadura.
- En el caso de juntas estructurales, estas bandas se realizan a partir de una lamina de betún modificado, plastificada por las dos caras, de 3 kg/m2 y con armadura de fieltro de poliéster (LBM 40 FP), pudiéndose sustituir por otra lamina de superior masa, pero con el mismo tipo de armadura. La anchura mínima de estas bandas serán de 30 cm, aunque dependerán del elemento a reforzar.
- bandas de terminación. Se utilizan para rematar la impermeabilización en los puntos singulares. Cuando la membrana vaya a quedar expuesta a la intemperie, se utilizaran bandas a base lámina de betún modificado autoprotegida. Estas bandas se realizan a partir de una lamina de betún modificado, plastificada por las dos caras, de 3 kg/m2 y con armadura de fieltro de poliéster (LBM 30 FP), pudiéndose sustituir por otra lámina de superior masa, pero con el mismo tipo de armadura. La anchura de estas bandas dependerán del elemento a reforzar.

2.5.1 Petos, lucernarios y elementos emergentes

El peto deberá cumplir las mismas condiciones que el soporte horizontal.
El encuentro entre el paramento vertical y la cubierta estará achaflanado para evitar la arista viva.
La banda de refuerzo tendrá un ancho mínimo de 30 cm. La membrana se suelda completamente a la parte horizontal de la banda de refuerzo, sin recrecerla por la parte vertical, para evitar tensiones innecesarias.
Sobre la banda de refuerzo, la membrana y el peto previamente imprimado, se soldara una lámina de peto con una entrega horizontal de al menos 15 cm. Verticalmente deberá rematarse a una altura de al menos 20 cm. sobre el nivel del pavimento terminado.
La entrega de la impermeabilización al paramento vertical puede realizarse de cuatro formas:

- mediante un cajeado en la fábrica del peto de 5 cm. de profundidad mínima, posteriormente recubierto de un zócalo de mortero, baldosas, etc.
- mediante una roza en el peto de dimensiones 3 x 3 cm. y aristas biseladas, posteriormente rellena de mortero o masilla resistente a la intemperie.
- mediante un perfil de remate, atornillado al la fábrica y protegido en su borde superior por un cordón de silicona o masilla de poliuretano
- mediante una caperuza metálica o prefabricada que proteja la entrega.

2.5.2 Sumideros

El sumidero debe ser una pieza prefabricada y debe disponer de una la de 10 cm de anchura como mínimo en el borde superior.
Para evitar la acumulación de agua en torno al sumidero, el soporte base de la impermeabilización debe rebajarse en esta zona, de manera que soporte el espesor adicional de los refuerzos sin que se produzca una contrapendiente.
La lamina de refuerzo debe tener un tamaño de 100 x 100 cm. y colocarse de manera que el sumidero quede en el centro, donde se practicará un orificio para introducir la cazoleta prefabricada.
La cazoleta se soldara completamente a la membrana, aportando si fuera necesario betún adicional (procedente de un trozo de lamina) de manera que la adherencia sea completa.
Es imprescindible que las cazoletas prefabricadas utilizadas sean compatibles con la impermeabilización. Las cazoletas de P.V.C. no son compatibles con las membranas asfálticas, por lo que deben utilizarse cazoletas de E.P.D.M.
El sumidero se rematará con una protección (rejilla, paragravillas, etc.) que evite su obturación por suciedad, grava, etc.
Esta protección será sifónica. Deberá ser apta para cubierta transitable.

2.5.3 Juntas

Se respetaran todas las juntas estructurales y de dilatación del edificio. Se realizarán juntas adicionales que afectaran a todos los elementos de la cubierta (formación de pendientes, impermeabilización y protección) con una separación máxima de 15 m para la impermeabilización y 5 m para el solado .
Las juntas se colocarán preferentemente en las limatesas, para evitar la acumulación de agua. Tendrán una anchura mínima de 3 cm y los bordes biselados, para evitar aristas vivas.
Se soldará una banda de refuerzo a ambos bordes de la junta, previamente imprimados, dejando un fuelle sobre la junta para permitir su libre movimiento. Sobre los bordes de la junta se soldará la membrana impermeabilizante y en el hueco del fuelle se colocará un material flexible para relleno de junta. Posteriormente se procederá a soldar una lámina de remate a ambos bordes de la junta, dejando un fuelle sobre el relleno de junta, hacia arriba.
La lámina de remate tendrá la misma terminación que el resto de la cubierta, pero en cualquier caso será de betún modificado con elastómeros y estará armada con fieltro de poliéster.
Las protecciones rígidas como pavimentos deberán mostrar la junta, que se sellará con masilla de poliuretano elástica resistente a la intemperie. La masilla no debe pegarse en el fondo de la junta, rellenándose con algún elemento elástico

Este certificado es ORIGINAL y está firmado digitalmente por la autoridad del COAM. Para verificar su validez, utilice estos códigos en la siguiente dirección. https://telematico.coam.org/Visado/validar.jsp
Reg. documental TL/017391/2022 Expediente 2006660592 id 2010054509 fecha 03/10/2022

COAM VISADO ID. 2010054509 FECHA: 10/10/2022 TIPO: TL/017391/2022

tipo goma. Se alisará la masilla usando una herramienta afín y un poco de agua jabonosa. Se usará cintas de carrocero para proteger la cerámica antideslizante o rugosa. Las juntas deben afectar a las piezas, al mortero de agarre y a la capa de asiento del solado y deben coincidir con las juntas de la cubierta, disponerse en el perímetro exterior e interior de la cubierta y en los encuentros con los paramentos verticales, formar una cuadrícula situada a 5 m de forma que las dimensiones de los paños entre las juntas guarden como máximo la relación 1:1,5.

2.5.4 Limas y aristas

En todas las limas y aristas del soporte deberán preverse laminas de refuerzo cortadas por la mitad (50 cm de ancho) y centradas sobre la arista. En el caso de limahoyas, se recomienda utilizar laminas de 100 cm de ancho, colocadas a favor de la pendiente (como tejas) formando un canal de refuerzo.
Sobre el refuerzo se colocará la membrana impermeabilizante.

2.6. Protección de la impermeabilización

Será de baldosas tomadas con mortero.
La pendiente será inferior al 5 % .
Las baldosas no deben colocarse directamente sobre la impermeabilización, siendo necesario interponer un geotextil antipunzonante antes de verter el mortero.

3. Control de recepción en obra

La recepción del material deberá realizarse por parte de la dirección de obra a la entrada de los mismos en la obra, procediendo a la identificación de los materiales y su rechazo en caso de no contar con la correspondiente homologación (marca AENOR, marcado , etc.), apreciarse fallos en la calidad o no adecuarse a las especificaciones de proyecto.
Según la normativa vigente, las laminas deben identificarse mediante etiquetas, donde figure:

- nombre y dirección del fabricante, marquista y/o distribuidor.
- designación según EN 13707.
- nombre comercial.
- dimensiones en metros.
- masa nominal por m²
- espesor nominal en mm (solo laminas tipo LBM).
- fecha de fabricación.
- condiciones de almacenamiento.
- tipo de armadura.
- para láminas impermeabilizantes el marcado CE es obligatorio desde septiembre de 2006. Los sellos de calidad (marca N de AENOR) son voluntarios.

4. control de ejecución

4.1 Condiciones generales de puesta en obra

La puesta en obra de las membranas no debe realizarse bajo condiciones climatológicas adversas: con nieve, hielo, lluvia, viento fuerte o temperaturas inferiores a 5 ºC para láminas de betún modificado.

4.2 Condiciones del soporte base

Antes de comenzar los trabajos de impermeabilización, se comprobará por parte de la Dirección de obra el estado del soporte así como la adecuación de todos los puntos singulares, y lo siguiente:

4.2.1 Soporte base de hormigón o mortero

El soporte está seco y sin humedad acumulada (picnometro) ≤8%.
Tiene la resistencia a compresión adecuada. En caso de duda, obtener un testigo y ensayar en laboratorio.

4.2.2 Pendientes

Las pendientes se corresponde con el proyecto.
Comprobar aleatoriamente la inexistencia de contrapendientes con una regla de 2 m.

4.2.3 Petos y elementos emergentes

Este certificado es ORIGINAL y está firmado digitalmente por la autoridad del COAM. Para verificar su validez, utilice estos códigos en la siguiente dirección. https://telematico.coam.org/Visado/validar.jsp
Reg. documental TL/017391/2022 Expediente 2006660592 id 2010054509 fecha 03/10/2022

COAM VISADO 2010054509 FECHA: 10/10/2022 EXP. Nº: TL/017391/2022

Existencia de escocias o chaflanes en los encuentros con la cubierta (salvo en petos de chapa solidarios con la cubierta).
Todo el perímetro de la cubierta permite una entrega de la impermeabilización 20 cm por encima del pavimento terminado (cajeados incluidos).

4.2.4 Sumideros

Comprobar que se ha rebajado convenientemente el soporte en torno al sumidero.

4.2.5 Junta de dilatación

Las juntas se encuentran sobre limatesas
La distancia máxima entre juntas es de 15 m. En caso contrario, prever juntas auxiliares de trabajo.
Los bordes de la junta están biselados.

4.3 Imprimación y preparación de refuerzos en zonas singulares

En todas aquellas zonas donde la lámina vaya a adherirse al soporte, se comprobará que éste está completamente imprimado.

4.4 Preparación de refuerzos en zonas singulares

4.4.1 Soporte

Imprimación de todas las zonas a soldar (incluso puntos singulares). En caso de lluvia es necesario dejar secar y volver a imprimar.

4.4.2 Petos y elementos emergentes

Comprobar que la banda de refuerzo tiene una entrega mínima de 10 cm en el talón y 20 cm al peto, y se ha soldado por completo al soporte.
Se ha preparado el remate del peto, ya sea mediante cajeado de 5 cm o roza de 3 x 3 cm biselada. En caso contrario, prever la colocación de un perfil metálico.

4.4.3 Sumideros

Comprobar que la lámina de refuerzo tiene 100 x 100 cm y está completamente adherida al soporte.
Las cazoletas utilizadas son compatibles con la impermeabilización.

4.4.4 Junta de dilatación

La distancia máxima entre juntas es de 15 m. En caso contrario, prever juntas auxiliares de trabajo.
Los bordes de la junta están biselados.

4.5 Prueba de servicio

Una vez terminada la impermeabilización y siempre que sea posible, se realizará una prueba de servicio consistente en obturar los sumideros y rebosaderos e inundar la cubierta hasta un nivel de 5 cm por debajo del punto más alto de la entrega a petos, durante un periodo no inferior a 24 horas.
Se recomienda obturar los sumideros con tubos abiertos, de forma que en caso de lluvia pueda aliviarse la cubierta.
Cuando no sea posible inundar la cubierta o en el caso de muros, se procederá a un riego continuo durante un periodo no inferior a 48 horas.

Este certificado es ORIGINAL y está firmado digitalmente por la autoridad del COAM. Para verificar su validez, utilice estos códigos en la siguiente dirección. https://telematico.coam.org/Visado/validar.jsp
Reg. documental TL/017391/2022 Expediente 2006660592 id 2010054509 fecha 03/10/2022

COAM VISADO ID. 2010054509 EXP. Nº: TL/017391/2022 FECHA: 10/10/2022

IMPERMEABILIZACIÓN DE CUBIERTAS CON MATERIALES BITUMINOSOS

1. Soporte resistente o base

El soporte resistente o soporte base, debe ser estable, homogéneo, plano, exento de materiales sueltos y grasas, seco y compatible con la membrana impermeabilizante. Con las pendientes definidas en proyecto.
Dicha superficie no debe presentar ni huecos ni resaltes superiores al 20 % del espesor de la membrana (a nivel práctico se considera aceptable para una membrana bituminosa un fratasado) y sin aristas punzantes, excepto en aquellos casos que se requiera una determinada rugosidad.
Cuando el soporte base sea de mortero con áridos ligeros u hormigón celular, además de ser estable, y con una resistencia mínima a la compresión de 0,2 Mpa (2,04 Kg./cm^2) presentará un grado de humedad no superior al 6% en cubiertas transitables y de un 11% en cubiertas no transitables, de precisar capa de compresión, será de mortero de cemento portland, de dosificación: 1:6 y tendrá un espesor mínimo de 2 cm, esta capa también se requerirá cuando la impermeabilización vaya adherida. Cuando se utilicen placas de aislamiento térmico, éstas deberán ser resistentes a la llama o en su defecto se instalará una capa protectora (mortero, etc..) y tener una resistencia mínima a la compresión según norma EN 826 igual o mayor que 100 kPa (1 kg/cm2) y una deformación máxima bajo carga y temperatura según EN 1605 menor o igual del 5% a 80º 48 h con una carga de 20 kPa (0,2 kg/cm2).

2. Formación de pendientes

1 El sistema de formación de pendientes debe tener una cohesión y estabilidad suficientes frente a las solicitaciones mecánicas y térmicas, y su constitución debe ser adecuada para el recibido o fijación del resto de componentes. Los valores que satisfacen estas condiciones dependen del material constitutivo de la solución de formación de pendientes.
2 Cuando el sistema de formación de pendientes sea el elemento que sirve de soporte de la capa de impermeabilización, el material que lo constituye debe ser compatible con el material impermeabilizante y con la forma de unión de dicho impermeabilizante a él.
3 El sistema de formación de pendientes en cubiertas planas debe tener una pendiente hacia los elementos de evacuación de agua.

Tabla de pendientes de cubiertas planas (de los sistemas sin evaluación técnica)

Uso		Protección	Pendiente en %
Transitables	Peatones Vehiculos	Solado fijo Solado flotante Capa de rodadura	1-5 (1)(*) 1-5 1-15
No transitables		Grava Lámina autoprotegida	1-5 1-15
ajardinadas		Tierra vegetal	1-5

Para rampas no se aplica la limitación de pendiente máxima.
Excepto aquellos sistemas que tengan una evaluación técnica favorable de pendiente cero

3. Membrana impermeabilizante

3.1 Parte general

La membrana podrá ser adherida o no adherida hasta pendientes del 5%.
Antes de colocar la impermeabilización en el faldón, deben de instalarse las cazoletas de desagüe, prepararse las juntas de dilatación y los encuentros, con sus respectivas bandas de adherencia y refuerzos correspondientes.
Las láminas no deben aplicarse en unas condiciones climatológicas extremas como:
no debe nevar, llover o con viento fuerte

Este certificado es ORIGINAL y está firmado digitalmente por la autoridad del COAM. Para verificar su validez, utilice estos códigos en la siguiente dirección. https://telematico.coam.org/Visado/validar.jsp
Reg. documental TL/017391/2022 Expediente 2006660592 id 2010054509 fecha 03/10/2022

COAM VISADO 2010054509 EXP. Nº: TL/017391/2022 FECHA: 10/10/2022

la cubierta debe estar seca
temperatura ambiente y la del producto no deberá ser menor de
5ºC para laminas de oxiasfalto
–5C para láminas de betún modificado

Sistema no adherido o flotante

En cada faldón, las láminas deben solaparse en el sentido de la pendiente.
No se permitirán encuentros de cuatro láminas.
El solape nominal en la zona de soldadura será de 8 cm. , excepto en las láminas monocapa autoprotegidas para fijación mecánica, que será de 11 cm., así como los solapes transversales en las láminas autoprotegidas
Cuando la impermeabilización sea bicapa, las láminas deben colocarse desplazando los solapes de la segunda capa con respecto a los de la primera, la mitad del ancho del rollo, y dichas láminas irán soldadas a fuego entre si.
La membrana va siempre adherida en los puntos singulares (perímetros, desagües, juntas de dilatación, etc.) previa imprimación de los mismos.

Sistema adherido

Las condiciones son las mismas que en el sistema no adherido o flotante, con la única diferiencia que la membrana va adherida en toda su superficie al soporte base previa imprimación del mismo

Sistema anclado mediante fijación mecánica, sobre soporte de chapa grecada

Las membranas deben estar en posesión de su DITE.

Fijación mecánica de la membrana bituminosa (cubierta deck)

Las láminas se dispondrán en sentido perpendicular a la greca
La fijación mecánica será de diámetro 4,8 mm, autotaladrante de cabeza plana y resistente a la corrosión según condiciones ambientales internas o externas, el número de fijaciones por m^2 será mínimo de 3 fijaciones en la zona central, este nº podrá ser superior en función de la zona eólica, exposición, altura del edificio y zona de cubierta.
Las plaquetas de reparto serán de acero galvanizado mínimo de 0,8 mm de espesor, diámetro 50 mm ó de 40x40 mm y resistencia a la corrosión de 12 ciclos Kesternich.
El espesor de chapa grecada será mínimo de 0,7 mm

. Capa separadora

Las capas separadoras se instalarán flotantes sobre la membrana, y/o sobre el aislamiento, según sistemas , solapándolas entre sí en un ancho de 10 cm, el tipo estará en coherencia con las prestaciones definidas en el proyecto.

5. Capa drenante

Las capas drenantes se instalarán flotantes sobre la impermeabilización o sobre el aislamiento, según sistemas, solapandolas entre si. En cubiertas ajardinadas *extensivas* se colocará la capa drenante de forma que los nódulos estén abiertos hacia el substrato, para así poder almacenar agua en ellos, en todos los casos la capa filtrante(geotextil) es la que debe estar en contacto con el substrato (los nódulos van al revés).

6. Barrera de vapor

Se instalará adherida al soporte, previa imprimación del mismo y remontará en los perímetros hasta cubrir la capa aislante.

7. Aislamiento térmico

7.1 En placas
Las placas de aislamiento, se colocarán a rompejuntas.
No deben estar en contacto con materiales que tengan breas o disolventes (deben ser compatibles con el soporte y con la membrana impermeabilizante) y en el caso de usar adhesivos se comprobará su compatibilidad.
En los cambios de pendientes, limatesas y limahoyas, se deben cortar las placas a bisel, para su perfecto encaje.
En cubierta invertida, el aislamiento térmico en placas será de poliestireno extrusionado de densidad mínima 35 Kg/m^3 y tipo CS(10\y) 300 kPa.

Este certificado es ORIGINAL y está firmado digitalmente por la autoridad del COAM. Para verificar su validez, utilice estos códigos en la siguiente dirección. https://telematico.coam.org/Visado/validar.jsp
Reg. documental TL/017391/2022 Expediente 2006660592 id 2010054509 fecha 03/10/2022

COAM VISADO ID. 2010054509 FECHA: 10/10/2022 TL/017391/2022

Cuando se requiera colocar el aislamiento térmico en placas, tocando al soporte estructural y la capa de formación de pendientes vaya instalada encima de la capa aislante, esta irá terminada con mortero armado.
En cubierta convencional transitable peatones, el aislamiento térmico en placas, será mínimo del tipo CS (10\y) 100 kPa en PIR ó CS(10\y) 300 kPA en XPS

-Fijación del aislamiento en cubierta deck (placas de poliisocianurato)

Las placas irán colocadas en sentido paralelo a la greca, a rompejuntas y a tope
La fijación mecánica será de mínimo 4,8 mm de diámetro, autotaladrante, de cabeza plana y resistente a la corrosión, según condiciones ambientales internas o externas.
En el caso de membrana adherida El número de fijaciones, para la zona central de la cubierta, será de mínimo de 2,7 f/m^2 (8 f/panel), este nº podrá ser superior según zona eólica, exposición y altura del edificio. Las plaquetas de reparto serán de acero galvanizado de 0,8 mm de espesor, diámetro 70 mm y resistencia a la corrosión de 12 ciclos Kesternich.
En el caso de membrana con fijación mecánica, el aislamiento irá anclado lo suficiente para permitir una correcta puesta en obra.
El espesor de chapa grecada será mínimo de 0,7 mm.

7.2 En masa (Hormigón celular)

En ningún punto, el espesor del hormigón celular debe ser inferior a 5 cm. ya que su baja resistencia a la compresión impediría que se pudiera pisar sobre él y de 3 cm si se termina con una capa endurecida (mayor dosificación de cemento)
No aplicar a temperaturas inferiores a 5º, ni cuando se prevean lluvias, la temperatura impediría el normal fraguado del mismo y las lluvias lo lavarían, variando su relación agua/cemento.
No cubrir el hormigón celular con capas de regularización de mortero de cemento antes de los 3 o 4 días de iniciarse su fraguado, ya que es preciso que el agua contenida en él se evapore, la humedad debe de ser según se indica en el apartado (1). La capa superior del hormigón celular, últimos 3 cm, se han de realizar con una dosificación superior de cemento, para conseguir una capa soporte de impermeabilización de buena dureza y excelente planeidad.

8. Acabado

En el caso de acabado cerámico, el embaldosado se aplicará sobre una capa de mortero de cemento de dosificación 1:5. Se recomienda una pendiente mínima del 1% en zonas de bajo régimen de lluvias y de un 2% en el resto, excepto en el caso de baldosas filtrantes que podrá ser del 0%, siempre y cuando esten en posesión de un DIT.
La distancia entre juntas de trabajo, no superarán los 5 metros y se realizarán juntas en todo el perimetro de la cubierta además de las estructurales.
En el caso de acabado grava de canto rodado de Ø 16-32 mm, ésta sólo puede usarse en cubiertas cuya pendiente sea menor del 5%.
El espesor de la capa de grava está en función de la altura del edificio, de la altura del peto y del espesor del aislamiento

Espesor del aislamiento	3,4,5 cm	6 cm	8 cm	10 cm
Espesor de la capa de grava	5 cm	6 cm	7 cm	8 cm

Altura del alero sobre el terreno	Zona perimetral(b/8) pero mínimo 1m	Superficie restante
0 –8 m	≥ 1 kN/m2(100 kp/m2); por ejemplo capa de grava	≥ 0,5 kN/m2 (50 kp/m2)
8 –20 m	≥ 2 kN/m2(200 kp/m2); recubrimiento de placas de hormigón.	≥ 0,5 kN/m2 (50 kp/m2)
>20-100 m	≥ 1,6 kN/m2(160 kp/m2); recubrimiento de placas de hormigón.	≥ 0,8 kN/m2 (80 kp/m2)

B: anchura de la cubierta plana

Condiciones de los puntos singulares:

1. Junta de dilatación del acabado

Cuando la capa de protección sea de solado fijo, deben disponerse juntas de dilatación en la misma. Estas juntas deben afectar a las piezas, al mortero de agarre y a la capa de asiento del solado y deben disponerse de la siguiente forma:

a) coincidiendo con las juntas de dilatación estructural (en el caso de haberlas).

b) en el perímetro de la cubierta y en los encuentros con paramentos verticales y *elementos pasantes*;

c) en cuadrícula, de 5 x 5 m como máximo en cubiertas no ventiladas y de 7,5 x7,5 m como máximo en cubiertas ventiladas, de forma que las dimensiones de los paños entre las juntas guarden como máximo la relación 1:1,5.

En las juntas debe colocarse un sellante dispuesto sobre un relleno introducido en su interior. El sellado debe quedar enrasado con la superficie de la capa de protección de la cubierta

Este certificado es ORIGINAL y está firmado digitalmente por la autoridad del COAM. Para verificar su validez, utilice estos códigos en la siguiente dirección. https://telematico.coam.org/Visado/validar.jsp
Reg. documental TL/017391/2022 Expediente 2006660592 id 2010054509 fecha 03/10/2022

COAM VISADO 2010054509 EXP. TL/017391/2022 FECHA: 10/10/2022

2. Junta de dilatación estructural

La impermeabilización y todos los elementos de la cubierta deben respetar las juntas de dilatación del edificio
La impermeabilización de las juntas se realizará como se describe en el esquema, con las consiguientes bandas de adherencia a ambos lados de la junta, las cuales irán totalmente adheridas previa imprimación del soporte. La realización del fuelle se realizará con bandas lineales del largo del rollo y de mínimo 45 cm de ancho, siendo la zona de la soldadura del solape transversal de15 cm, y una vez pasada la parte general de la membrana se instalará el fuelle elástico, el cual irá tapado como mínimo en el caso de membrana intemperie.
Los bordes del soporte de las juntas de dilatación deben ser romos, con un ángulo de 45º aproximadamente, y la anchura de la junta debe ser mayor que 3 cm. sin asperezas cortantes para permitir la ejecución del fuelle.

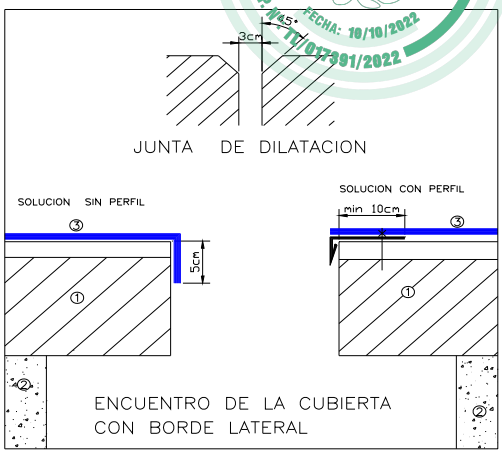

3. Juntas del soporte base

En membranas adheridas a base de láminas de oxiasfalto o no adheridas a base de láminas con armadura de fibra de vidrio y cuando la distancia entre juntas del edificio sea mayor de 15 m, se realizarán juntas en el soporte base de la impermeabilización cada 15 m. En este caso la junta se plantea a nivel sin fuelle

4. Encuentro de cubierta con borde lateral

El encuentro debe realizarse mediante una de las formas siguientes:

a) prolongando la impermeabilización 5 cm como mínimo sobre el frente del alero o el paramento;

b) disponiéndose un perfil angular con el ala horizontal, que debe tener una anchura mayor que 10 cm, anclada al faldón de tal forma que el ala vertical descuelgue por la parte exterior del paramento a modo de goterón y prolongando la impermeabilización sobre el ala horizontal.

5. Entrega con elementos verticales

Los encuentros con elementos verticales cuando el soporte es de mortero, tales como petos, chimeneas de ventilación, torreones, etc., deben estar acabados con una escocia de un radio de curvatura de 5 cm aproximadamente o chaflán de medida análoga. En el caso de que el soporte de la impermeabilización sean placas de aislamiento, la entrega se puede realizar sin media caña.
Estos elementos verticales deben tener el mismo grado de acabado que el faldón, para permitir la correcta adhesión de la impermeabilización.
La impermeabilización debe prolongarse por el paramento vertical hasta una altura de 20 cm como mínimo por encima de la *protección de la cubierta.*
El remate superior de la impermeabilización en el paramento debe realizarse de alguna de las formas siguientes o de cualquier otra que produzca el mismo efecto:
mediante una roza de 3 x 3 cm como mínimo en la que debe recibirse la impermeabilización con mortero en bisel formando aproximadamente un ángulo de 30º con la horizontal y redondeándose la arista del paramento;
mediante un retranqueo cuya profundidad con respecto a la superficie externa del paramento vertical debe ser mayor que 5 cm y cuya altura por encima de la protección de la cubierta debe ser mayor que 20 cm.

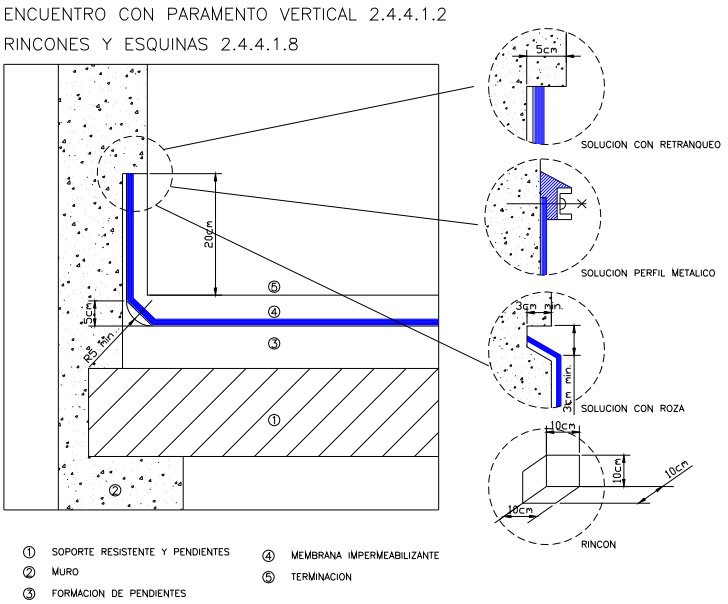

Este certificado es ORIGINAL y está firmado digitalmente por la autoridad del COAM. Para verificar su validez, utilice estos códigos en la siguiente dirección. https://telematico.coam.org/Visado/validar.jsp
Reg. documental TL/017391/2022 Expediente 2006660592 id 2010054509 fecha 03/10/2022

COAM VISADO ID. 2010054509 FECHA: 10/10/2022 TP. Nº: TL/017391/2022

mediante un perfil metálico inoxidable provisto de una pestaña al menos en su parte superior, que sirva de base a un cordón de sellado entre el perfil y el muro. Si en la parte inferior no lleva pestaña, la arista debe ser redondeada para evitar que pueda dañarse la lámina.

6. Encuentro de cubierta con un sumidero o un canalón

El sumidero o el canalón debe estar provisto de un elemento de protección para retener los sólidos que puedan obturar la bajante. En cubiertas transitables este elemento debe estar enrasado con la capa de protección y en cubiertas no transitables, este elemento debe sobresalir de la capa de protección.
El elemento que sirve de soporte de la impermeabilización debe rebajarse alrededor de los sumideros o en todo el perímetro de los canalones (Véase la figura) lo suficiente para que después de haberse dispuesto el impermeabilizante siga existiendo una pendiente adecuada en el sentido de la evacuación, por tanto el borde superior del sumidero debe quedar por debajo del nivel de escorrentía de la cubierta.
La impermeabilización debe prolongarse 10 cm como mínimo por encima de las alas.
La unión del impermeabilizante con el sumidero o el canalón debe ser estanca.
Cuando el sumidero se disponga en la parte horizontal de la cubierta, debe situarse separado 50 cm como mínimo de los encuentros con los paramentos verticales o con cualquier otro
Cuando el sumidero se disponga en un paramento vertical, el sumidero debe tener sección rectangular. Debe disponerse un impermeabilizante que cubra el ala vertical, que se extienda
hasta 20 cm como mínimo por encima de la protección de la cubierta y cuyo remate superior se haga según lo descrito en el apartado 5.
Cuando se disponga un canalón su borde superior debe quedar por debajo del nivel de escorrentía de la cubierta y debe estar fijado al elemento que sirve de soporte.
Cuando el canalón se disponga en el encuentro con un paramento vertical, el ala del canalón de la parte del encuentro debe ascender por el paramento y debe disponerse una banda impermeabilizante que cubra el borde superior del ala, de 10 cm como mínimo de anchura centrada sobre dicho borde resuelto según lo descrito
La cazoleta debe tener una boca de mínimo un 50% mayor que la sección del bajante a la que sirve, una profundidad mínima de 15 cm y un solape mínimo de 5 cm.
El sumidero de recogida de aguas pluviales, tanto de cubiertas como de terrazas y garajes serán del tipo sifónico.

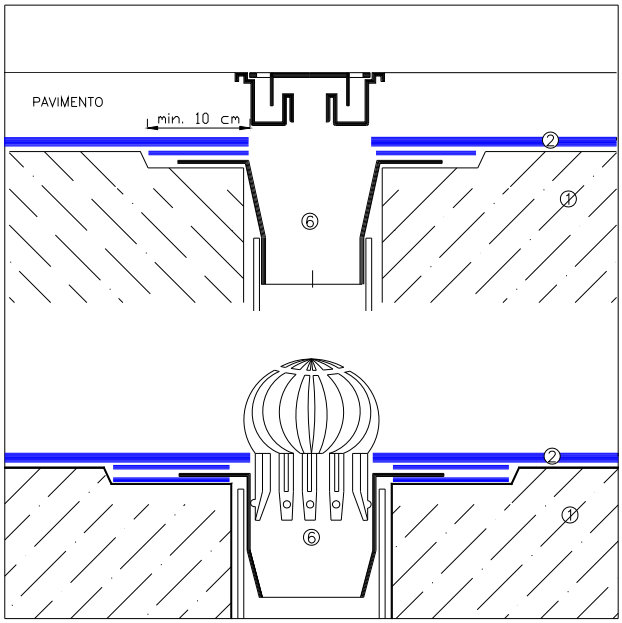

7. Rebosaderos
En las cubiertas planas que tengan un paramento vertical que las delimite en todo su perímetro, deben disponerse rebosaderos en los siguientes casos:
cuando en la cubierta exista una sola bajante;
cuando se prevea que, si se obtura una bajante, debido a la disposición de las bajantes o de los faldones de la cubierta, el agua acumulada no pueda evacuar por otras bajantes;
cuando la obturación de una bajante pueda producir una carga en la cubierta que comprometa la estabilidad del elemento que sirve de soporte resistente.
La suma de las áreas de las secciones de los rebosaderos debe ser igual o mayor que la suma de las de bajantes que evacuan el agua de la cubierta o de la parte de la cubierta a la que sirvan.
El rebosadero debe disponerse a una altura intermedia entre la del punto más bajo y la del más alto de la entrega de la impermeabilización al paramento vertical (Véase la figura 2.15) y en todo caso a un nivel más bajo de cualquier acceso a la cubierta.

REBOSADEROS 2.4.4.5

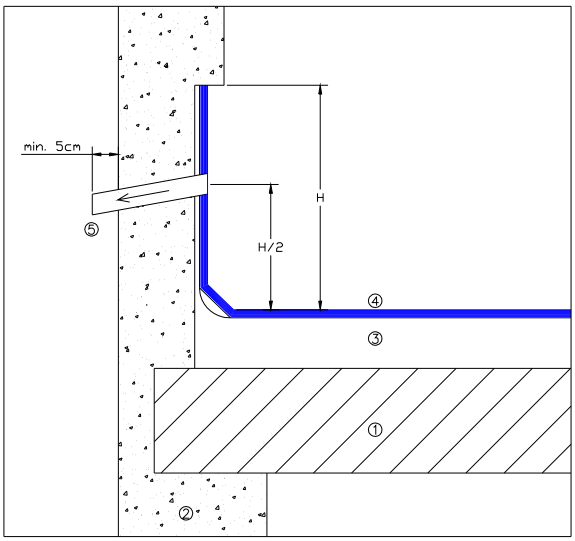

① SOPORTE RESISTENTE Y PENDIENTES
② MURO
③ FORMACION DE PENDIENTES
④ MEMBRANA IMPERMEABILIZANTE
⑤ REBOSADERO

Este certificado es ORIGINAL y está firmado digitalmente por la autoridad del COAM. Para verificar su validez, utilice estos códigos en la siguiente dirección. https://telematico.coam.org/Visado/validar.jsp
Reg. documental TL/017391/2022 Expediente 2006660592 id 2010054509 fecha 03/10/2022

COAM VISADO 2010054509 EXP. Nº: TL/017391/2022 FECHA: 10/10/2022

El rebosadero debe sobresalir 5 cm como mínimo de la cara exterior del paramento vertical y disponerse con una inclinación favorable a la evacuación.

8. Encuentro de la cubierta con *elementos pasantes*

1 Los *elementos pasantes* deben situarse separados 50 cm como mínimo de los encuentros con los paramentos verticales y de los elementos que sobresalgan de la cubierta.

2 Deben disponerse elementos de protección prefabricados o realizados in situ, que deben ascender por el *elemento pasante* 20 cm como mínimo por encima de la *protección de la cubierta*.

9. Anclaje de elementos

1 Los anclajes de elementos deben realizarse de una de las formas siguientes:

a) sobre un paramento vertical por encima del remate de la impermeabilización;

b) sobre la parte horizontal de la cubierta de forma análoga a la establecida para los encuentros con *elementos pasantes* o sobre una bancada apoyada en la misma.

2 Los accesos y las aberturas situados en un paramento vertical deben realizarse de una de las formas siguientes:

REBOSADEROS 2.4.4.5

ANCLAJE DE ELEMENTOS 2.4.4.1.7

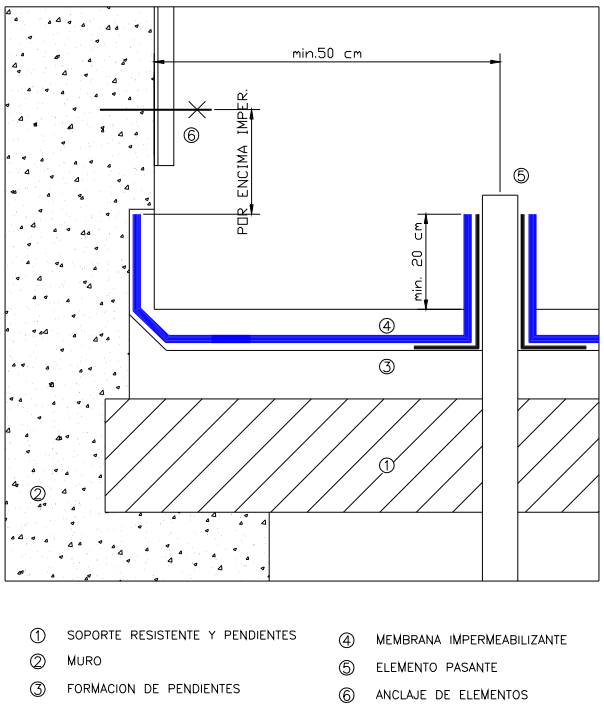

a) disponiendo un desnivel de 20 cm de altura como mínimo por encima de la *protección de la cubierta*, protegido con un impermeabilizante que lo cubra y ascienda por los laterales del hueco hasta una altura de 15 cm como mínimo por encima de dicho desnivel;

b) disponiéndolos retranqueados respecto del paramento vertical 1 m como mínimo. El suelo hasta el acceso debe tener una pendiente del 10% hacia fuera y debe ser tratado como la cubierta.

3. Los accesos y las aberturas situadas en el paramento horizontal de la cubierta deben realizarse disponiendo alrededor del hueco un antepecho de una altura por encima del la *protección de la cubierta* de 20 cm como mínimo e impermeabilizado según lo descrito en el apartado 5.

10. Encuentro entre dos faldones (limatesas y limahoyas)

En los encuentros de dos faldones cuya pendiente sea mayor que el 5% debe reforzarse la impermeabilización con una banda del mismo tipo de material de 50 cm de ancho, adherida al soporte.

Control de obra (Según UNE 104 400-3) : Manual Control de Obra

CONTROL DE RECEPCIÓN DE LOS MATERIALES

- Comprobación de su adecuación a las especificaciones del proyecto
- Comprobar que la etiqueta de los productos lleven el marcado CE

CONTROL DEL SOPORTE

CONDICIONES AMBIENTALES

CONTROL DE COLOCACIÓN

CONTROL DE ESTANQUEIDAD, se realizará una prueba de estanqueidad según se especifica en la norma.

Mantenimiento (Según UNE 104 400): Plan Mantenimiento

MUROS

CONDICIONES DE LAS LÁMINAS IMPERMEABILIZANTES

Las láminas no deben aplicarse en unas condiciones climatológicas extremas como:

- no debe nevar, llover o con viento fuerte

Este certificado es ORIGINAL y está firmado digitalmente por la autoridad del COAM. Para verificar su validez, utilice estos códigos en la siguiente dirección. https://telematico.coam.org/Visado/validar.jsp
Reg. documental TL/017391/2022 Expediente 2006660592 id 2010054509 fecha 03/10/2022

COAM VISADO ID. 2010054509 EXP. Nº: TL/017391/2022 FECHA: 10/10/2022

- la cubierta debe estar seca
- temperatura ambiente menor de

–5C para láminas de betún modificado
+10ºC para láminas autoadhesivas

2 Las láminas deben aplicarse cuando el muro esté suficientemente seco de acuerdo con las correspondientes especificaciones de aplicación.

3 Las láminas deben aplicarse de tal forma que no entren en contacto materiales incompatibles químicamente.

4 En las uniones de las láminas deben respetarse los solapos mínimos prescritos en las correspondientes especificaciones de aplicación.

El paramento donde se va aplicar la lámina no debe tener rebabas de mortero en las fábricas de ladrillo o bloques ni ningún resalto de material que pueda suponer riesgo de punzonamiento,

Se sellaran las coqueras y los pasos de encofrado (latiguillos)

6 Cuando se utilice una lámina impermeabilizante adherida deben aplicarse imprimaciones previas.

Condiciones de los sistemas de drenaje

1 El tubo drenante debe rodearse de una capa de árido y ésta, a su vez, envolverse totalmente con una lámina filtrante.

2 Si el árido es de aluvión el espesor mínimo del recubrimiento de la capa de árido que envuelve el tubo drenante debe ser, en cualquier punto, como mínimo 1,5 veces el diámetro del dren.

Si el árido es de machaqueo el espesor mínimo del recubrimiento de la capa de árido que envuelve el tubo drenante debe ser, en cualquier punto, como mínimo 3 veces el diámetro del dren

El relleno del trasdosado con sustrato, se realizará por tongadas de máximo 40 cm, para poder apisonar de forma adecuada y así controlar la migración de las particulas más finas hacia la capa filtrante del drenaje.

SUELOS
CONDICIONES DE LAS LÁMINAS IMPERMEABILIZANTES

1 Las láminas deben aplicarse en unas condiciones térmicas ambientales que se encuentren dentro de los márgenes prescritos en las correspondientes especificaciones de aplicación.

2 Las láminas deben aplicarse cuando el suelo esté suficientemente seco de acuerdo con las correspondientes especificaciones de aplicación.

3 Las láminas deben aplicarse de tal forma que no entren en contacto materiales incompatibles químicamente.

4 Deben respetarse en las uniones de las láminas los solapos mínimos prescritos en las correspondientes especificaciones de aplicación.

5 La superficie donde va a aplicarse la impermeabilización no debe presentar algún tipo de resaltos de materiales que puedan suponer un riesgo de punzonamiento.

6 Deben aplicarse imprimaciones sobre los hormigones de regulación o limpieza y las cimentaciones en el caso de aplicar láminas adheridas y en el perímetro de fijación en el caso de aplicar láminas no adheridas.

7 En la aplicación de las láminas impermeabilizantes deben colocarse bandas de refuerzo en los cambios de dirección

Este certificado es ORIGINAL y está firmado digitalmente por la autoridad del COAM. Para verificar su validez, utilice estos códigos en la siguiente dirección. https://telematico.coam.org/Visado/validar.jsp
Reg. documental TL/017391/2022 Expediente 2006660592 id 2010054509 fecha 03/10/2022

COAM VISADO 2010054509 EXP. Nº: TL/017391/2022 FECHA: 10/10/2022

CONDICIONES QUE HAN DE CUMPLIR LOS MATERIALES

Artículo 5. Materiales para hormigones y morteros

5.1. Áridos

5.1.1. Generalidades

La naturaleza de los áridos y su preparación serán tales que permitan garantizar la adecuada resistencia y durabilidad del hormigón, así como las restantes características que se exijan a éste en el pliego de prescripciones técnicas particulares.

Como áridos para la fabricación de hormigones pueden emplearse arenas y gravas existentes en yacimientos naturales, machacados u otros productos cuyo empleo se encuentre sancionado por la práctica o resulte aconsejable como consecuencia de estudios realizados en un laboratorio oficial. En cualquier caso cumplirá las condiciones de la Instrucción de Hormigón Estructural (EHE-08).

Cuando no se tengan antecedentes sobre la utilización de los áridos disponibles, o se vayan a emplear para otras aplicaciones distintas de las ya sancionadas por la práctica, se realizarán ensayos de identificación mediante análisis mineralógicos, petrográficos, físicos o químicos, según convengan a cada caso.

En el caso de utilizar escorias siderúrgicas como árido, se comprobará previamente que son estables, es decir, que no contienen silicatos inestables ni compuestos ferrosos. Esta comprobación se efectuará con arreglo al método de ensayo UNE 7243.

Se prohíbe el empleo de áridos que contengan sulfuros oxidables.

Se entiende por “arena” o “árido fino” el árido fracción del mismo que pasa por un tamiz de 5 mm de luz de malla (tamiz 5 UNE 7050); por “grava” o “árido grueso” el que resulta detenido por dicho tamiz; y por “árido total” (o simplemente “árido”, cuando no hay lugar a confusiones), aquel que, de por sí o por mezcla, posee las proporciones de arena y grava adecuadas para fabricar el hormigón necesario en el caso particular que se considere.

5.1.2. Limitación de tamaño

Cumplirá las condiciones señaladas en la EHE-08.

5.2. Agua para amasado

Habrá de cumplir las siguientes prescripciones:

- Acidez tal que el pH sea mayor de 5. (UNE 7234:71)
- Sustancias solubles, menos de 15 gr/l, según UNE 7130:58.
- Sulfatos expresados en SO4, menos de 1 gr/l, según ensayo UNE 7131:58.
- Ion cloro para hormigón con armaduras, menos de 6 gr/l, según UNE 7178:60.
- Grasas o aceites de cualquier clase, menos de 15 gr/l, según UNE 7235.
- Carencia absoluta de azúcares o carbohidratos, según ensayo UNE 7132:58.
- Demás prescripciones de la EHE-08.

5.3. Aditivos

Se definen como aditivos a emplear en hormigones y morteros aquellos productos sólidos o líquidos, excepto cemento, áridos o agua, que mezclados durante el amasado modifican o mejoran las características del mortero u hormigón, en especial en lo referente al fraguado, endurecimiento, plasticidad e inclusión de aire.

Se establecen los siguientes límites:

- Si se emplea cloruro cálcico como acelerador, su dosificación será igual o menor del 2% del peso del cemento y si se trata de hormigonar con temperaturas muy bajas, del 3,5% del peso del cemento.
- Si se usan aireantes para hormigones normales su proporción será tal que la disminución de la resistencia a compresión producida por la inclusión del aireante sea inferior al 20%. En ningún caso la proporción de aireante será mayor del 4% del peso del cemento.
- En caso de empleo de colorantes, la proporción será inferior al 10% del peso del cemento. No se emplearán colorantes orgánicos.
- Cualquier otro que se derive de la aplicación de la EHE-08.

5.4. Cemento

Se entiende como tal un aglomerante hidráulico que responda a alguna de las definiciones de la Instrucción para la recepción de cementos (RC-03).

Podrá almacenarse en sacos o a granel. En el primer caso, el almacén protegerá contra la intemperie y la humedad, tanto del suelo como de las paredes. Si se almacenara a granel, no podrán mezclarse en el mismo sitio cementos de distintas calidades y procedencias.

Se exigirá al contratista la realización de ensayos que demuestren de modo satisfactorio que los cementos cumplen las condiciones exigidas. Las partidas de cemento defectuoso serán retiradas de la obra en el plazo máximo de 8 días. Los métodos de ensayo serán los detallados en la RC-03. Se realizarán en laboratorios homologados.

Se tendrán en cuenta prioritariamente las determinaciones de la EHE-08.

Artículo 6. Acero

6.1. Acero de alta adherencia en redondos para armaduras

Se aceptarán aceros de alta adherencia que lleven el sello de conformidad CIETSID.

Estos aceros vendrán marcados de fábrica con señales indelebles para evitar confusiones en su empleo. No presentarán ovalaciones, grietas, sopladuras, ni mermas de sección superiores al 5%.

Este certificado es ORIGINAL y está firmado digitalmente por la autoridad del COAM. Para verificar su validez, utilice estos códigos en la siguiente dirección. https://telematico.coam.org/Visado/validar.jsp
Reg. documental TL/017391/2022 Expediente 2006660592 id 2010054509 fecha 03/10/2022

COAM VISADO ID. 2010054509 FECHA: 10/10/2022 TL/017391/2022

El módulo de elasticidad será igual o mayor que 2.100.000 kg/cm².

Entendiendo por límite elástico la mínima tensión capaz de producir una deformación permanente de 0,2%, se prevé el acero de límite elástico 4.200 kg/cm², cuya carga de rotura no será inferior a 5.250 kg/cm². Esta tensión de rotura es el valor de la ordenada máxima del diagrama tensión-deformación.

Se tendrán en cuenta prioritariamente las determinaciones de la EHE-08.

6.2. Acero laminado

El acero empleado en los perfiles de acero laminado será de los tipos establecidos en la norma UNE EN 10025, también se podrán utilizar los aceros establecidos por las normas UNE EN 10210-1:1994 y UNE EN 10219-1:1998.

En cualquier caso se tendrán en cuenta las especificaciones del artículo 4.2 del DB SE-A Seguridad Estructural Acero del CTE.

Los perfiles vendrán con su correspondiente identificación de fábrica, con señales indelebles para evitar confusiones. No presentarán grietas, ovalizaciones, sopladuras ni mermas de sección superiores al 5%.

Articulo 7. Materiales auxiliares de hormigones

7.1. Productos para curado de hormigones

Se definen como productos para curado de hormigones hidráulicos los que, aplicados en forma de pintura pulverizada, depositan una película impermeable sobre la superficie del hormigón para impedir la pérdida de agua por evaporación.

El color de la capa protectora resultante será claro, preferiblemente blanco, para evitar la absorción del calor solar. Esta capa deberá ser capaz de permanecer intacta durante 7 días al menos después de una aplicación.

7.2. Desencofrantes

Se definen como tales a los productos que, aplicados en forma de pintura a los encofrados, disminuyen la adherencia entre éstos y el hormigón, facilitando la labor de desmoldeo. El empleo de estos productos deberá ser expresamente autorizado, sin cuyo requisito no se podrán utilizar.

Artículo 8. Encofrados y cimbras

8.1. Encofrados en muros

Podrán ser de madera o metálicos, pero tendrán la suficiente rigidez, latiguillos y puntales para que la deformación máxima debida al empuje del hormigón fresco sea inferior a 1 cm respecto a la superficie teórica de acabado. Para medir estas deformaciones se aplicará sobre la superficie desencofrada una regla metálica de 2 m de longitud, recta si se trata de una superficie plana, o curva si ésta es reglada.

Los encofrados para hormigón visto necesariamente habrán de ser de madera.

8.2. Encofrado de pilares, vigas y arcos

Podrán ser de madera o metálicos, pero cumplirán la condición de que la deformación máxima de una arista encofrada respecto a la teórica, sea menor o igual de 1 cm de la longitud teórica. Igualmente deberán tener el confrontado lo suficientemente rígido para soportar los efectos dinámicos del vibrado del hormigón, de forma que el máximo movimiento local producido por esta causa sea de 5 mm.

Articulo 9. Aglomerantes, excluido cemento

9.1. Cal hidráulica

Cumplirá las siguientes condiciones:

- Peso específico comprendido entre dos enteros y cinco décimas y dos enteros y ocho décimas.
- Densidad aparente superior a ocho décimas.
- Pérdida de peso por calcinación al rojo blanco menor del 12%.
- Fraguado entre 9 y 30 h.
- Residuo de tamiz 4900 mallas menor del 6%.
- Resistencia a la tracción de pasta pura a los 7 días superior a 8 kg/cm². Curado de la probeta un 1día al aire y el resto en agua.
- Resistencia a la tracción del mortero normal a los 7 días superior a 4 kg/cm². Curado por la probeta 1 día al aire y el resto en agua.
- Resistencia a la tracción de pasta pura a los 28 días superior a 8 kg/cm² y también superior en 2 kg/cm² a la alcanzada al 7º día.

9.2. Yeso negro

Deberá cumplir las siguientes condiciones:

- El contenido en sulfato cálcico semihidratado (SO4Ca/2H2O) será como mínimo del 50% en peso.
- El fraguado no comenzará antes de los 2 min y no terminará después de los 30 min.
- En tamiz 0,2 UNE 7050 no será mayor del 20%.
- En tamiz 0,08 UNE 7050 no será mayor del 50%.
- Las probetas prismáticas 4-4-16 cm de pasta normal ensayadas a flexión, con una separación entre apoyos de 10,67 cm, resistirán una carga central de 120 kg como mínimo.
- La resistencia a compresión determinada sobre medias probetas procedentes del ensayo a flexión, será como mínimo 75 kg/cm². La toma de muestras se efectuará como mínimo en un 3% de los casos mezclando el yeso procedente hasta obtener por cuarteo una muestra de 10 kg como mínimo una muestra. Los ensayos se efectuarán según las normas UNE 7064 y UNE 7065.

Artículo 10. Materiales de cubierta

10.1. Tejas

Este certificado es ORIGINAL y está firmado digitalmente por la autoridad del COAM. Para verificar su validez, utilice estos códigos en la siguiente dirección. https://telematico.coam.org/Visado/validar.jsp
Reg. documental TL/017391/2022 Expediente 2006660592 id 2010054509 fecha 03/10/2022

Las tejas de cemento se obtendrán a partir de superficies cónicas o cilíndricas que permitan un solape de 70 a 150 mm o de estar dotadas de una parte plana con resaltes o dientes de apoyo para facilitar el encaje de las piezas. Deberán tener la aprobación del Ministerio de Industria, la autorización de uso del Ministerio de Obras Públicas y Urbanismo, un Documento de Idoneidad Técnica de IETCC o una certificación de conformidad incluida en el Registro General del CTE del Ministerio de la Vivienda, cumpliendo todas sus condiciones.

10.2. Impermeabilizantes

Las láminas impermeabilizantes podrán ser bituminosas, plásticas o de caucho. Las láminas y las imprimaciones deberán llevar una etiqueta identificativa indicando la clase de producto, el fabricante, las dimensiones y el peso por m². Dispondrán de Sello INCE/Marca AENOR y de homologación MICT, o de un sello o certificación de conformidad incluido en el registro del CTE del Ministerio de la Vivienda.

Podrán ser bituminosos, ajustándose a uno de los sistemas aceptados por el DB correspondiente del CTE, cuyas condiciones cumplirá, o, no bituminosos o bituminosos modificados teniendo concedido Documento de Idoneidad Técnica de IETCC, cumpliendo todas sus condiciones.

Artículo 11. Plomo y cinc

Salvo indicación de lo contrario, la ley mínima del plomo será de 99%.

Será de la mejor calidad, de primera fusión, dulce, flexible, laminado teniendo las planchas espesor uniforme, fractura brillante y cristalina, desechándose las piezas que tengan picaduras o presenten hojas, aberturas o abolladuras.

Artículo 12. Materiales para fábrica y forjados

12.1. Fábrica de ladrillo y bloque.

Las piezas utilizadas en la construcción de fábricas de ladrillo o bloque se ajustarán a lo estipulado en el artículo 4 del DB SE-F Seguridad Estructural Fábrica del CTE.

La resistencia normalizada a compresión mínima de las piezas será de 5 N/mm².

Los ladrillos serán de primera calidad según queda definido en el Pliego general de condiciones para la recepción de ladrillos cerámicos en las obras de construcción (RL-88). Las dimensiones de los ladrillos se medirán de acuerdo con la UNE 7267. La resistencia a compresión de los ladrillos será como mínimo:

- Ladrillos macizos = 100 kg/cm².
- Ladrillos perforados = 100 kg/cm².
- Ladrillos huecos = 50 kg/cm².

12.2. Viguetas prefabricadas

Las viguetas serán armadas o pretensadas, según la memoria de cálculo, y deberán poseer la autorización de uso correspondiente. No obstante el fabricante deberá garantizar su fabricación y resultados por escrito, caso de que se requiera.

El fabricante deberá facilitar instrucciones adicionales para su utilización y montaje en caso de ser éstas necesarias siendo responsable de los daños que pudieran ocurrir por carencia de las instrucciones necesarias.

Tanto el forjado como su ejecución se adaptarán a la Instrucciones EHE 08 para obras de hormigón estructural.

12.3. Bovedillas

Las características se deberán exigir directamente al fabricante a fin de ser aprobadas.

Artículo 13. Materiales para solados y alicatados

13.1. Baldosas y losas de terrazo

Se compondrán como mínimo de una capa de huella de hormigón o mortero de cemento, triturados de piedra o mármol, y, en general, colorantes y de una capa base de mortero menos rico y árido más grueso.

Los áridos estarán limpios y desprovistos de arcilla y materia orgánica. Los colorantes no serán orgánicos y se ajustarán a la UNE 41060.

Las tolerancias en dimensiones serán:

- Para medidas superiores a 10 cm, cinco décimas de milímetro en más o en menos.
- Para medidas de 10 cm o menos tres décimas de milímetro en más o en menos.
- El espesor medido en distintos puntos de su contorno no variará en más de 1,5 mm y no será inferior a los valores indicados a continuación.
- Se entiende a estos efectos por lado, el mayor del rectángulo si la baldosa es rectangular, y si es de otra forma, el lado mínimo del cuadrado circunscrito.
- El espesor de la capa de la huella será uniforme y no menor en ningún punto de 7 mm, y en las destinadas a soportar tráfico o en las losas no menor de 8 mm.
- La variación máxima admisible en los ángulos, medida sobre un arco de 20 cm de radio, será de ±0,5 mm.
- La flecha mayor de una diagonal no sobrepasará el 4‰ de la longitud, en más o en menos.
- El coeficiente de absorción de agua determinado según la UNE 7008 será menor o igual al 15%.
- El ensayo de desgaste se efectuará según la UNE 7015, con un recorrido de 250 m en húmedo y con arena como abrasivo; el desgaste máximo admisible será de 4 mm y sin que aparezca la segunda capa tratándose de baldosas de aceras o destinadas a soportar tráfico.
- Las muestras para los ensayos se tomarán por azar, 20 unidades como mínimo del millar y 5 unidades por cada millar más, desechando y sustituyendo por otras las que tengan defectos visibles, siempre que el número de desechadas no exceda del 5%.

13.2. Rodapiés de terrazo

Las piezas para rodapié estarán hechas de los mismos materiales que las del solado, tendrán un canto romo y sus dimensiones serán de 40x10 cm. Las exigencias técnicas serán análogas a las del material de solado.

Este certificado es ORIGINAL y está firmado digitalmente por la autoridad del COAM. Para verificar su validez, utilice estos códigos en la siguiente dirección. https://telematico.coam.org/Visado/validar.jsp
Reg. documental TL/017391/2022 Expediente 2006660592 id 2010054509 fecha 03/10/2022

COAM VISADO ID. 2010054509 FECHA: 10/10/2022 TRP. Nº: TL/017391/2022

13.3. Azulejos

Se definen como azulejos las piezas poligonales, con base cerámica recubierta de una superficie vidriada de colorido variado, que sirven para revestir paramentos.

Deberán cumplir las siguientes condiciones:

- Ser homogéneos, de textura compacta y resistentes al desgaste.
- Carecer de grietas, coqueras, planos y exfoliaciones y materias extrañas que pueden disminuir su resistencia y duración.
- Tener color uniforme y carecer de manchas eflorescentes.
- La superficie vitrificada será completamente plana, salvo cantos romos o terminales.
- Los azulejos estarán perfectamente moldeados y su forma y dimensiones serán las señaladas en los planos.
- La superficie de los azulejos será brillante, salvo que, explícitamente, se exija que la tengan mate.
- Los azulejos situados en las esquinas no serán lisos sino que presentarán, según los casos, un canto romo, largo o corto, o un terminal de esquina izquierda o derecha, o un terminal de ángulo entrante con aparejo vertical u horizontal.
- La tolerancia en las dimensiones será de un 1% en menos y un 0% en más, para los de primera clase.
- La determinación de los defectos en las dimensiones se hará aplicando una escuadra perfectamente ortogonal a una vertical cualquiera del azulejo, haciendo coincidir una de las aristas con un lado de la escuadra. La desviación del extremo de la otra arista respecto al lado de la escuadra es el error absoluto, que se traducirá a porcentual.

13.4. Baldosas y losas de mármol

Los mármoles deben de estar exentos de los defectos generales tales como pelos, grietas, coqueras, bien sean estos defectos debidos a trastornos de la formación de la masa o a la mala explotación de las canteras. Deberán estar perfectamente planos y pulimentados.

Las baldosas serán piezas de 50x50 cm como máximo y 3 cm de espesor. Las tolerancias en sus dimensiones se ajustarán a las expresadas en el párrafo 9.1 para las piezas de terrazo.

13.5. Rodapiés de mármol

Las piezas de rodapié estarán hechas del mismo material que las de solado; tendrán un canto romo y serán de 10 cm de alto. Las exigencias técnicas serán análogas a las del solado de mármol.

Artículo 14. Carpintería de taller

14.1. Puertas de madera

Las puertas de madera que se emplean en la obra deberán tener la aprobación del Ministerio de Industria, la autorización de uso del MOPU o un documento de idoneidad técnica expedido por el IETCC.

14.2. Cercos

Los cercos de los marcos interiores serán de primera calidad, con una escuadría mínima de 7x5 cm.

Artículo 15. Carpintería metálica

15.1. Ventanas y puertas

Los perfiles empleados en la confección de ventanas y puertas metálicas, serán especiales de doble junta y cumplirán todas las prescripciones legales. No se admitirán rebabas ni curvaturas, rechazándose los elementos que adolezcan de algún defecto de fabricación.

Artículo 16. Pintura

16.1. Pintura al temple

Estará compuesta por una cola disuelta en agua y un pigmento mineral finamente disperso con la adición de un antifermento tipo formol para evitar la putrefacción de la cola. Los pigmentos a utilizar podrán ser:

- Blanco de cinc, que cumplirá la UNE 48041.
- Litopón, que cumplirá la UNE 48040.
- Bióxido de titanio, según la UNE 48044.

También podrán emplearse mezclas de estos pigmentos con carbonato cálcico y sulfato básico. Estos dos últimos productos, considerados como cargas, no podrán entrar en una proporción mayor del 25% del peso del pigmento.

16.2. Pintura plástica

Está compuesta por un vehículo formado por barniz adquirido y los pigmentos están constituidos de bióxido de titanio y colores resistentes.

Artículo 17. Colores, aceites, barnices, etc.

Todas las sustancias de uso general en la pintura deberán ser de excelente calidad.

Los colores reunirán las condiciones siguientes:

- Facilidad de extenderse y cubrir perfectamente las superficies.
- Fijeza en su tinta.
- Facultad de incorporarse al aceite, color, etc.
- Ser inalterables a la acción de los aceites o de otros colores.
- Insolubilidad en el agua.

Los aceites y barnices reunirán las siguientes condiciones:

- Ser inalterables por la acción del aire.

Este certificado es ORIGINAL y está firmado digitalmente por la autoridad del COAM. Para verificar su validez, utilice estos códigos en la siguiente dirección. https://telematico.coam.org/Visado/validar.jsp
Reg. documental TL/017391/2022 Expediente 2006660592 id 2010054509 fecha 03/10/2022

COAM VISADO 2010054509 EXP. Nº TL/017391/2022 FECHA 10/10/2022

- Conservar la fijeza de los colores.
- Transparencia y color perfectos.

Los colores estarán bien molidos y serán mezclados con el aceite, bien purificados y sin posos. Su color será amarillo claro, no admitiéndose el que al usarlos, dejen manchas o ráfagas que indiquen la presencia de sustancias extrañas.

Artículo 18. Fontanería

18.1. Tubería de hierro galvanizado

La designación de pesos, espesores de pared, tolerancias, etc. se ajustarán a las correspondientes normas DIN. Los manguitos de unión serán de hierro maleable galvanizado con junta esmerilada.

18.2. Tubería de cemento centrifugado.

Si se utilizan en el saneamiento horizontal, el diámetro mínimo a utilizar será de 20 cm y los cambios de sección se realizarán mediante las arquetas correspondientes

18.3. Bajantes

Las bajantes tanto de aguas pluviales como fecales serán de fibrocemento o materiales plásticos que dispongan autorización de uso.

No se admitirán bajantes de diámetro inferior a 90 mm.

Todas las uniones entre tubos y piezas especiales se realizarán mediante uniones Gibault.

18.4. Tubería de cobre

Si la red de distribución de agua y gas ciudad se realiza con tubería de cobre, se someterá a la citada tubería de gas a la presión de prueba exigida por la empresa suministradora, operación que se efectuará una vez acabado el montaje.

Las designaciones, pesos, espesores de pared y tolerancias se ajustarán a las normas correspondientes de la citada empresa. Las válvulas a las que se someterá a una presión de prueba superior en un 50% a la presión de trabajo serán de marca aceptada por la empresa suministradora y con las características que ésta indique.

Artículo 19. Instalaciones eléctricas

19.1. Normas

Todos los materiales que se empleen en la instalación eléctrica, tanto de alta como de baja tensión deberán cumplir las prescripciones técnicas que dictan las normas internacionales CBI, los reglamentos en vigor, así como las normas técnico-prácticas de la compañía suministradora de energía.

19.2. Conductores de baja tensión

Los conductores de los cables serán de cobre desnudo recocido, normalmente con formación e hilo único hasta 6 mm².

La cubierta será de policloruro de vinilo tratada convenientemente de forma que asegure mejor resistencia al frío, a la laceración, a la abrasión respecto al policloruro de vinilo normal (PVC).

La acción sucesiva del sol y de la humedad no deben provocar la más mínima alteración de la cubierta. El relleno que sirve para dar forma al cable aplicado por extrusión sobre las almas del cableado debe ser de material adecuado de manera que pueda ser fácilmente separado para la confección de los empalmes y terminales.

Los cables denominados de “instalación”, normalmente alojados en tubería protectora, serán de cobre con aislamiento de PVC. La tensión de servicio será de 750 V y la tensión de ensayo de 2.000 V.

La sección mínima que se utilizará en los cables destinados tanto a circuitos de alumbrado como de fuerza será de 1,5 m²

Los ensayos de tensión y de resistencia de aislamiento se efectuarán con la tensión de prueba de 2.000 V, de igual forma que en los cables anteriores.

19.3. Aparatos de alumbrado interior

Las luminarias se construirán con chasis de chapa de acero de calidad, con espesor o nervaduras suficientes para alcanzar la rigidez necesaria.

Los enchufes con toma de tierra tendrán esta toma dispuesta de forma que sea la primera en establecerse y la última en desaparecer y serán irreversibles, sin posibilidad de error en la conexión.

Este certificado es ORIGINAL y está firmado digitalmente por la autoridad del COAM. Para verificar su validez, utilice estos códigos en la siguiente dirección. https://telematico.coam.org/Visado/validar.jsp
Reg. documental TL/017391/2022 Expediente 2006660592 id 2010054509 fecha 03/10/2022

COAM VISADO ID. 2010054509 EXP. Nº: TL/017391/2022 FECHA: 10/10/2022

PRESCRIPCIONES EN CUANTO A LA EJECUCIÓN POR UNIDADES DE OBRA Y MEDICIÓN DE LA OBRA

Artículo 20. Movimiento de tierras

20.1. Explanación y préstamos

Consiste en el conjunto de operaciones para excavar, evacuar, rellenar y nivelar el terreno así como las zonas de préstamos que puedan necesitarse y el consiguiente transporte de los productos removidos a depósito o lugar de empleo.

20.1.1. Ejecución de las obras

Una vez terminadas las operaciones de desbroce del terreno, se iniciarán las obras de excavación, ajustándose a las alineaciones, pendientes, dimensiones y demás información contenida en los planos.

La tierra vegetal que se encuentre en las excavaciones, que no se hubiera extraído en el desbroce, se aceptará para su utilización posterior en protección de superficies erosionables.

En cualquier caso, la tierra vegetal extraída se mantendrá separada del resto de los productos excavados.

Todos los materiales que se obtengan de la excavación, excepción hecha de la tierra vegetal, se podrán utilizar en la formación de rellenos y demás usos fijados en este pliego y se transportarán directamente a las zonas previstas dentro del solar, o vertedero si no tuvieran aplicación dentro de la obra.

En cualquier caso no se desechará ningún material excavado sin previa autorización. Durante las diversas etapas de la construcción de la explanación, las obras se mantendrán en perfectas condiciones de drenaje.

El material excavado no se podrá colocar de forma que represente un peligro para construcciones existentes, por presión directa o por sobrecarga de los rellenos contiguos.

Las operaciones de desbroce y limpieza se efectuaran con las precauciones necesarias, para evitar daño a las construcciones colindantes y existentes.

Los árboles a derribar caerán hacia el centro de la zona objeto de la limpieza, acotándose las zonas de vegetación o arbolado destinadas a permanecer en su sitio.

Todos los tocones y raíces mayores de 10 cm de diámetro serán eliminados hasta una profundidad no inferior a 50 cm por debajo de la rasante de excavación y no menor de 15 cm por debajo de la superficie natural del terreno.

Todos los huecos causados por la extracción de tocones y raíces se rellenarán con material análogo al existente, compactándose hasta que su superficie se ajuste al nivel pedido.

No existe obligación por parte del constructor de trocear la madera a longitudes inferiores a 3 m.

La ejecución de estos trabajos se realizara produciendo las menores molestias posibles a las zonas habitadas próximas al terreno desbrozado.

20.1.2. Medición y abono

La excavación de la explanación se abonará por m³ realmente excavados, medidos por diferencia entre los datos iniciales, tomados inmediatamente antes de iniciar los trabajos, y los datos finales, tomados inmediatamente después de concluidos. La medición se hará sobre los perfiles obtenidos.

20.2. Excavación en zanjas y pozos

Consiste en el conjunto de operaciones necesarias para conseguir emplazamiento adecuado para las obras de fábrica y estructuras, y sus cimentaciones; comprenden zanjas de drenaje u otras análogas. Su ejecución incluye las operaciones de excavación, nivelación y evacuación del terreno y el consiguiente transporte de los productos removidos a depósito o lugar de empleo.

20.2.1. Ejecución de las obras

El contratista de las obras notificará con la antelación suficiente el comienzo de cualquier excavación, a fin de que se puedan efectuar las mediciones necesarias sobre el terreno inalterado. El terreno natural adyacente al de la excavación o se modificará ni renovará sin autorización.

La excavación continuará hasta llegar a la profundidad en que aparezca el firme y obtenerse una superficie limpia y firme, a nivel o escalonada, según se ordene. No obstante, la dirección facultativa podrá modificar la profundidad, si a la vista de las condiciones del terreno lo estimara necesario, a fin de conseguir una cimentación satisfactoria.

El replanteo se realizará de tal forma que existirán puntos fijos de referencia, tanto de cotas como de nivel, siempre fuera del área de excavación.

Se llevará en obra un control detallado de las mediciones de la excavación de las zanjas.

El comienzo de la excavación de zanjas se realizará cuando existan todos los elementos necesarios para su excavación, incluida la madera para una posible entibación.

La dirección facultativa indicará siempre la profundidad de los fondos de la excavación de la zanja, aunque sea distinta a la de proyecto, siendo su acabado limpio, a nivel o escalonado.

La contrata deberá asegurar la estabilidad de los taludes y paredes verticales de todas las excavaciones que realice, aplicando los medios de entibación, apuntalamiento, apeo y protección superficial del terreno que considere necesario, a fin de impedir desprendimientos, derrumbamientos y deslizamientos que pudieran causar daño a personas o a las obras, aunque tales medios no estuvieran definidos en el proyecto, o no hubiesen sido ordenados por la dirección facultativa.

La dirección facultativa podrá ordenar en cualquier momento la colocación de entibaciones, apuntalamientos, apeos y protecciones superficiales del terreno.

Este certificado es ORIGINAL y está firmado digitalmente por la autoridad del COAM. Para verificar su validez, utilice estos códigos en la siguiente dirección. https://telematico.coam.org/Visado/validar.jsp
Reg. documental TL/017391/2022 Expediente 2006660592 id 2010054509 fecha 03/10/2022

COAM VISADO 2010054509 FECHA: 10/10/2022 TL/017391/2022

Se adoptarán por la contrata todas las medidas necesarias para evitar la entrada del agua, manteniendo libre de la mínima cantidad de excavación, colocándose las ataguías, drenajes, protecciones, cunetas, canaletas y conductos de desagüe que sean necesarios.

Las aguas superficiales deberán ser desviadas por la contrata y canalizadas antes de que alcancen los taludes, las paredes y el fondo de la excavación de la zanja.

El fondo de la zanja deberá quedar libre de tierra, fragmentos de roca, roca alterada, capas de terreno inadecuado o cualquier elemento extraño que pudiera debilitar su resistencia. Se limpiarán las grietas y hendiduras, rellenándose con material compactado u hormigón.

La separación entre el tajo de la máquina y la entibación no será mayor de vez y media la profundidad de la zanja en ese punto.

En el caso de terrenos meteorizables o erosionables por viento o lluvia, las zanjas nunca permanecerán abiertas más de 8 días, sin que sean protegidas o finalizados los trabajos.

Una vez alcanzada la cota inferior de la excavación de la zanja para cimentación, se hará una revisión general de las edificaciones medianeras, para observar si se han producido desperfectos y tomar las medidas pertinentes.

Mientras no se efectúe la consolidación definitiva de las paredes y fondos de la zanja, se conservarán las entibaciones, apuntalamientos y apeos que hayan sido necesarios, así como las vallas, cerramientos y demás medidas de protección.

Los productos resultantes de la excavación de las zanja, que sean aprovechables para un relleno posterior, se podrán depositar en montones situados a un solo lado de la zanja, y a una separación del borde de la misma de 0,60 m como mínimo, dejando libres, caminos, aceras, cunetas, acequias y demás pasos y servicios existentes.

20.2.2. Preparación de cimentaciones

La excavación de cimientos se profundizará hasta el límite indicado en el proyecto. Las corrientes o aguas pluviales o subterráneas que pudieran presentarse, se cegarán o desviarán en la forma y empleando los medios convenientes.

Antes de proceder al vertido del hormigón y la colocación de las armaduras de cimentación, se dispondrá de una capa de hormigón de limpieza de 10 cm de espesor debidamente nivelada.

El importe de esta capa de hormigón se considera incluido en los precios unitarios de cimentación.

20.2.3. Medición y abono

La excavación en zanjas o pozos se abonará por m³ realmente excavados, medidos por diferencia entre los datos iniciales, tomados inmediatamente antes de iniciar los trabajos, y los datos finales, tomados inmediatamente después de finalizados los mismos.

20.3. Relleno y apisonado de zanjas de pozos

Consiste en la extensión o compactación de materiales terrosos, procedentes de excavaciones anteriores o préstamos para relleno de zanjas y pozos.

20.3.1. Extensión y compactación

Los materiales de relleno se extenderán en tongadas sucesivas de espesor uniforme y sensiblemente horizontales. El espesor de estas tongadas será el adecuado a los medios disponibles para que se obtenga en todo el mismo grado de compactación exigido.

La superficie de las tongadas será horizontal o convexa con pendiente transversal máxima del 2%. Una vez extendida la tongada, se procederá a la humectación si es necesario.

El contenido óptimo de humedad se determinará en obra, a la vista de la maquinaria disponible y de los resultados que se obtengan de los ensayos realizados.

En los casos especiales en que la humedad natural del material sea excesiva para conseguir la compactación prevista, se tomarán las medidas adecuadas procediendo incluso a la desecación por oreo, o por adición de mezcla de materiales secos o sustancias apropiadas (cal viva, etc.).

Conseguida la humectación más conveniente, posteriormente se procederá a la compactación mecánica de la tongada.

Sobre las capas en ejecución debe prohibirse la acción de todo tipo de tráfico hasta que se haya completado su composición.

Si el relleno tuviera que realizarse sobre terreno natural, se realizará en primer lugar el desbroce y limpieza del terreno, se seguirá con la excavación y extracción de material inadecuado en la profundidad requerida por el proyecto, escarificándose posteriormente el terreno para conseguir la debida trabazón entre el relleno y el terreno.

Cuando el relleno se asiente sobre un terreno que tiene presencia de aguas superficiales o subterráneas, se desviarán las primeras y se captarán y conducirán las segundas, antes de comenzar la ejecución.

Si los terrenos fueran inestables, apareciera turba o arcillas blandas, se asegurará la eliminación de este material o su consolidación.

Una vez extendida la tongada se procederá a su humectación si es necesario, de forma que el humedecimiento sea uniforme.

El relleno del trasdós de los muros se realizará cuando éstos tengan la resistencia requerida y no antes de los 21 días si son de hormigón.

Después de haber llovido no se extenderá una nueva tongada de relleno o terraplén hasta que la última se haya secado, o se escarificará añadiendo la siguiente tongada más seca, hasta conseguir que la humedad final sea la adecuada.

Si por razones de sequedad hubiera que humedecer una tongada se hará de forma uniforme, sin que existan encharcamientos.

Se pararán los trabajos de terraplenado cuando la temperatura descienda de 2º C.

20.3.2. Medición y abono

Las distintas zonas de los rellenos se abonarán por m³ realmente ejecutados, medidos por diferencia entre los datos iniciales, tomados inmediatamente antes de iniciarse los trabajos, y los datos finales, tomados inmediatamente después de compactar el terreno.

Artículo 21. Hormigones

21.1. Dosificación de hormigones

Corresponde al contratista efectuar el estudio granulométrico de los áridos, dosificación de agua y consistencia del hormigón de acuerdo con los medios y puesta en obra que emplee en cada caso, y siempre cumpliendo lo prescrito en la EHE-08.

Este certificado es ORIGINAL y está firmado digitalmente por la autoridad del COAM. Para verificar su validez, utilice estos códigos en la siguiente dirección. https://telematico.coam.org/Visado/validar.jsp
Reg. documental TL/017391/2022 Expediente 2006660592 id 2010054509 fecha 03/10/2022

COAM VISADO ID. 2010054509 EXP. Nº TL/017391/2022 Fecha: 10/10/2022

21.2. Fabricación de hormigones

En la confección y puesta en obra de los hormigones se cumplirán las prescripciones generales de la EHE-08.

Los áridos, el agua y el cemento deberán dosificarse automáticamente en peso. Las instalaciones de dosificación, lo mismo que todas las demás para la fabricación y puesta en obra del hormigón habrán de someterse a lo indicado en la normativa vigente.

Las tolerancias admisibles en la dosificación serán del 2% para el agua y el cemento, 5% para los distintos tamaños de áridos y 2% para el árido total. En la consistencia del hormigón se admitirá una tolerancia de 20 mm medida con el cono de Abrams.

La instalación de hormigonado será capaz de realizar una mezcla regular e íntima de los componentes proporcionando un hormigón de color y consistencia uniforme.

En la hormigonera deberá colocarse una placa en la que se haga constar la capacidad y la velocidad en revoluciones por minuto recomendadas por el fabricante, las cuales nunca deberán sobrepasarse.

Antes de introducir el cemento y los áridos en el mezclador, éste se habrá cargado de una parte de la cantidad de agua requerida por la masa completándose la dosificación de este elemento en un periodo de tiempo que no deberá ser inferior a 5 segundos ni superior a la tercera parte del tiempo de mezclado, contados a partir del momento en que el cemento y los áridos se hayan introducido en el mezclador. Antes de volver a cargar de nuevo la hormigonera se vaciará totalmente su contenido.

No se permitirá volver a amasar en ningún caso hormigones que hayan fraguado parcialmente, aunque se añadan nuevas cantidades de cemento, áridos y agua.

21.3. Mezcla en obra

La ejecución de la mezcla en obra se hará de la misma forma que la señalada para la mezcla en central.

21.4. Transporte de hormigón

El transporte desde la hormigonera se realizará tan rápidamente como sea posible.

En ningún caso se tolerará la colocación en obra de hormigones que acusen un principio de fraguado o presenten cualquier otra alteración.

Al cargar los elementos de transporte no debe formarse con las masas montones cónicos, que favorecerían la segregación.

Cuando la fabricación de la mezcla se haya realizado en una instalación central, su transporte a obra deberá realizarse empleando camiones provistos de agitadores.

21.5. Puesta en obra del hormigón

Como norma general no deberá transcurrir más de 1 h entre la fabricación del hormigón, su puesta en obra y su compactación.

No se permitirá el vertido libre del hormigón desde alturas superiores a 1 m, quedando prohibido arrojarlo con palas a gran distancia, distribuirlo con rastrillo, o hacerlo avanzar más de 0,5 m de los encofrados.

Al verter el hormigón se removerá enérgica y eficazmente para que las armaduras queden perfectamente envueltas, cuidando especialmente los sitios en que se reúne gran cantidad de acero, y procurando que se mantengan los recubrimientos y la separación entre las armaduras.

En losas, el extendido del hormigón se ejecutará de modo que el avance se realice en todo su espesor.

En vigas, el hormigonado se hará avanzando desde los extremos, llenándolas en toda su altura y procurando que el frente vaya recogido, para que no se produzcan segregaciones y la lechada escurra a lo largo del encofrado.

21.6. Compactación del hormigón

La compactación de hormigones deberá realizarse por vibración. Los vibradores se aplicarán siempre de modo que su efecto se extienda a toda la masa, sin que se produzcan segregaciones. Si se emplean vibradores internos, deberán sumergirse longitudinalmente en la tongada subyacente y retirarse también longitudinalmente sin desplazarlos transversalmente mientras estén sumergidos en el hormigón. La aguja se introducirá y retirará lentamente, y a velocidad constante, recomendándose a este efecto que no se superen los 10 cm/seg, con cuidado de que la aguja no toque las armaduras. La distancia entre los puntos sucesivos de inmersión no será superior a 75 cm, y será la adecuada para producir en toda la superficie de la masa vibrada una humectación brillante, siendo preferible vibrar en pocos puntos prolongadamente. No se introducirá el vibrador a menos de 10 cm de la pared del encofrado.

21.7. Curado de hormigón

Durante el primer período de endurecimiento se someterá al hormigón a un proceso de curado según el tipo de cemento utilizado y las condiciones climatológicas del lugar.

En cualquier caso, deberá mantenerse la humedad del hormigón y evitarse todas las causas tanto externas, como sobrecarga o vibraciones, que puedan provocar la fisuración del elemento hormigonado. Una vez humedecido el hormigón se mantendrán húmedas sus superficies, mediante arpilleras, esterillas de paja u otros tejidos análogos durante 3 días si el conglomerante empleado fuese cemento Portland I-35, aumentándose este plazo en el caso de que el cemento utilizado fuese de endurecimiento más lento.

21.8. Juntas en el hormigonado

Las juntas podrán ser de hormigonado, contracción o dilatación, debiendo cumplir lo especificado en los planos.

Se cuidará que las juntas creadas por las interrupciones en el hormigonado queden normales a la dirección de los máximos esfuerzos de compresión, o donde sus efectos sean menos perjudiciales.

Cuando sean de temer los efectos debidos a la retracción, se dejarán juntas abiertas durante algún tiempo, para que las masas contiguas puedan deformarse libremente. El ancho de tales juntas deberá ser el necesario para que, en su día, puedan hormigonarse correctamente.

Al reanudar los trabajos se limpiará la junta de toda suciedad, lechada o árido que haya quedado suelto, y se humedecerá su superficie sin exceso de agua, aplicando en toda su superficie lechada de cemento antes de verter el nuevo hormigón. Se procurará alejar las juntas de hormigonado de las zonas en que la armadura esté sometida a fuertes tracciones.

21.9. Terminación de los paramentos vistos

Este certificado es ORIGINAL y está firmado digitalmente por la autoridad del COAM. Para verificar su validez, utilice estos códigos en la siguiente dirección. https://telematico.coam.org/Visado/validar.jsp
Reg. documental TL/017391/2022 Expediente 2006660592 id 2010054509 fecha 03/10/2022

COAM VISADO 2010054509 EXP. Nº: TL/017391/2022 FECHA: 10/10/2022

Si no se prescribe otra cosa, la máxima flecha o irregularidad que pueden presentar los paramentos planos, medida respecto a una regla de dos 2 m de longitud aplicada en cualquier dirección será la siguiente:

- Superficies vistas: 6 mm.

- Superficies ocultas: 25 mm.

21.10. Limitaciones de ejecución

El hormigonado se suspenderá, como norma general, en caso de lluvias, adoptándose las medidas necesarias para impedir la entrada de la lluvia a las masas de hormigón fresco o lavado de superficies. Si esto llegara a ocurrir, se habrá de picar la superficie lavada, regarla y continuar el hormigonado después de aplicar lechada de cemento.

Antes de hormigonar:

- Replanteo de ejes, cotas de acabado.
- Colocación de armaduras.
- Limpieza y humedecido de los encofrados.

Durante el hormigonado:

- El vertido se realizará desde una altura máxima de 1 m, salvo que se utilicen métodos de bombeo a distancia que impidan la segregación de los componentes del hormigón. Se realizará por tongadas de 30 cm. Se vibrará sin que las armaduras ni los encofrados experimenten movimientos bruscos o sacudidas, cuidando de que no queden coqueras y se mantenga el recubrimiento adecuado.
- Se suspenderá el hormigonado cuando la temperatura descienda de 0º C, o lo vaya a hacer en las próximas 48 h. Se podrán utilizar medios especiales para esta circunstancia, pero bajo la autorización de la dirección facultativa.
- No se dejarán juntas horizontales, pero si a pesar de todo se produjesen, se procederá a la limpieza, rascado o picado de superficies de contacto, vertiendo a continuación mortero rico en cemento, y hormigonando seguidamente. Si hubiesen transcurrido más de 48 h se tratará la junta con resinas epoxi.
- No se mezclarán hormigones de distintos tipos de cemento.
- Después del hormigonado:
- El curado se realizará manteniendo húmedas las superficies de las piezas hasta que se alcance un 70% de su resistencia.
- Se procederá al desencofrado en las superficies verticales pasados 7 días, y de las horizontales no antes de los 21 días. Todo ello siguiendo las indicaciones de la dirección facultativa.

21.11. Medición y abono

El hormigón se medirá y abonará por m³ realmente vertido en obra, midiendo entre caras interiores de encofrado de superficies vistas.

En las obras de cimentación que no necesiten encofrado se medirá entre caras de terreno excavado. En el caso de que en el cuadro de precios la unidad de hormigón se exprese por m², como es el caso de soleras, forjado, etc., se medirá de esta forma por m² realmente ejecutado, incluyéndose en las mediciones todas las desigualdades y aumentos de espesor debidas a las diferencias de la capa inferior. Si en el cuadro de precios se indicara que está incluido el encofrado, acero, etc., siempre se considerará la misma medición del hormigón por m³ o por m². En el precio van incluidos siempre los servicios y costos de curado de hormigón.

Artículo 22. Morteros

22.1. Dosificación de morteros

Se fabricarán los tipos de morteros especificados en las unidades de obra, indicándose cuál ha de emplearse en cada caso para la ejecución de las distintas unidades de obra.

22.2. Fabricación de morteros

Los morteros se fabricarán en seco, continuándose el batido después de verter el agua en la forma y cantidad fijada, hasta obtener una pasta homogénea de color y consistencia uniforme sin palomillas ni grumos.

22.3. Medición y abono.

El mortero suele ser una unidad auxiliar y, por tanto, su medición va incluida en las unidades a las que sirve: fábrica de ladrillos, enfoscados, pavimentos, etc. En algún caso excepcional se medirá y abonará por m³, obteniéndose su precio del cuadro de precios, si lo hay, u obteniendo un nuevo precio contradictorio.

Artículo 23. Encofrados

23.1. Construcción y montaje

Tanto las uniones como las piezas que constituyen los encofrados, deberán poseer la resistencia y la rigidez necesarias para que con la marcha prevista de hormigonado, y especialmente bajo los efectos dinámicos producidos por el sistema de compactación exigido o adoptado, no se originen esfuerzos anormales en el hormigón, ni durante su puesta en obra, ni durante su periodo de endurecimiento,

así como tampoco movimientos locales en los encofrados superiores a los 5 mm.

Los enlaces de los distintos elementos o planos de los moldes serán sólidos y sencillos, de modo que su montaje se verifique con facilidad.

Los encofrados de los elementos rectos o planos de más de 6 m de luz libre se dispondrán con la contraflecha necesaria para que, una vez encofrado y cargado el elemento, éste conserve una ligera cavidad en el intradós.

Los moldes ya usados y que vayan a servir para unidades repetidas serán cuidadosamente rectificados y limpiados.

Los encofrados de madera se humedecerán antes del hormigonado, a fin de evitar la absorción del agua contenida en el hormigón, y se limpiarán especialmente los fondos dejándose aberturas provisionales para facilitar esta labor.

Las juntas entre las distintas tablas deberán permitir el entumecimiento de las mismas por la humedad del riego y del hormigón, sin que, sin embargo, dejen escapar la pasta durante el hormigonado, para lo cual se podrá realizar un sellado adecuado.

Este certificado es ORIGINAL y está firmado digitalmente por la autoridad del COAM. Para verificar su validez, utilice estos códigos en la siguiente dirección. https://telematico.coam.org/Visado/validar.jsp
Reg. documental TL/017391/2022 Expediente 2006660592 id 2010054509 fecha 03/10/2022

COAM VISADO ID. 2010054509 EXP. Nº TL017391/2022 Fecha: 28/10/2022

Se tendrán en cuenta los planos de la estructura y de despiece de los encofrados.

Confección de las diversas partes del encofrado:

Montaje según un orden determinado según sea la pieza a hormigonar: si es un muro primero se coloca una cara, después la armadura y por último la otra cara; si es en pilares, primero la armadura y después el encofrado, y si es en vigas primero el encofrado y a continuación la armadura.

No se dejarán elementos separadores o tirantes en el hormigón después de desencofrar, sobre todo en ambientes agresivos.

Se anotará la fecha de hormigonado de cada pieza, con el fin de controlar su desencofrado.

El apoyo sobre el terreno se realizará mediante tablones/durmientes.

Si la altura es excesiva para los puntales, se realizarán planos intermedios con tablones colocados perpendicularmente a estos; las líneas de puntales inferiores irán arriostrados.

Se vigilará la correcta colocación de todos los elementos antes de hormigonar, así como la limpieza y humedecido de las superficies.

El vertido del hormigón se realizará a la menor altura posible.

Se aplicarán los desencofrantes antes de colocar las armaduras.

Los encofrados deberán resistir las acciones que se desarrollen durante la operación de vertido y vibrado, y tener la rigidez necesaria para evitar deformaciones, según las siguientes tolerancias:

Espesores en m	Tolerancia en mm
Hasta 0,10	2
De 0,11 a 0,20	3
De 0,21 a 0,40	4
De 0,41 a 0,60	6
De 0,61 a 1,00	8
Más de 1,00	10
Dimensiones horizontales o verticales entre ejes:	
Parciales	20
Totales	40
Desplomes:	
En una planta	10
En total	30

23.2. Apeos y cimbras. Construcción y montaje

Las cimbras y apeos deberán ser capaces de resistir su peso propio y el del elemento completo sustentado, así como otras sobrecargas accidentales que puedan actuar sobre ellas (operarios, maquinaria, viento, etc.).

Las cimbras y apeos tendrán la resistencia y disposición necesaria para que en ningún momento los movimientos locales, sumados en su caso a los del encofrado sobrepasen los 5 mm, ni los de conjunto la milésima de la luz (1/1.000).

23.3. Desencofrado y descimbrado del hormigón

El desencofrado de costeros verticales de elementos de poco canto podrá efectuarse a 1 día de hormigonada la pieza, a menos que durante dicho intervalo se hayan producido bajas temperaturas y otras cosas capaces de alterar el proceso normal de endurecimiento del hormigón. Los costeros verticales de elementos de gran canto no deberán retirarse antes de los 2 días con las mismas salvedades apuntadas anteriormente, a menos que se emplee curado a vapor.

El descimbrado podrá realizarse cuando, a la vista de las circunstancias y temperatura, en el resultado de las pruebas de resistencia el elemento de construcción sustentado haya adquirido el doble de la resistencia necesaria para soportar los esfuerzos que aparezcan al descimbrar. El descimbrado se hará de modo suave y uniforme, recomendándose el empleo de cunas, gatos, cajas de arena y otros dispositivos, cuando el elemento a descimbrar sea de cierta importancia.

Condiciones de desencofrado:

- No se procederá al desencofrado hasta transcurrido un mínimo de 7 días para los soportes y 3 días para los demás casos, siempre con la aprobación de la dirección facultativa.
- Los tableros de fondo y los planos de apeo se desencofrarán siguiendo las indicaciones de la NTE-EH y la EHE-08, con la previa aprobación de la dirección facultativa. Se procederá al aflojado de las cuñas, dejando el elemento separado unos 3 cm durante 12 h, realizando entonces la comprobación de la flecha para ver si es admisible.
- Cuando el desencofrado sea dificultoso se regará abundantemente, también se podrá aplicar desencofrante superficial.
- Se apilarán los elementos de encofrado que se vayan a reutilizar, después de una cuidadosa limpieza.

23.4. Medición y abono

Los encofrados se medirán siempre por m² de superficie en contacto con el hormigón, no siendo de abono las obras o excesos de encofrado, así como los elementos auxiliares de sujeción o apeos necesarios para mantener el encofrado en una posición correcta y segura contra esfuerzos de viento, etc. En este precio se incluyen, además, los desencofrantes y las operaciones de desencofrado y retirada del material. En el caso de que en el cuadro de precios esté incluido el encofrado la unidad de hormigón, se entiende que tanto el encofrado como los elementos auxiliares y el desencofrado van incluidos en la medición del hormigón.

Este certificado es ORIGINAL y está firmado digitalmente por la autoridad del COAM. Para verificar su validez, utilice estos códigos en la siguiente dirección. https://telematico.coam.org/Visado/validar.jsp
Reg. documental TL/017391/2022 Expediente 2006660592 id 2010054509 fecha 03/10/2022

COAM VISADO 2010054509 EXP. Nº: TL/017391/2022 FECHA: 10/10/2022

Artículo 24. Armaduras

24.1. Colocación, recubrimiento y empalme de armaduras

Todas estas operaciones se efectuarán de acuerdo con la EHE-08.

24.2. Medición y abono

De las armaduras de acero empleadas en el hormigón armado se abonarán los kg realmente empleados, deducidos de los planos de ejecución, por medición de su longitud, añadiendo la longitud de los solapes de empalme, medida en obra y aplicando los pesos unitarios correspondientes a los distintos diámetros empleados.

En ningún caso se abonará con solapes un peso mayor del 5% del peso del redondo resultante de la medición efectuada en el plano sin solapes.

El precio comprenderá a la adquisición, los transportes de cualquier clase hasta el punto de empleo, el pesaje, la limpieza de armaduras, si es necesario, el doblado de las mismas, el izado, sustentación y colocación en obra, incluido el alambre para ataduras y separadores, la pérdida por recortes y todas cuantas operaciones y medios auxiliares sean necesarios.

Articulo 25 Estructuras de acero

25.1 Descripción

Sistema estructural realizado con elementos de acero laminado.

25.2 Condiciones previas

- Se dispondrá de zonas de acopio y manipulación adecuadas.
- Las piezas serán de las características descritas en el proyecto de ejecución.
- Se comprobará el trabajo de soldadura de las piezas compuestas realizadas en taller.
- Las piezas estarán protegidas contra la corrosión con pinturas adecuadas.

25.3 Componentes

- Perfiles de acero laminado.
- Perfiles conformados.
- Chapas y pletinas.
- Tornillos calibrados.
- Tornillos de alta resistencia.
- Tornillos ordinarios.
- Roblones.

25.4 Ejecución

- Limpieza de restos de hormigón, etc. de las superficies donde se procede al trazado de replanteos y soldadura de arranques.
- Trazado de ejes de replanteo.
- Se utilizarán calzos, apeos, pernos, sargentos y cualquier otro medio que asegure su estabilidad durante el montaje.
- Las piezas se cortarán con oxicorte o con sierra radial, permitiéndose el uso de cizallas para el corte de chapas.
- Los cortes no presentarán irregularidades ni rebabas.
- No se realizarán las uniones definitivas hasta haber comprobado la perfecta posición de las piezas.
- Los ejes de todas las piezas estarán en el mismo plano.
- Todas las piezas tendrán el mismo eje de gravedad.

Uniones mediante tornillos de alta resistencia:

- Se colocará una arandela, con bisel cónico, bajo la cabeza y bajo la tuerca.
- La parte roscada de la espiga sobresaldrá de la tuerca por lo menos un filete.
- Los tornillos se apretarán en un 80% en la primera vuelta, empezando por los del centro.
- Los agujeros tendrán un diámetro 2 mm mayor que el nominal del tornillo.

Uniones mediante soldadura:

Se admiten los siguientes procedimientos:

- Soldeo eléctrico manual, por arco descubierto con electrodo revestido.
- Soldeo eléctrico automático, por arco en atmósfera gaseosa.
- Soldeo eléctrico automático, por arco sumergido.
- Soldeo eléctrico por resistencia.
- Se prepararán las superficies a soldar realizando exactamente los espesores de garganta, las longitudes de soldado y la separación entre los ejes de soldadura en uniones discontinuas.
- Los cordones se realizarán uniformemente, sin mordeduras ni interrupciones; después de cada cordón se eliminará la escoria con piqueta y cepillo.
- Se prohíbe todo enfriamiento anormal por excesivamente rápido de las soldaduras.

Este certificado es ORIGINAL y está firmado digitalmente por la autoridad del COAM. Para verificar su validez, utilice estos códigos en la siguiente dirección. https://telematico.coam.org/Visado/validar.jsp
Reg. documental TL/017391/2022 Expediente 2006660592 id 2010054509 fecha 03/10/2022

COAM VISADO ID. 2010054509 EXP.: TL/017391/2022 FECHA: 10/10/2022

- Los elementos soldados para la fijación provisional de las piezas se eliminarán cuidadosamente con soplete, nunca a golpes. Los restos de soldaduras se eliminarán con radial o lima.
- Una vez inspeccionada y aceptada la estructura se procederá a su limpieza y protección antioxidante, para realizar por último el pintado.

25.5 Medición

Se medirá por kg de acero elaborado y montado en obra, incluidos despuntes. En cualquier caso se seguirán los criterios establecidos en las mediciones.

Articulo 26 Estructuras de madera

26.1 Descripción

Conjunto de elementos de madera que, unidos entre sí, constituyen la estructura de un edificio.

26.2 Condiciones previas

La madera a utilizar deberá reunir las siguientes condiciones:

- Color uniforme, carente de nudos y de medidas regulares, sin fracturas.
- No tendrá defectos ni enfermedades, putrefacción o carcomas.
- Estará tratada contra insectos y hongos.
- Tendrá un grado de humedad adecuado para sus condiciones de uso, si es desecada contendrá entre el 10 y el 15% de su peso en agua; si es madera seca pesará entre un 33 y un 35% menos que la verde.
- - No se utilizará madera sin descortezar y estará cortada al hilo.

26.3 Componentes

- Madera.
- Clavos, tornillos, colas.
- Pletinas, bridas, chapas, estribos, abrazaderas.

26.4 Ejecución

Se construirán los entramados con piezas de las dimensiones y forma de colocación y reparto definidas en proyecto.

Los bridas estarán formadas por piezas de acero plano con secciones comprendidas entre 40x7 y 60x9 mm; los tirantes serán de 40 ó 50x9 mm y entre 40 y 70 cm. Tendrán un talón en su extremo que se introducirá en una pequeña mortaja practicada en la madera.

Tendrán por lo menos tres pasadores o tirafondos.

No estarán permitidos los anclajes de madera en los entramados.

Los clavos se colocarán contrapeados, y con una ligera inclinación.

Los tornillos se introducirán por rotación y en orificio previamente practicado de diámetro muy inferior.

Los vástagos se introducirán a golpes en los orificios, y posteriormente clavados.

Toda unión tendrá por lo menos 4 clavos.

No se realizarán uniones de madera sobre perfiles metálicos, salvo que se utilicen sistemas adecuados mediante arpones, estribos, bridas, escuadras, y en general mediante piezas que aseguren un funcionamiento correcto, resistente, estable e indeformable.

26.5 Medición

El criterio de medición varía según la unidad de obra, por lo que se seguirán siempre las indicaciones expresadas en las mediciones.

Articulo 27. Cantería

27.1 Descripción

Son elementos de piedra de distinto espesor, forma de colocación, utilidad, etc., utilizados en la construcción de edificios, muros, remates, etc.

Por su uso se pueden dividir en: chapado, mampostería, sillarejo, sillería, piezas especiales.

- Chapado

Revestido de otros elementos ya existentes con piedras de espesor medio, no tiene misión resistente sino solamente decorativa. Se puede utilizar tanto al exterior como al interior, con junta o sin ella. El mortero utilizado puede ser variado.

La piedra puede ir labrada o no, ordinaria, careada, etc.

- Mampostería

Muro realizado con piedras recibidas con morteros, que puede tener misión resistente o decorativa, y que por su colocación se denomina ordinaria, concertada y careada. Las piedras tienen forma más o menos irregular y con espesores desiguales. El peso estará comprendido entre 15 y 25 kg.

Se denomina:

A hueso: cuando las piezas se asientan sin interposición de mortero.

Ordinaria: cuando las piezas se asientan y reciben con mortero.

Tosca: cuando se emplean los mampuestos en bruto, presentando al frente la cara natural de cantera o la que resulta de la simple fractura del mampuesto con almahena.

Rejuntada: aquella cuyas juntas han sido rellenadas expresamente con mortero, bien conservando el plano de los mampuestos, o bien alterándolo. Esta denominación será independiente de que la mampostería sea ordinaria o en seco.

Este certificado es ORIGINAL y está firmado digitalmente por la autoridad del COAM. Para verificar su validez, utilice estos códigos en la siguiente dirección. https://telematico.coam.org/Visado/validar.jsp
Reg. documental TL/017391/2022 Expediente 2006660592 id 2010054509 fecha 03/10/2022

COAM VISADO 2010054509 FECHA: 10/10/2022 TFP. Nº: TL/017391/2022

Careada: obtenida corrigiendo los salientes y desigualdades de los mampuestos.

Concertada: se obtiene cuando se labran los lechos de apoyo de los mampuestos; puede ser a la vez rejuntada, tosca, ordinaria o careada.

- Sillarejo

Muro realizado con piedras recibidas con morteros, que puede tener misión resistente o decorativa, que por su colocación se denomina ordinaria, concertada y careada. Las piedras tienen forma más o menos irregular y con espesores desiguales. El peso de las piezas permitirá la colocación a mano.

- Sillería

Es la fábrica realizada con sillarejos, sillares o piezas de labra, recibidas con morteros, que puede tener misión resistente o decorativa.

Las piedras tienen forma regular y con espesores uniformes. Necesitan útiles para su desplazamiento, teniendo una o más caras labradas. El peso de las piezas es de 75 a 150 kg.

- Piezas especiales

Elementos de piedra de utilidad variada, como jambas, dinteles, barandillas, albardillas, cornisas, canecillos, impostas, columnas, arcos, bóvedas y otros. Normalmente tienen misión decorativa, si bien en otros casos además tienen misión resistente.

27.2 Componentes

Chapado:

- Piedra de espesor entre 3 y 15 cm.
- Mortero de cemento y arena de río 1:4.
- Cemento CEM II/A-M 42,5 CEM II/B-V 32,5 R.
- Anclajes de acero galvanizado con formas diferentes.

Mampostería y sillarejo:

- Piedra de espesor entre 20 y 50 cm.
- Forma irregular o lajas.
- Mortero de cemento y arena de río 1:4.
- Cemento CEM II/A-M 42,5 CEM II/B-V 32,5 R.
- Anclajes de acero galvanizado con formas diferentes.
- Posibilidad de encofrado por dentro de madera, metálico o ladrillo.

Sillería:

- Piedra de espesor entre 20 y 50 cm.
- Forma regular.
- Mortero de cemento y arena de río 1:4.
- Cemento CEM II/A-M 42,5 CEM II/B-V 32,5 R.
- Anclajes de acero galvanizado con formas diferentes.
- Posibilidad de encofrado por dentro de madera, metálico o ladrillo.

Piezas especiales:

- Piedras de distinto grosor, medidas y formas.
- Forma regular o irregular.
- Mortero de cemento y arena de río 1:4 o morteros especiales.
- Cemento CEM II/A-M 42,5 CEM II/B-V 32,5 R.
- Anclajes de acero galvanizado con formas diferentes.
- Posibilidad de encofrado por dentro de madera, metálico o ladrillo.

27.3 Condiciones previas

- Planos de proyecto donde se defina la situación, forma y detalles.
- Muros o elementos base terminados.
- Forjados o elementos que puedan manchar las canterías terminados.
- Colocación de piedras a pie de tajo.
- Andamios instalados.
- Puentes térmicos terminados.

27.4 Ejecución

- Extracción de la piedra en cantera y apilado y/o cargado en camión.
- Volcado de la piedra en lugar idóneo.
- Replanteo general.
- Colocación y aplomado de miras de acuerdo a especificaciones de proyecto y dirección facultativa.
- Tendido de hilos entre miras.

Este certificado es ORIGINAL y está firmado digitalmente por la autoridad del COAM. Para verificar su validez, utilice estos códigos en la siguiente dirección. https://telematico.coam.org/Visado/validar.jsp
Reg. documental TL/017391/2022 Expediente 2006660592 id 2010054509 fecha 03/10/2022

COAM VISADO ID. 2010054509 EXP. Nº: TL/017391/2022 FECHA: 10/10/2022

- Limpieza y humectación del lecho de la primera hilada.
- Colocación de la piedra sobre la capa de mortero.
- Acuñado de los mampuestos (según el tipo de fábrica, procederá o no).
- Ejecución de las mamposterías o sillares, tanteando con regla y plomada o nivel, rectificando su posición.
- Rejuntado de las piedras, si así se exigiese.
- Limpieza de las superficies.
- Protección de la fábrica recién ejecutada frente a la lluvia, heladas y temperaturas elevadas con plásticos u otros elementos.
- Regado al día siguiente.
- Retirada del material sobrante.
- Anclaje de piezas especiales.

27.5 Seguridad

Se cumplirá estrictamente lo que para estos trabajos establezca la Ordenanza General de Seguridad e Higiene el Trabajo.

Las escaleras o medios auxiliares estarán firmes, sin posibilidad de deslizamiento o caída.

En operaciones donde sea preciso, el oficial contará con la colaboración del ayudante.

Se utilizarán las herramientas adecuadas.

Se tendrá especial cuidado en no sobrecargar los andamios o plataformas.

Se utilizarán guantes y gafas de seguridad.

Se utilizará calzado apropiado.

Cuando se utilicen herramientas eléctricas, éstas estarán dotadas de grado de aislamiento II.

27.6 Medición

Los chapados se medirán por m², indicando espesores, o por m², no descontando los huecos inferiores a 2 m².

Las mamposterías y sillerías se medirán por m², no descontando los huecos inferiores a 2 m².

Los solados se medirán por m².

Las jambas, albardillas, cornisas, canecillos, impostas, arcos y bóvedas se medirán por m lineales.

Las columnas se medirán por unidad, así como otros elementos especiales como: bolas, escudos, fustes, etc.

Artículo 28. Albañilería

28.1. Fábrica de ladrillo

Los ladrillos se colocan según los aparejos presentados en el proyecto. Antes de colocarlos se humedecerán en agua. El humedecimiento deberá ser hecho inmediatamente antes de su empleo, debiendo estar sumergidos en agua 10 min al menos. Salvo especificaciones en contrario, el tendel debe tener un espesor de 10 mm.

Todas las hiladas deben quedar perfectamente horizontales y con la cara buena perfectamente plana, vertical y a plano con los demás elementos que deba coincidir. Para ello se hará uso de las miras necesarias, colocando la cuerda en las divisiones o marcas hechas en las miras.

Salvo indicación en contra se empleará un mortero de 250 kg de cemento I-35 por m³ de pasta.

Al interrumpir el trabajo, se quedará el muro en adaraja para trabar al día siguiente la fábrica con la anterior. Al reanudar el trabajo se regará la fábrica antigua limpiándola de polvo y repicando el mortero.

Las unidades en ángulo se harán de manera que se deje medio ladrillo de un muro contiguo, alternándose las hilaras.

La medición se hará por m², según se expresa en el cuadro de precios. Se medirán las unidades realmente ejecutadas, descontándose los huecos.

Los ladrillos se colocarán siempre “a restregón”.

Los cerramientos de más de 3,5 m de altura estarán anclados en sus 4 caras.

Los que superen la altura de 3,5 m estarán rematados por un zuncho de hormigón armado.

Los muros tendrán juntas de dilatación y de construcción. Las juntas de dilatación serán las estructurales, quedarán arriostradas y se sellarán con productos sellantes adecuados.

En el arranque del cerramiento se colocará una capa de mortero de 1 cm de espesor en toda la anchura del muro. Si el arranque no fuese sobre forjado, se colocará una lámina de barrera antihumedad.

En el encuentro del cerramiento con el forjado superior se dejará una junta de 2 cm que se rellenará posteriormente con mortero de cemento, preferiblemente al rematar todo el cerramiento.

Los apoyos de cualquier elemento estructural se realizarán mediante una zapata y/o una placa de apoyo.

Los muros conservarán durante su construcción los plomos y niveles de las llagas, y serán estancos al viento y a la lluvia.

Todos los huecos practicados en los muros irán provistos de su correspondiente cargadero.

Al terminar la jornada de trabajo, o cuando haya que suspenderla por las inclemencias del tiempo, se arriostrarán los paños realizados y sin terminar.

Se protegerá de la lluvia la fábrica recientemente ejecutada.

Si ha helado durante la noche se revisará la obra del día anterior. No se trabajará mientras esté helando.

Este certificado es ORIGINAL y está firmado digitalmente por la autoridad del COAM. Para verificar su validez, utilice estos códigos en la siguiente dirección. https://telematico.coam.org/Visado/validar.jsp
Reg. documental TL/017391/2022 Expediente 2006660592 id 2010054509 fecha 03/10/2022

COAM VISADO 2010054509 EXP. Nº: TL/017391/2022 FECHA: 10/10/2022

El mortero se extenderá sobre la superficie de asiento en cantidad suficiente para que la llaga y el tendel rebosen.

No se utilizarán piezas menores de ½ ladrillo.

Los encuentros de muros y esquinas se ejecutarán en todo su espesor y en todas sus hiladas.

28.2. Tabicón de ladrillo hueco doble

Para la construcción de tabiques se emplearán tabicones huecos colocándolos de canto, con sus lados mayores formando los paramentos del tabique. Se mojarán inmediatamente antes de su uso. Se tomarán con mortero de cemento. Su construcción se hará con auxilio de miras y cuerdas y se rellenarán las hiladas perfectamente horizontales. Cuando en el tabique haya huecos se colocarán previamente los cercos que quedarán perfectamente aplomados y nivelados. Su medición de hará por m² de tabique realmente ejecutado.

28.3. Cítaras de ladrillo perforado y hueco doble

Se tomarán con mortero de cemento y con condiciones de medición y ejecución análogas a las descritas en el párrafo 28.2 para el tabicón.

28.4. Tabiques de ladrillo hueco sencillo

Se tomarán con mortero de cemento y con condiciones de ejecución y medición análogas en el párrafo 28.2.

28.5. Guarnecido y maestreado de yeso negro

Para ejecutar los guarnecidos se construirán unas muestras de yeso previamente que servirán de guía al resto del revestimiento. Para ello se colocarán renglones de madera bien rectos, espaciados a 1 m aproximadamente, sujetándolos con dos puntos de yeso en ambos extremos.

Los renglones deben estar perfectamente aplomados, guardando una distancia de 1,5 a 2 cm aproximadamente del paramento a revestir. Las caras interiores de los renglones estarán situadas en un mismo plano, para lo cual se tenderá una cuerda para los puntos superiores e inferiores de yeso, debiendo quedar aplomados en sus extremos. Una vez fijos los renglones se regará el paramento y se echará el yeso entre cada renglón y el paramento, procurando que quede bien relleno el hueco. Para ello, se seguirán lanzando pelladas de yeso al paramento pasando una regla bien recta sobre las maestras, quedando enrasado el guarnecido con las maestras.

Las masas de yeso habrá que hacerlas en cantidades pequeñas para ser usadas inmediatamente y evitar su aplicación cuando esté "muerto". Se prohibirá tajantemente la preparación del yeso en grandes artesas con gran cantidad de agua para que vaya espesando según se vaya empleando.

Si el guarnecido va a recibir un guarnecido posterior, quedará con su superficie rugosa a fin de facilitar la adherencia del enlucido. En todas las esquinas se colocarán guardavivos metálicos de 2 m de altura. Su colocación se hará por medio de un renglón debidamente aplomado que servirá, al mismo tiempo, para hacer la maestra de la esquina.

La medición se hará por m² de guarnecido realmente ejecutado, deduciéndose huecos, incluyéndose en el precio todos los medios auxiliares, andamios, banquetas, etc., empleados para su construcción. En el precio se incluirán así mismo los guardavivos de las esquinas y su colocación.

28.6. Enlucido de yeso blanco

Para los enlucidos se usarán únicamente yesos blancos de primera calidad. Inmediatamente de amasado se extenderá sobre el guarnecido de yeso hecho previamente, extendiéndolo con la llana y apretando fuertemente hasta que la superficie quede completamente lisa y fina. El espesor del enlucido será de 2 a 3 mm. Es fundamental que la mano de yeso se aplique inmediatamente después de amasado para evitar que el yeso esté "muerto".

Su medición y abono será por m² de superficie realmente ejecutada. Si en el cuadro de precios figura el guarnecido y el enlucido en la misma unidad, la medición y abono correspondiente comprenderá todas las operaciones y medio auxiliares necesarios para dejar bien terminado y rematado tanto el guarnecido como el enlucido, con todos los requisitos prescritos en este pliego.

28.7. Enfoscados de cemento.

Los enfoscados de cemento se harán con cemento de 550 kg de cemento por m³ de pasta en paramentos exteriores, y de 500 kg de cemento por m³ en paramentos interiores, empleándose arena de río o de barranco, lavada para su confección.

Antes de extender el mortero se preparará el paramento sobre el cual haya de aplicarse.

En todos los casos se limpiarán bien de polvo los paramentos y se lavarán, debiendo estar húmeda la superficie de la fábrica antes de extender el mortero. La fábrica debe estar en su interior perfectamente seca. Las superficies de hormigón se picarán, regándolas antes de proceder al enfoscado.

Preparada así la superficie, se aplicará con fuerza el mortero sobre una parte del paramento por medio de la llana, evitando echar una porción de mortero sobre otra ya aplicada. Así se extenderá una capa que se irá regularizando al mismo tiempo que se coloca para lo cual se recogerá con el canto de la llana el mortero. Sobre el revestimiento blando todavía se volverá a extender una segunda capa, continuando así hasta que la parte sobre la que se haya operado tenga conveniente homogeneidad. Al emprender la nueva operación habrá fraguado la parte aplicada anteriormente. Será necesario pues, humedecer sobre la junta de unión antes de echar sobre ellas las primeras llanas del mortero.

La superficie de los enfoscados debe quedar áspera para facilitar la adherencia del revoco que se echa sobre ellos. En el caso de que la superficie deba quedar fratasada se dará una segunda capa de mortero fino con el fratás.

Si las condiciones de temperatura y humedad lo requieren, a juicio de la dirección facultativa, se humedecerán diariamente los enfoscados, bien durante la ejecución o bien después de terminada, para que el fraguado se realice en buenas condiciones.

- Preparación del mortero:

Las cantidades de los diversos componentes necesarios para confeccionar el mortero vendrán especificadas en la documentación técnica; en caso contrario, cuando las especificaciones vengan dadas en proporción, se seguirán los criterios establecidos, para cada tipo de mortero y dosificación, en la tabla 5 de la NTE-RPE.

No se confeccionará mortero cuando la temperatura del agua de amasado exceda de la banda comprendida entre 5º C y 40º C.

Este certificado es ORIGINAL y está firmado digitalmente por la autoridad del COAM. Para verificar su validez, utilice estos códigos en la siguiente dirección. https://telematico.coam.org/Visado/validar.jsp
Reg. documental TL/017391/2022 Expediente 2006660592 id 2010054509 fecha 03/10/2022

COAM VISADO ID. 2010054509 EXP. Nº: TL/017391/2022 FECHA: 10/10/2022

El mortero se batirá hasta obtener una mezcla homogénea. Los morteros de cemento y mixtos se aplicarán a continuación de su amasado en tanto que los de cal no se podrán utilizar hasta 5 h después.

Se limpiarán los útiles de amasado cada vez que se vaya a confeccionar un nuevo mortero.

- Condiciones generales de ejecución:

Antes de la ejecución del enfoscado se comprobará que:

Las superficies a revestir no se verán afectadas, antes del fraguado del mortero, por la acción lesiva de agentes atmosféricos de cualquier índole o por las propias obras que se ejecutan simultáneamente.

Los elementos fijos como rejas, ganchos, cercos, etc. han sido recibidos previamente cuando el enfoscado ha de quedar visto.

Se han reparado los desperfectos que pudiera tener el soporte y éste se halla fraguado cuando se trate de mortero u hormigón.

- Durante la ejecución:

Se amasará la cantidad de mortero que se estime puede aplicarse en óptimas condiciones antes de que se inicie el fraguado; no se admitirá la adición de agua una vez amasado.

Antes de aplicar mortero sobre el soporte se humedecerá ligeramente éste, a fin de que no absorba agua necesaria para el fraguado.

En los enfoscados exteriores vistos, maestreados o no, y para evitar agrietamientos irregulares, será necesario hacer un despiezado del revestimiento en recuadros de lado no mayor de 3 m, mediante llagas de 5 mm de profundidad.

En los encuentros o diedros formados entre un paramento vertical y un techo, se enfoscará éste en primer lugar.

Cuando el espesor del enfoscado sea superior a 15 mm se realizará por capas sucesivas, sin que ninguna de ellas supere este espesor.

Se reforzarán, con tela metálica o malla de fibra de vidrio indesmallable y resistente a la alcalinidad del cemento, los encuentros entre materiales distintos, particularmente, entre elementos estructurales y cerramientos o particiones, susceptibles de producir fisuras en el enfoscado; dicha tela se colocará tensa y fijada al soporte con solape mínimo de 10 cm a ambos lados de la línea de discontinuidad.

En tiempo de heladas, cuando no quede garantizada la protección de las superficies, se suspenderá la ejecución; se comprobará, al reanudar los trabajos, el estado de aquellas superficies que hubiesen sido revestidas.

En tiempo lluvioso se suspenderán los trabajos cuando el paramento no esté protegido y las zonas aplicadas se protegerán con lonas o plásticos.

En tiempo extremadamente seco y caluroso y/o en superficies muy expuestas al sol y/o a vientos muy secos y cálidos, se suspenderá la ejecución.

- Después de la ejecución:

Transcurridas 24 h desde la aplicación del mortero se mantendrá húmeda la superficie enfoscada, hasta que el mortero haya fraguado.

No se fijarán elementos en el enfoscado hasta que haya fraguado totalmente y no antes de 7 días.

28.8. Formación de peldaños

Se construirán con ladrillo hueco doble tomado con mortero de cemento.

Articulo 29. Cubiertas. Formación de pendientes y faldones

29.1 Descripción

Trabajos destinados a la ejecución de los planos inclinados, con la pendiente prevista, sobre los que ha de quedar constituida la cubierta o cerramiento superior de un edificio.

29.2 Condiciones previas

- Documentación arquitectónica y planos de obra:

Planos de planta de cubiertas con definición del sistema adoptado para ejecutar las pendientes, la ubicación de los elementos sobresalientes de la cubierta, etc. Escala mínima 1:100.

Planos de detalle con representación gráfica de la disposición de los diversos elementos, estructurales o no, que conformarán los futuros faldones para los que no exista o no se haya adoptado especificación normativa alguna. Escala 1:20. Los símbolos de las especificaciones citadas se referirán a la norma NTE-QT y, en su defecto, a las señaladas por el fabricante.

Solución de intersecciones con los conductos y elementos constructivos que sobresalen de los planos de cubierta y ejecución de los mismos: shunts, patinillos, chimeneas, etc.

En ocasiones, según sea el tipo de faldón a ejecutar, deberá estar ejecutada la estructura que servirá de soporte a los elementos de formación de pendiente.

29.3 Componentes

Se admite una gama muy amplia de materiales y formas para la configuración de los faldones de cubierta, con las limitaciones que establece la normativa vigente y las que son inherentes a las condiciones físicas y resistentes de los propios materiales.

Sin entrar en detalles morfológicos o de proceso industrial, podemos citar, entre otros, los siguientes materiales:

- Madera.
- Acero.
- Hormigón.
- Cerámica.
- Cemento.
- Yeso.

29.4 Ejecución

Este certificado es ORIGINAL y está firmado digitalmente por la autoridad del COAM. Para verificar su validez, utilice estos códigos en la siguiente dirección. https://telematico.coam.org/Visado/validar.jsp
Reg. documental TL/017391/2022 Expediente 2006660592 id 2010054509 fecha 03/10/2022

COAM VISADO 2010054509 FECHA: 10/10/2022 Nº: TL/017391/2022

La configuración de los faldones de una cubierta de edificio requiere contar con una disposición estructural para conformar los elementos de evacuación de aguas de lluvia y un elemento superficial (tablero) que, apoyado en esa estructura, complete la formación de una unidad constructiva susceptible de recibir el material de cobertura e impermeabilización, así como de permitir la circulación de operarios en los trabajos de referencia.

Formación de pendientes. Existen dos formas de ejecutar las pendientes de una cubierta:

- La estructura principal conforma la pendiente.
- La pendiente se realiza mediante estructuras auxiliares.

1. Pendiente conformada por la propia estructura principal de cubierta:

a) Cerchas: estructuras trianguladas de madera o metálicas sobre las que se disponen, transversalmente, elementos lineales (correas) o superficiales (placas o tableros de tipo cerámico, de madera, prefabricados de hormigón, etc.). El material de cubrición podrá anclarse a las correas (o a los cabios que se hayan podido fijar a su vez sobre ellas) o recibirse sobre los elementos superficiales o tableros que se configuren sobre las correas.

b) Placas inclinadas: placas resistentes alveolares que salvan la luz comprendida entre apoyos estructurales y sobre las que se colocará el material de cubrición o, en su caso, otros elementos auxiliares sobre los que clavarlo o recibirlo.

c) Viguetas inclinadas: que apoyarán sobre la estructura de forma que no ocasionen empujes horizontales sobre ella o estos queden perfectamente contrarrestados. Sobre las viguetas podrá constituirse bien un forjado inclinado con entrevigado de bovedillas y capa de compresión de hormigón, o bien un tablero de madera, cerámico, de elementos prefabricados, de paneles o chapas metálicas perforadas, hormigón celular armado, etc. Las viguetas podrán ser de madera, metálicas o de hormigón armado o pretensado; cuando se empleen de madera o metálicas llevarán la correspondiente protección.

2. Pendiente conformada mediante estructura auxiliar: Esta estructura auxiliar apoyará sobre un forjado horizontal o bóveda y podrá ejecutarse de modo diverso:

a) Tabiques conejeros: también llamados tabiques palomeros, se realizarán con fábrica aligerada de ladrillo hueco colocado a sardinel, recibida y rematada con maestra inclinada de yeso y contarán con huecos en un 25% de su superficie; se independizarán del tablero mediante una hoja de papel. Cuando la formación de pendientes se lleve a cabo con tabiquillos aligerados de ladrillo hueco sencillo, las limas, cumbreras, bordes libres, doblado en juntas estructurales, etc. se ejecutarán con tabicón aligerado de ladrillo hueco doble. Los tabiques o tabicones estarán perfectamente aplomados y alineados; además, cuando alcancen una altura media superior a 0,50 m, se deberán arriostrar con otros, normales a ellos. Los encuentros estarán debidamente enjarjados y, en su caso, el aislamiento térmico dispuesto entre tabiquillos será del espesor y la tipología especificados en la documentación técnica.

b) Tabiques con bloque de hormigón celular: tras el replanteo de las limas y cumbreras sobre el forjado, se comenzará su ejecución (similar a los tabiques conejeros) colocando la primera hilada de cada tabicón dejando separados los bloques ¼ de su longitud. Las siguientes hiladas se ejecutarán de forma que los huecos dejados entre bloques de cada hilada queden cerrados por la hilada superior.

Formación de tableros:

Cualquiera sea el sistema elegido, diseñado y calculado para la formación de las pendientes, se impone la necesidad de configurar el tablero sobre el que ha de recibirse el material de cubrición. Únicamente cuando éste alcanza características relativamente autoportantes y unas dimensiones superficiales mínimas suele no ser necesaria la creación de tablero, en cuyo caso las piezas de cubrición irán directamente ancladas mediante tornillos, clavos o ganchos a las correas o cabios estructurales.

El tablero puede estar constituido, según indicábamos antes, por una hoja de ladrillo, bardos, madera, elementos prefabricados, de paneles o chapas metálicas perforadas, hormigón celular armado, etc. La capa de acabado de los tableros cerámicos será de mortero de cemento u hormigón que actuará como capa de compresión, rellenará las juntas existentes y permitirá dejar una superficie plana de acabado. En ocasiones, dicha capa final se constituirá con mortero de yeso.

Cuando aumente la separación entre tabiques de apoyo, como sucede cuando se trata de bloques de hormigón celular, cabe disponer perfiles en T metálicos, galvanizados o con otro tratamiento protector, a modo de correas, cuya sección y separación vendrán definidas por la documentación de proyecto o, en su caso, las disposiciones del fabricante y sobre los que apoyarán las placas de hormigón celular, de dimensiones especificadas, que conformarán el tablero.

Según el tipo y material de cobertura a ejecutar, puede ser necesario recibir, sobre el tablero, listones de madera u otros elementos para el anclaje de chapas de acero, cobre o zinc, tejas de hormigón, cerámica o pizarra, etc. La disposición de estos elementos se indicará en cada tipo de cobertura de la que formen parte.

Articulo 30. Cubiertas planas. Azoteas

30.1 Descripción

Cubierta o techo exterior cuya pendiente está comprendida entre el 1% y el 15% que, según el uso, pueden ser transitables o no transitables; entre éstas, por sus características propias, cabe citar las azoteas ajardinadas.

Pueden disponer de protección mediante barandilla, balaustrada o antepecho de fábrica.

30.2 Condiciones previas

- Planos acotados de obra, con definición de la solución constructiva adoptada.
- Ejecución del último forjado o soporte, bajantes, petos perimetrales…
- Limpieza de forjado para el replanteo de faldones y elementos singulares.
- Acopio de materiales y disponibilidad de equipo de trabajo.

30.3 Componentes

Los materiales empleados en la composición de estas cubiertas, naturales o elaborados, abarcan una gama muy amplia debido a las diversas variantes que pueden adoptarse tanto para la formación de pendientes, como para la ejecución de la membrana impermeabilizante, la aplicación de aislamiento, los solados o acabados superficiales, los elementos singulares, etc.

Este certificado es ORIGINAL y está firmado digitalmente por la autoridad del COAM. Para verificar su validez, utilice estos códigos en la siguiente dirección. https://telematico.coam.org/Visado/validar.jsp
Reg. documental TL/017391/2022 Expediente 2006660592 id 2010054509 fecha 03/10/2022

COAM VISADO ID. 2010054509 FECHA: 10/10/2022 TL/017391/2022

30.4 Ejecución

Siempre que se rompa la continuidad de la membrana de impermeabilización se dispondrán refuerzos. Si las juntas de dilatación no estuvieran definidas en proyecto, se dispondrán éstas en consonancia con las estructurales, rompiendo la continuidad de éstas desde el último forjado hasta la superficie exterior.

Las limahoyas, canalones y cazoletas de recogida de agua pluvial tendrán la sección necesaria para evacuarla sobradamente, calculada en función de la superficie que recojan y la zona pluviométrica de enclave del edificio. Las bajantes de desagüe pluvial no distarán más de 20 m entre sí.

Cuando las pendientes sean inferiores al 5% la membrana impermeable puede colocarse independiente del soporte y de la protección (sistema no adherido o flotante). Cuando no se pueda garantizar su permanencia en la cubierta, por succión de viento, erosiones de diversa índole o pendiente excesiva, la adherencia de la membrana será total.

La membrana será monocapa, en cubiertas invertidas y no transitables con protección de grava. En cubiertas transitables y en cubiertas ajardinadas se colocará membrana bicapa.

Las láminas impermeabilizantes se colocarán empezando por el nivel más bajo, disponiéndose un solape mínimo de 8 cm entre ellas.

Dicho solape de lámina, en las limahoyas, será de 50 cm y de 10 cm en el encuentro con sumideros. En este caso, se reforzará la membrana impermeabilizante con otra lámina colocada bajo ella que debe llegar hasta la bajante y debe solapar 10 cm sobre la parte superior del sumidero.

La humedad del soporte al hacerse la aplicación deberá ser inferior al 5%; en otro caso pueden producirse humedades en la parte inferior del forjado.

La imprimación será del mismo material que la lámina impermeabilizante. En el caso de disponer láminas adheridas al soporte no quedarán bolsas de aire entre ambos.

La barrera de vapor se colocará siempre sobre el plano inclinado que constituye la formación de pendiente. Sobre la misma, se dispondrá el aislamiento térmico. La barrera de vapor, que se colocará cuando existan locales húmedos bajo la cubierta (baños, cocinas,...), estará formada por oxiasfalto (1,5 kg/m²) previa imprimación con producto de base asfáltica o de pintura bituminosa.

30.5 Medición

La medición y valoración se efectuará, generalmente, por m² de azotea, medida en su proyección horizontal, incluso entrega a paramentos y parte proporcional de remates, terminada y en condiciones de uso.

Se tendrán en cuenta, no obstante, los enunciados señalados para cada partida de la medición o presupuesto, en los que se definen los diversos factores que condicionan el precio descompuesto resultante.

Articulo 31. Aislamientos

31.1 Descripción

Son sistemas constructivos y materiales que, debido a sus cualidades, se utilizan en las obras de edificación para conseguir aislamiento térmico, corrección acústica, absorción de radiaciones o amortiguación de vibraciones en cubiertas, terrazas, techos, forjados, muros, cerramientos verticales, cámaras de aire, falsos techos o conducciones, e incluso sustituyendo cámaras de aire y tabiquería interior.

31.2 Componentes

Aislantes de corcho natural aglomerado.

Hay de varios tipos, según su uso:

- Acústico.
- Térmico.
- Antivibratorio.

Aislantes de fibra de vidrio.

Se clasifican por su rigidez y acabado:

- Fieltros ligeros:
  - Normal, sin recubrimiento.
  - Hidrofugado.
  - Con papel Kraft.
  - Con papel Kraft-aluminio.
  - Con papel alquitranado.
  - Con velo de fibra de vidrio.
- Mantas o fieltros consistentes:
  - Con papel Kraft.
  - Con papel Kraft-aluminio.
  - Con velo de fibra de vidrio.
  - Hidrofugado, con velo de fibra de vidrio.
  - Con un complejo de aluminio/malla de fibra de vidrio/PVC.
- Paneles semirrígidos:
  - Normal, sin recubrimiento.
  - Hidrofugado, sin recubrimiento.

Este certificado es ORIGINAL y está firmado digitalmente por la autoridad del COAM. Para verificar su validez, utilice estos códigos en la siguiente dirección. https://telematico.coam.org/Visado/validar.jsp
Reg. documental TL/017391/2022 Expediente 2006660592 id 2010054509 fecha 03/10/2022

COAM VISADO 2010054509 EXP. Nº: TL/017391/2022 FECHA: 10/10/2022

- Hidrofugado, con recubrimiento de papel Kraft pegado con polietileno.
- Hidrofugado, con velo de fibra de vidrio.

- Paneles rígidos:
  - Normal, sin recubrimiento.
  - Con un complejo de papel Kraft/aluminio pegado con polietileno fundido.
  - Con una película de PVC blanco pegada con cola ignífuga.
  - Con un complejo de oxiasfalto y papel.
  - De alta densidad, pegado con cola ignífuga a una placa de cartón-yeso.

Aislantes de lana mineral.

Se clasifican en:

- Fieltros:
  - Con papel Kraft.
  - Con barrera de vapor Kraft/aluminio.
  - Con lámina de aluminio.
- Paneles semirrígidos:
  - Con lámina de aluminio.
  - Con velo natural negro.
- Paneles rígidos:
  - Normal, sin recubrimiento.
  - Autoportante, revestido con velo mineral.
  - Revestido con betún soldable.

Aislantes de fibras minerales.

Se clasifican en:

- Termoacústicos.
- Acústicos.

Aislantes de poliestireno.

Pueden ser:

- Poliestireno expandido:
  - Normales, tipos I al VI.
  - Autoextinguibles o ignífugos, con clasificación M1 ante el fuego.
- Poliestireno extruido.

Aislantes de polietileno.

Pueden ser:

- Láminas normales de polietileno expandido.
- Láminas de polietileno expandido autoextinguibles o ignífugas.

Aislantes de poliuretano.

Pueden ser:

- Espuma de poliuretano para proyección “in situ”.
- Planchas de espuma de poliuretano.

Aislantes de vidrio celular.

Elementos auxiliares.

- Cola bituminosa, compuesta por una emulsión iónica de betún-caucho de gran adherencia, para la fijación del panel de corcho, en aislamiento de cubiertas inclinadas o planas, fachadas y puentes térmicos.
- Adhesivo sintético, a base de dispersión de copolímeros sintéticos, apto para la fijación del panel de corcho en suelos y paredes.
- Adhesivos adecuados para la fijación del aislamiento, con garantía del fabricante de que no contengan sustancias que dañen la composición o estructura del aislante de poliestireno, en aislamiento de techos y de cerramientos por el exterior.
- Mortero de yeso negro, para macizar las placas de vidrio celular, en puentes térmicos, paramentos interiores y exteriores, y techos.
- Malla metálica o de fibra de vidrio, para el agarre del revestimiento final en aislamiento de paramentos exteriores con placas de vidrio celular.
- Grava nivelada y compactada, como soporte del poliestireno en aislamiento sobre el terreno.
- Lámina geotextil de protección, colocada sobre el aislamiento en cubiertas invertidas.
- Anclajes mecánicos metálicos, para sujetar el aislamiento de paramentos por el exterior.
- Accesorios metálicos o de PVC, como abrazaderas de correa o grapas-clip, para sujeción de placas en falsos techos.

Este certificado es ORIGINAL y está firmado digitalmente por la autoridad del COAM. Para verificar su validez, utilice estos códigos en la siguiente dirección. https://telematico.coam.org/Visado/validar.jsp
Reg. documental TL/017391/2022 Expediente 2006660592 id 2010054509 fecha 03/10/2022

COAM VISADO ID. 2010054509 EXP. Nº TL/017391/2022 Fecha 18/10/2022

31.3 Condiciones previas

Ejecución o colocación del soporte o base que sostendrá al aislante.

La superficie del soporte deberá encontrarse limpia, seca y libre de polvo, grasas u óxidos. Deberá estar correctamente saneada y preparada, si así procediera, con la adecuada imprimación que asegure una adherencia óptima.

Los salientes y cuerpos extraños del soporte deben eliminarse, y los huecos importantes deben ser rellenados con un material adecuado.

En el aislamiento de forjados bajo el pavimento, se deberá construir todos los tabiques previamente a la colocación del aislamiento, o al menos levantarlos dos hiladas.

En caso de aislamiento por proyección, la humedad del soporte no superará a la indicada por el fabricante como máxima para la correcta adherencia del producto proyectado.

En rehabilitación de cubiertas o muros, se deberán retirar previamente los aislamientos dañados, pues pueden dificultar o perjudicar la ejecución del nuevo aislamiento.

31.4 Ejecución

Se seguirán las instrucciones del fabricante en lo que se refiere a la colocación o proyección del material.

Las placas deberán colocarse solapadas, a tope o a rompejuntas, según el material.

Cuando se aísle por proyección, el material se proyectará en pasadas sucesivas de 10 a 15 mm, permitiendo la total espumación de cada capa antes de aplicar la siguiente. Cuando haya interrupciones en el trabajo deberán prepararse las superficies adecuadamente para su reanudación. Durante la proyección se procurará un acabado con textura uniforme, que no requiera el retoque a mano. En aplicaciones exteriores se evitará que la superficie de la espuma pueda acumular agua, mediante la necesaria pendiente.

El aislamiento quedará bien adherido al soporte, manteniendo un aspecto uniforme y sin defectos.

Se deberá garantizar la continuidad del aislamiento, cubriendo toda la superficie a tratar, poniendo especial cuidado en evitar los puentes térmicos.

El material colocado se protegerá contra los impactos, presiones u otras acciones que lo puedan alterar o dañar. También se ha de proteger de la lluvia durante y después de la colocación, evitando una exposición prolongada a la luz solar.

El aislamiento irá protegido con los materiales adecuados para que no se deteriore con el paso del tiempo. El recubrimiento o protección del aislamiento se realizará de forma que éste quede firme y lo haga duradero.

31.5 Medición

En general, se medirá y valorará el m² de superficie ejecutada en verdadera dimensión. En casos especiales, podrá realizarse la medición por unidad de actuación. Siempre estarán incluidos los elementos auxiliares y remates necesarios para el correcto acabado, como adhesivos de fijación, cortes, uniones y colocación.

Artículo 32. Solados y alicatados

32.1. Solado de baldosas de terrazo

Las baldosas, bien saturadas de agua, a cuyo efecto deberán tenerse sumergidas en agua 1 h antes de su colocación; se asentarán sobre una capa de mortero de 400 kg/m³ confeccionado con arena, vertido sobre otra capa de arena bien igualada y apisonada, cuidando que el material de agarre forme una superficie continua de asiento y recibido de solado, y que las baldosas queden con sus lados a tope.

Terminada la colocación de las baldosas se las enlechará con lechada de cemento Portland, pigmentada con el color del terrazo, hasta que se llenen perfectamente las juntas, repitiéndose esta operación a las 48 h.

32.2. Solados.

El solado debe formar una superficie totalmente plana y horizontal, con perfecta alineación de sus juntas en todas direcciones.

Colocando una regla de 2 m de longitud sobre el solado, en cualquier dirección; no deberán aparecer huecos mayores a 5 mm.

Se impedirá el tránsito por los solados hasta transcurridos 4 días como mínimo, y en caso de ser éste indispensable, se tomarán las medidas precisas para que no se perjudique al solado.

Los pavimentos se medirán y abonarán por m² de superficie de solado realmente ejecutada.

Los rodapiés y los peldaños de escalera se medirán y abonarán por metro lineal. El precio comprende todos los materiales, mano de obra, operaciones y medios auxiliares necesarios para terminar completamente cada unidad de obra con arreglo a las prescripciones de este pliego.

32.3. Alicatados de azulejos

Los azulejos que se emplean en el chapado de cada paramento o superficie, se entonarán perfectamente dentro de su color para evitar contrastes, salvo que expresamente se ordene lo contrario por la dirección facultativa.

El chapado estará compuesto por piezas lisas y las correspondientes y necesarias piezas especiales y de canto romo, y se sentará de modo que la superficie quede tersa y unida, sin alabeo ni deformación a junta seguida, formando las juntas línea seguida en todos los sentidos, sin quebrantos ni desplomes.

Los azulejos, sumergidos en agua 12 h antes de su empleo, se colocarán con mortero de cemento, no admitiéndose el yeso como material de agarre.

Todas las juntas se rejuntarán con cemento blanco o de color pigmentado, según los casos, y deberán ser terminadas cuidadosamente.

La medición se hará por metro cuadrado realmente realizado, descontándose huecos y midiéndose jambas y mochetas.

Artículo 33. Carpintería de taller

La carpintería de taller se realizará en todo conforme a lo que aparece en los planos del proyecto. Todas las maderas estarán perfectamente rectas, cepilladas y lijadas y bien montadas a plano y escuadra, ajustando perfectamente las superficies vistas.

Este certificado es ORIGINAL y está firmado digitalmente por la autoridad del COAM. Para verificar su validez, utilice estos códigos en la siguiente dirección. https://telematico.coam.org/Visado/validar.jsp
Reg. documental TL/017391/2022 Expediente 2006660592 id 2010054509 fecha 03/10/2022

COAM VISADO 2010054509 FECHA: 10/10/2022 NºP. Nº: TL/017391/2022

La carpintería de taller se medirá por m² de carpintería, entre lados exteriores de cercos, y del suelo al lado superior del cerco de puertas y de puertas. En esta medición se incluye la medición de la puerta o ventana y de los cercos correspondientes más los tapajuntas y herrajes. La colocación de los cercos se abonará independientemente.

Condiciones técnicas:

Las hojas deberán cumplir las características siguientes, según los ensayos que figuran en el anexo III de la Instrucción de la marca de calidad para puertas planas de madera.

- Resistencia a la acción de la humedad.
- Comprobación del plano de la puerta.
- Comportamiento en la exposición de las dos caras a atmósfera de humedad diferente.
- Resistencia a la penetración dinámica.
- Resistencia a la flexión por carga concentrada en un ángulo.
- Resistencia del testero inferior a la inmersión.
- Resistencia al arranque de tornillos en los largueros, en un ancho no menor de 28 mm.
- Cuando el alma de las hojas resista el arranque de tornillos, no necesitará piezas de refuerzo. En caso contrario los refuerzos mínimos necesarios vienen indicados en los planos.
- En hojas canteadas, el piecero irá sin cantear y permitirá un ajuste de 20 mm. Las hojas sin cantear permitirán un ajuste de 20 mm repartidos por igual en piecero y cabecero.
- Los junquillos de la hoja vidriera serán como mínimo de 10x10 mm y cuando no esté canteado el hueco para el vidrio, sobresaldrán de la cara 3 mm como mínimo.
- En las puertas entabladas al exterior, sus tablas irán superpuestas o machihembradas de forma que no permitan el paso del agua.
- Las uniones en las hojas entabladas y de peinacería serán por ensamble, y deberán ir encoladas. Se podrán hacer empalmes longitudinales en las piezas, cuando éstas cumplan las condiciones descritas en la NTE-FCM.
- Cuando la madera vaya a ser barnizada, estará exenta de impurezas o azulado por hongos. Si va a ser pintada, se admitirá azulado en un 15% de la superficie.

Cercos de madera:

- Los largueros de la puerta de paso llevarán quicios con entrega de 5 cm, para el anclaje en el pavimento.
- Los cercos vendrán de taller montados, con las uniones de taller ajustadas, con las uniones ensambladas y con los orificios para el posterior atornillado en obra de las plantillas de anclaje. La separación entre ellas será no mayor de 50 cm y de los extremos de los largueros 20 cm debiendo ser de acero protegido contra la oxidación.
- Los cercos llegarán a obra con riostras y rastreles para mantener la escuadra, y con una protección para su conservación durante el almacenamiento y puesta en obra.

Tapajuntas:

- Las dimensiones mínimas de los tapajuntas de madera serán de 10x40 mm.

Artículo 34. Carpintería metálica

Para la construcción y montaje de elementos de carpintería metálica se observarán rigurosamente las indicaciones de los planos del proyecto.

Todas las piezas de carpintería metálica deberán ser montadas, necesariamente, por la casa fabricante o personal autorizado por la misma, siendo el suministrador el responsable del perfecto funcionamiento de todas y cada una de las piezas colocadas en obra.

Todos los elementos se harán en locales cerrados y desprovistos de humedad, asentadas las piezas sobre rastreles de madera, procurando que queden bien niveladas y no haya ninguna que sufra alabeo o torcedura alguna.

La medición se hará por m² de carpintería, midiéndose entre lados exteriores. En el precio se incluyen los herrajes, junquillos, retenedores, etc., pero quedan exceptuadas la vidriera, pintura y colocación de cercos.

Artículo 35. Pintura

35.1. Condiciones generales de preparación del soporte

La superficie que se va a pintar debe estar seca, desengrasada, sin óxido ni polvo, para lo cual se empleará cepillos, sopletes de arena, ácidos y alices cuando sean metales.

Los poros, grietas, desconchados, etc., se llenarán con másticos o empastes para dejar las superficies lisas y uniformes. Se harán con un pigmento mineral y aceite de linaza o barniz y un cuerpo de relleno para las maderas. En los paneles se empleará yeso amasado con agua de cola, y sobre los metales se utilizarán empastes compuestos de 60-70% de pigmento (albayalde), ocre, óxido de hierro, litopón, etc. y cuerpos de relleno (creta, caolín, tiza, espato pesado), 30-40% de barniz copal o ámbar y aceite de maderas.

Los másticos y empastes se emplearán con espátula en forma de masilla; los líquidos con brocha o pincel o con el aerógrafo o pistola de aire comprimido. Los empastes, una vez secos, se pasarán con papel de lija en paredes y se alisarán con piedra pómez, agua y fieltro, sobre metales.

Antes de su ejecución se comprobará la naturaleza de la superficie a revestir, así como su situación interior o exterior y condiciones de exposición al roce o agentes atmosféricos, contenido de humedad y si existen juntas estructurales.

Estarán recibidos y montados todos los elementos que deben ir en el paramento, como cerco de puertas, ventanas, canalizaciones, instalaciones, etc.

Se comprobará que la temperatura ambiente no sea mayor de 28º C ni menor de 6º C.

Este certificado es ORIGINAL y está firmado digitalmente por la autoridad del COAM. Para verificar su validez, utilice estos códigos en la siguiente dirección. https://telematico.coam.org/Visado/validar.jsp
Reg. documental TL/017391/2022 Expediente 2006660592 id 2010054509 fecha 03/10/2022

COAM VISADO ID. 2010054509 EXP. Nº: TL/017391/2022 FECHA: 10/10/2022

El soleamiento no incidirá directamente sobre el plano de aplicación.

La superficie de aplicación estará nivelada y lisa.

En tiempo lluvioso se suspenderá la aplicación cuando el paramento no esté protegido.

Al finalizar la jornada de trabajo se protegerán perfectamente los envases y se limpiarán los útiles de trabajo.

35.2. Aplicación de la pintura

Las pinturas se podrán dar con pinceles y brocha, con aerógrafo, con pistola, (pulverizando con aire comprimido) o con rodillos.

Las brochas y pinceles serán de pelo de diversos animales, siendo los más corrientes el cerdo o jabalí, marta, tejón y ardilla. Podrán ser redondos o planos, clasificándose por números o por los gramos de pelo que contienen. También pueden ser de nylon.

Los aerógrafos o pistolas constan de un recipiente que contiene la pintura con aire a presión (1-6 atmósferas), el compresor y el pulverizador, con orificio que varía desde 0,2 mm hasta 7 mm, formándose un cono de 2 cm al metro de diámetro.

Dependiendo del tipo de soporte se realizarán una serie de trabajos previos, con objeto de que al realizar la aplicación de la pintura o revestimiento, consigamos una terminación de gran calidad.

Sistemas de preparación en función del tipo de soporte:

- Yesos y cementos así como sus derivados:

Se realizará un lijado de las pequeñas adherencias e imperfecciones. A continuación se aplicará una mano de fondo impregnado los poros de la superficie del soporte. Posteriormente se realizará un plastecido de faltas, repasando las mismas con una mano de fondo.

Se aplicará seguidamente el acabado final con un rendimiento no menor del especificado por el fabricante.

- Madera:

Se procederá a una limpieza general del soporte seguida de un lijado fino de la madera.

A continuación se dará una mano de fondo con barniz diluido mezclado con productos de conservación de la madera si se requiere, aplicado de forma que queden impregnados los poros.

Pasado el tiempo de secado de la mano de fondo, se realizará un lijado fino del soporte, aplicándose a continuación el barniz, con un tiempo de secado entre ambas manos y un rendimiento no menor de los especificados por el fabricante.

- Metales:

Se realizará un rascado de óxidos mediante cepillo, seguido inmediatamente de una limpieza manual esmerada de la superficie.

A continuación se aplicará una mano de imprimación anticorrosiva, con un rendimiento no inferior al especificado por el fabricante.

Pasado el tiempo de secado se aplicarán dos manos de acabado de esmalte, con un rendimiento no menor al especificado por el fabricante.

35.3. Medición y abono.

La pintura se medirá y abonará en general, por m² de superficie pintada, efectuándose la medición en la siguiente forma:

Pintura sobre muros, tabiques y techos: se medirá descontando los huecos. Las molduras se medirán por superficie desarrollada.

Pintura sobre carpintería: se medirá por las dos caras, incluyéndose los tapajuntas.

Pintura sobre ventanales metálicos: se medirá una cara.

En los precios respectivos está incluido el coste de todos los materiales y operaciones necesarias para obtener la perfecta terminación de las obras, incluso la preparación, lijado, limpieza, plastecido, etc. y todos cuantos medios auxiliares sean precisos.

Artículo 36. Fontanería

36.1. Tubería de cobre

Toda la tubería se instalará de forma que presente un aspecto limpio y ordenado. Se usarán accesorios para todos los cambios de dirección y los tendidos de tubería se realizarán de forma paralela o en ángulo recto a los elementos estructurales del edificio.

La tubería estará colocada en su sitio sin necesidad de forzarla ni flexarla; irá instalada de forma que se contraiga y dilate libremente sin deterioro para ningún trabajo ni para sí misma.

Las uniones se harán de soldadura blanda con capilaridad. Las grapas para colgar la conducción de forjado serán de latón espaciadas 40 cm.

36.2. Tubería de cemento centrifugado

Se realizará el montaje enterrado, rematando los puntos de unión con cemento. Todos los cambios de sección, dirección y acometida, se efectuarán por medio de arquetas registrables.

En la citada red de saneamiento se situarán pozos de registro con pates para facilitar el acceso.

La pendiente mínima será del 1% en aguas pluviales, y superior al 1,5% en aguas fecales y sucias.

La medición se hará por m lineal de tubería realmente ejecutada, incluyéndose en ella el lecho de hormigón y los corchetes de unión.

Las arquetas se medirán a parte por unidades.

Artículo 37. Instalación eléctrica

La ejecución de las instalaciones se ajustará a lo especificado en los reglamentos vigentes y a las disposiciones complementarias que puedan haber dictado la Delegación de Industria en el ámbito de su competencia. Así mismo, en el ámbito de las instalaciones que sea necesario, se seguirán las normas de la compañía suministradora de energía.

Se cuidará en todo momento que los trazados guarden las:

- Maderamen, redes y nonas en número suficiente de modo que garanticen la seguridad de los operarios y transeúntes.
- Maquinaria, andamios, herramientas y todo el material auxiliar para llevar a cabo los trabajos de este tipo.

Este certificado es ORIGINAL y está firmado digitalmente por la autoridad del COAM. Para verificar su validez, utilice estos códigos en la siguiente dirección. https://telematico.coam.org/Visado/validar.jsp
Reg. documental TL/017391/2022 Expediente 2006660592 id 2010054509 fecha 03/10/2022

COAM VISADO 2010054509 FECHA: 10/10/2022 EXP. Nº: TL/017391/2022

- Todos los materiales serán de la mejor calidad, con las condiciones que impongan los documentos que componen el proyecto y las que se determine en el transcurso de la obra, montaje o instalación.

a) CONDUCTORES ELÉCTRICOS

Serán de cobre electrolítico, aislados adecuadamente, siendo su tensión nominal de 0,6/1 kilovoltios para la línea repartidora y de 750 voltios para el resto de la instalación, debiendo estar homologados según las normas UNE citadas en la instrucción ITC-BT-06.

b) CONDUCTORES DE PROTECCIÓN

Serán de cobre y presentarán el mismo aislamiento que los conductores activos. Se podrán instalar por las mismas canalizaciones que éstos o bien en forma independiente, siguiéndose a este respecto lo que señalen las normas particulares de la empresa distribuidora de energía. La sección mínima de estos conductores será la obtenida utilizando la tabla 2 de la instrucción ITC-BT-19, apartado 2.3, en función de la sección de los conductores de la instalación.

c) IDENTIFICACIÓN DE LOS CONDUCTORES

Deberán poder ser identificados por el color de su aislamiento:

- Azul claro para el conductor neutro.
- Amarillo-verde para el conductor de tierra y protección.
- Marrón, negro y gris para los conductores activos o fases.

d) TUBOS PROTECTORES

Los tubos a emplear serán aislantes flexibles (corrugados) normales, con protección de grado 5 contra daños mecánicos, y que puedan curvarse con las manos, excepto los que vayan a ir por el suelo o pavimento de los pisos, canaladuras o falsos techos, que serán del tipo Preplás, Reflex o similar, y dispondrán de un grado de protección de 7.

Los diámetros interiores nominales mínimos, medidos en milímetros, para los tubos protectores, en función del número, clase y sección de los conductores que deben alojar, se indican en las tablas de la instrucción ITC-BT-21. Para más de 5 conductores por tubo, y para conductores de secciones diferentes a instalar por el mismo tubo, la sección interior de éste será, como mínimo, igual a tres veces la sección total ocupada por los conductores, especificando únicamente los que realmente se utilicen.

e) CAJAS DE EMPALME Y DERIVACIONES

Serán de material plástico resistente o metálicas, en cuyo caso estarán aisladas interiormente y protegidas contra la oxidación.

Las dimensiones serán tales que permitan alojar holgadamente todos los conductores que deban contener. Su profundidad equivaldrá al diámetro del tubo mayor más un 50% del mismo, con un mínimo de 40 mm de profundidad y de 80 mm para el diámetro o lado interior.

La unión entre conductores, se realizaran siempre dentro de las cajas de empalme excepto en los casos indicados en el apartado 3.1 de la ITC-BT-21, no se realizará nunca por simple retorcimiento entre sí de los conductores, sino utilizando bornes de conexión, conforme a la instrucción ITC-BT-19.

f) APARATOS DE MANDO Y MANIOBRA

Son los interruptores y conmutadores, que cortarán la corriente máxima del circuito en que estén colocados sin dar lugar a la formación de arco permanente, abriendo o cerrando los circuitos sin posibilidad de tomar una posición intermedia. Serán del tipo cerrado y de material aislante.

Las dimensiones de las piezas de contacto serán tales que la temperatura no pueda exceder en ningún caso de 65º C en ninguna de sus piezas.

Su construcción será tal que permita realizar un número del orden de 10.000 maniobras de apertura y cierre, con su carga nominal a la tensión de trabajo. Llevarán marcada su intensidad y tensiones nominales, y estarán probadas a una tensión de 500 a 1.000 voltios.

g) APARATOS DE PROTECCIÓN

Son los disyuntores eléctricos, fusibles e interruptores diferenciales.

Los disyuntores serán de tipo magnetotérmico de accionamiento manual, y podrán cortar la corriente máxima del circuito en que estén colocados sin dar lugar a la formación de arco permanente, abriendo o cerrando los circuitos sin posibilidad de tomar una posición intermedia. Su capacidad de corte para la protección del cortocircuito estará de acuerdo con la intensidad del cortocircuito que pueda presentarse en un punto de la instalación, y para la protección contra el calentamiento de las líneas se regularán para una temperatura inferior a los 60 ºC. Llevarán marcadas la intensidad y tensión nominal de funcionamiento, así como el signo indicador de su desconexionado. Estos automáticos magnetotérmicos serán de corte omnipolar, cortando la fase y neutro a la vez cuando actúe la desconexión.

Los interruptores diferenciales serán como mínimo de alta sensibilidad (30 mA) y además de corte omnipolar. Podrán ser “puros”, cuando cada uno de los circuitos vayan alojados en tubo o conducto independiente una vez que salen del cuadro de distribución, o del tipo con protección magnetotérmica incluida cuando los diferentes circuitos deban ir canalizados por un mismo tubo.

Los fusibles a emplear para proteger los circuitos secundarios o en la centralización de contadores serán calibrados a la intensidad del circuito que protejan. Se dispondrán sobre material aislante e incombustible, y estarán construidos de tal forma que no se pueda proyectar metal al fundirse. Deberán poder ser reemplazados bajo tensión sin peligro alguno, y llevarán marcadas la intensidad y tensión nominales de trabajo.

h) PUNTOS DE UTILIZACIÓN

Las tomas de corriente a emplear serán de material aislante, llevarán marcadas su intensidad y tensión nominales de trabajo y dispondrán, como norma general, todas ellas de puesta a tierra. El número de tomas de corriente a instalar, en función de los m² de la vivienda y el grado de electrificación, será como mínimo el indicado en la instrucción ITC-BT-25 en su apartado 4.

i) PUESTA A TIERRA

Este certificado es ORIGINAL y está firmado digitalmente por la autoridad del COAM. Para verificar su validez, utilice estos códigos en la siguiente dirección. https://telematico.coam.org/Visado/validar.jsp
Reg. documental TL/017391/2022 Expediente 2006660592 id 2010054509 fecha 03/10/2022

COAM VISADO ID. 2010054509 EXP. Nº: TL/017391/2022 FECHA: 10/10/2022

Las puestas a tierra podrán realizarse mediante placas de 500x500x3 mm o bien mediante electrodos de 2 m de longitud, colocando sobre su conexión con el conductor de enlace su correspondiente arqueta registrable de toma de tierra, y el respectivo borne de comprobación o dispositivo de conexión. El valor de la resistencia será inferior a 20 ohmios.

j) CONDICIONES GENERALES DE EJECUCIÓN DE LAS INSTALACIONES

Las cajas generales de protección se situarán en el exterior del portal o en la fachada del edificio, según la instrucción ITC-BT-13, artículo 1.1. Si la caja es metálica, deberá llevar un borne para su puesta a tierra.

La centralización de contadores se efectuará en módulos prefabricados, siguiendo la instrucción ITC-BT-16 y la norma u homologación de la compañía suministradora, y se procurará que las derivaciones en estos módulos se distribuyan independientemente, cada una alojada en su tubo protector correspondiente.

El local de situación no debe ser húmedo, y estará suficientemente ventilado e iluminado. Si la cota del suelo es inferior a la de los pasillos o locales colindantes, deberán disponerse sumideros de desagüe para que, en caso de avería, descuido o rotura de tuberías de agua, no puedan producirse inundaciones en el local. Los contadores se colocarán a una altura mínima del suelo de 0,50 m y máxima de 1,80 m, y entre el contador más saliente y la pared opuesta deberá respetarse un pasillo de 1,10 m, según la instrucción ITC-BT-16, artículo 2.2.1.

El tendido de las derivaciones individuales se realizará a lo largo de la caja de la escalera de uso común, pudiendo efectuarse por tubos empotrados o superficiales, o por canalizaciones prefabricadas, según se define en la instrucción ITC-BT-14.

Los cuadros generales de distribución se situarán en el interior de las viviendas, lo más cerca posible a la entrada de la derivación individual, a poder ser próximo a la puerta, y en lugar fácilmente accesible y de uso general. Deberán estar realizados con materiales no inflamables, y se situarán a una distancia tal que entre la superficie del pavimento y los mecanismos de mando haya 200 cm.

En el mismo cuadro se dispondrá un borne para la conexión de los conductores de protección de la instalación interior con la derivación de la línea principal de tierra. Por tanto, a cada cuadro de derivación individual entrará un conductor de fase, uno de neutro y un conductor de protección.

El conexionado entre los dispositivos de protección situados en estos cuadros se ejecutará ordenadamente, procurando disponer regletas de conexionado para los conductores activos y para el conductor de protección. Se fijará sobre los mismos un letrero de material metálico en el que debe estar indicado el nombre del instalador, el grado de electrificación y la fecha en la que se ejecutó la instalación.

La ejecución de las instalaciones interiores de los edificios se efectuará bajo tubos protectores, siguiendo preferentemente líneas paralelas a las verticales y horizontales que limitan el local donde se efectuará la instalación.

Deberá ser posible la fácil introducción y retirada de los conductores en los tubos después de haber sido colocados y fijados éstos y sus accesorios, debiendo disponer de los registros que se consideren convenientes.

Los conductores se alojarán en los tubos después de ser colocados éstos. La unión de los conductores en los empalmes o derivaciones no se podrá efectuar por simple retorcimiento o arrollamiento entre sí de los conductores, sino que deberá realizarse siempre utilizando bornes de conexión montados individualmente o constituyendo bloques o regletas de conexión, pudiendo utilizarse bridas de conexión. Estas uniones se realizarán siempre en el interior de las cajas de empalme o derivación.

No se permitirán más de tres conductores en los bornes de conexión.

Las conexiones de los interruptores unipolares se realizarán sobre el conductor de fase.

No se utilizará un mismo conductor neutro para varios circuitos.

Todo conductor debe poder seccionarse en cualquier punto de la instalación en la que derive.

Los conductores aislados colocados bajo canales protectores o bajo molduras se deberá instalarse de acuerdo con lo establecido en la instrucción ITC-BT-20.

Las tomas de corriente de una misma habitación deben estar conectadas a la misma fase. En caso contrario, entre las tomas alimentadas por fases distintas debe haber una separación de 1,5 m, como mínimo.

Las cubiertas, tapas o envolturas, manivela y pulsadores de maniobra de los aparatos instalados en cocinas, cuartos de baño o aseos, así como en aquellos locales en los que las paredes y suelos sean conductores, serán de material aislante.

El circuito eléctrico del alumbrado de la escalera se instalará completamente independiente de cualquier otro circuito eléctrico.

Para las instalaciones en cuartos de baño o aseos, y siguiendo la instrucción ITC-BT-27, se tendrán en cuenta los siguientes volúmenes y prescripciones para cada uno de ellos:

- Volumen 0

Comprende el interior de la bañera o ducha. Grado de protección IPX7. Cableado limitado al necesario para alimentar los aparatos eléctricos fijos situados en este volumen. No se permiten mecanismos. Aparatos fijos que únicamente pueden ser instalados en el volumen 0 y deben ser adecuados a las condiciones de este volumen.

- Volumen 1

Está limitado por el plano horizontal superior al volumen 0, el plano horizontal situado a 2,25 m por encima del suelo y el plano vertical alrededor de la bañera o ducha. Grado de protección IPX4; IPX2, por encima del nivel más alto de un difusor fijo e IPX5, en equipo eléctrico de bañeras de hidromasaje y en los baños comunes en los que se puedan producir chorros de agua durante la limpieza de los mismos. Cableado limitado al necesario para alimentar los aparatos eléctricos fijos situados en los volúmenes 0 y 1. No se permiten mecanismos, con la excepción de interruptores de circuitos MBTS alimentados a una tensión nominal de 12 V de valor eficaz en alterna o de 30 V en continua, estando la fuente de alimentación instalada fuera de los volúmenes 0, 1 y 2. Aparatos fijos alimentados a MBTS no superior a 12 V ca ó 30 V cc.

- Volumen 2

Limitado por el plano vertical exterior al volumen 1, el plano horizontal y el plano vertical exterior a 0,60 m y el suelo y el plano horizontal situado a 2,25 m por encima del suelo. Grado de protección igual que en el volumen 1. Cableado limitado al necesario para alimentar los aparatos eléctricos fijos situados en los volúmenes 0, 1 y 2, y la parte del volumen 3 situado por debajo de la bañera o ducha. No se

Este certificado es ORIGINAL y está firmado digitalmente por la autoridad del COAM. Para verificar su validez, utilice estos códigos en la siguiente dirección. https://telematico.coam.org/Visado/validar.jsp
Reg. documental TL/017391/2022 Expediente 2006660592 id 2010054509 fecha 03/10/2022

COAM VISADO 2010054509 EXP. Nº: TL/017391/2022 FECHA: 10/10/2022

permiten mecanismos, con la excepción de interruptores o bases de circuitos MBTS cuya fuente de alimentación esté instalada en los volúmenes 0, 1 y 2. Aparatos fijos igual que en el volumen 1.

- Volumen 3

Limitado por el plano vertical exterior al volumen 2, el plano vertical situado a una distancia 2,4 m de éste y el suelo y el plano horizontal situado a 2,25 m de él. Grado de protección IPX5, en los baños comunes, cuando se puedan producir chorros de agua durante la limpieza de los mismos. Cableado limitado al necesario para alimentar los aparatos eléctricos fijos situados en los volúmenes 0, 1, 2 y 3. Se permiten como mecanismos las bases sólo si están protegidas bien por un transformador de aislamiento; o por MBTS; o por un interruptor automático de la alimentación con un dispositivo de protección por corriente diferencial de valor no superior a los 30 mA. Se permiten los aparatos fijos sólo si están protegidos bien por un transformador de aislamiento; o por MBTS; o por un dispositivo de protección de corriente diferencial de valor no superior a los 30 mA.

Las instalaciones eléctricas deberán presentar una resistencia mínima del aislamiento por lo menos igual a 1.000xU ohmios, siendo U la tensión máxima de servicio expresada en voltios, con un mínimo de 250.000 ohmios.

El aislamiento de la instalación eléctrica se medirá con relación a tierra y entre conductores mediante la aplicación de una tensión continua, suministrada por un generador que proporcione en vacío una tensión comprendida entre los 500 y los 1.000 voltios, y como mínimo 250 voltios, con una carga externa de 100.000 ohmios.

Se dispondrá punto de puesta a tierra accesible y señalizado, para poder efectuar la medición de la resistencia de tierra.

Todas las bases de toma de corriente situadas en la cocina, cuartos de baño, cuartos de aseo y lavaderos, así como de usos varios, llevarán obligatoriamente un contacto de toma de tierra. En cuartos de baño y aseos se realizarán las conexiones equipotenciales.

Los circuitos eléctricos derivados llevarán una protección contra sobreintensidades, mediante un interruptor automático o un fusible de cortocircuito, que se deberán instalar siempre sobre el conductor de fase propiamente dicho, incluyendo la desconexión del neutro.

Los apliques del alumbrado situados al exterior y en la escalera se conectarán a tierra siempre que sean metálicos.

La placa de pulsadores del aparato de telefonía, así como el cerrojo eléctrico y la caja metálica del transformador reductor si éste no estuviera homologado con las normas UNE, deberán conectarse a tierra.

Los aparatos electrodomésticos instalados y entregados con las viviendas deberán llevar en sus clavijas de enchufe un dispositivo normalizado de toma de tierra. Se procurará que estos aparatos estén homologados según las normas UNE.

Los mecanismos se situarán a las alturas indicadas en las normas de instalaciones eléctricas de baja tensión.

Madrid, Julio de 2022

Fdo. Elena Blanco López
Arquitecta colegiada COAM 15.071

Este certificado es ORIGINAL y está firmado digitalmente por la autoridad del COAM. Para verificar su validez, utilice estos códigos en la siguiente dirección. https://telematico.coam.org/Visado/validar.jsp
Reg. documental TL/017391/2022 Expediente 2006660592 id 2010054509 fecha 03/10/2022