PROYECTO DE PARCELACIÓN DEL SECTOR PAU-5
MÓSTOLES TECNOLÓGICO

PARCELA
1.14.

40

DESCRIPCIÓN DE LA PARCELA

Parcela urbana de forma rectangular con una superficie de 3.149 m², situada en el Plan Parcial del Sector PAU-5 Móstoles Tecnológico, en el término municipal de Móstoles.

MOSTOLES-4
Tomo 1517
Libro 324
Folio 195
Finca 22.091
Inscr.ª 14
Anot.ª

Sus límites son los siguientes:

- al nordeste, en línea recta de 60,00 m. con parcela 1.13.
- al sudeste, en línea recta de 53,00 m. con parcela 1.1.
- al sudoeste, en línea recta de 48,60 m. con calle B.
- al noroeste, en línea recta de 41,00 m. y curva de 17,60 m. con calle F.

CARACTERÍSTICAS

- **Uso característico:** Parq. Tecn. Industrial
- **Ordenanza de aplicación:** Zona Parq. Tecn.Ind.
- **Superficie de parcela:** 3.149 m²
- **Superficie edificable:** 2.047 m²
- **Condiciones particulares:**
  Las señaladas en el Cap. 8.7. de las Normas Urbanísticas de la Modificación del Plan Parcial
  Parcela mínima: 2.500 m²
- **Referencia catastral:** 5660314VK2656S
- **Observaciones:**

CUADRO DE COORDENADAS

vértice	X	Y	distancia (m)
1	425.424,02	466.070,68	60,00
2	425.452,35	466.017,79	53,00
3	425.405,63	466.992,77	48,60
4	425.382,97	466.035,08	17,60
5	425.387,88	466.051,33	41,00
6 (centro)	425.393,55	466.040,75	

PLANO DE SITUACIÓN

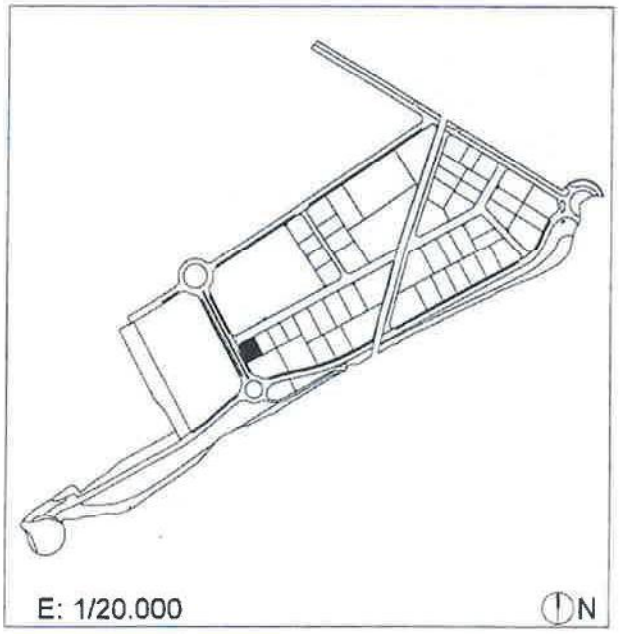
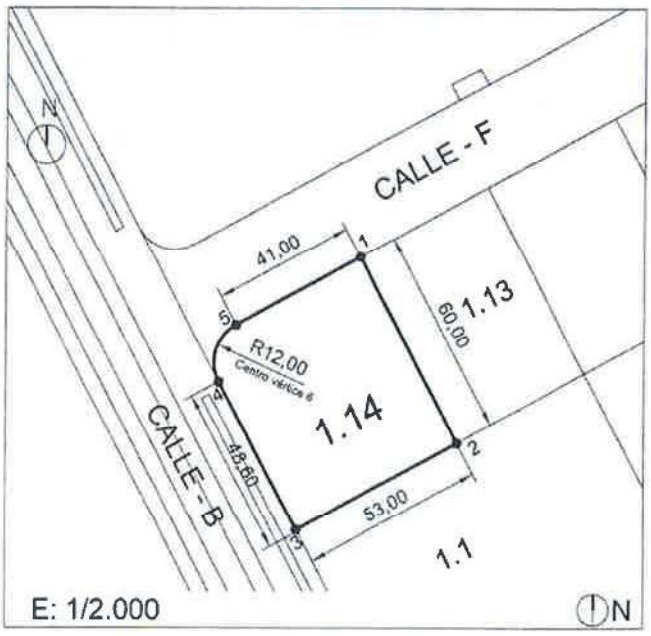
PLANO DE LA PARCELA